1

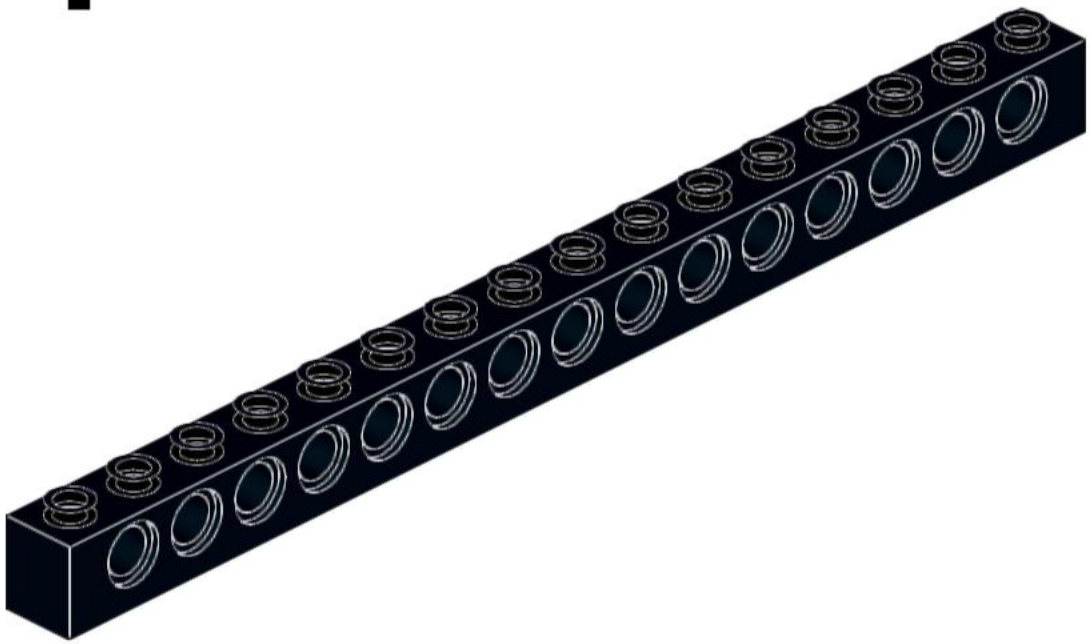

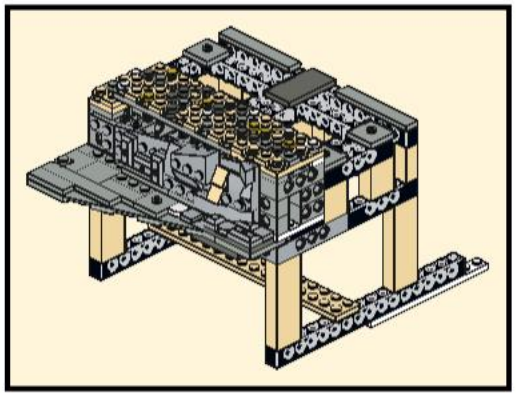

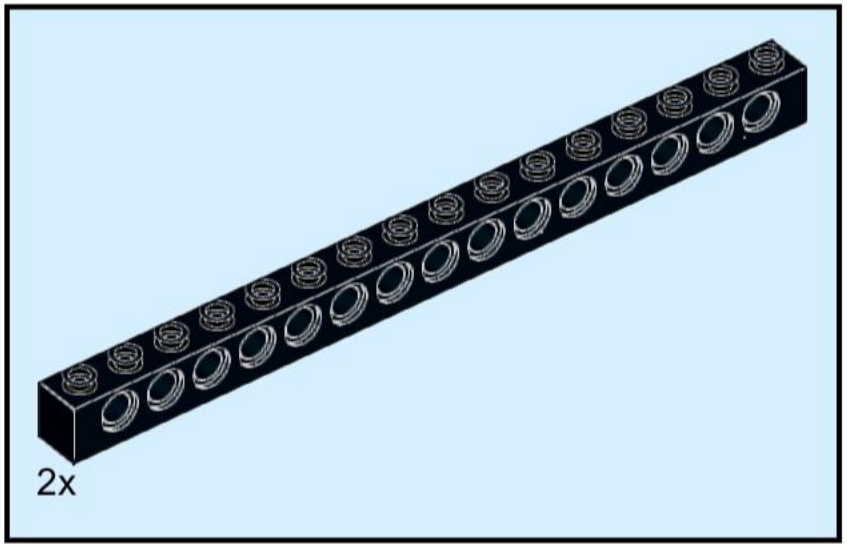

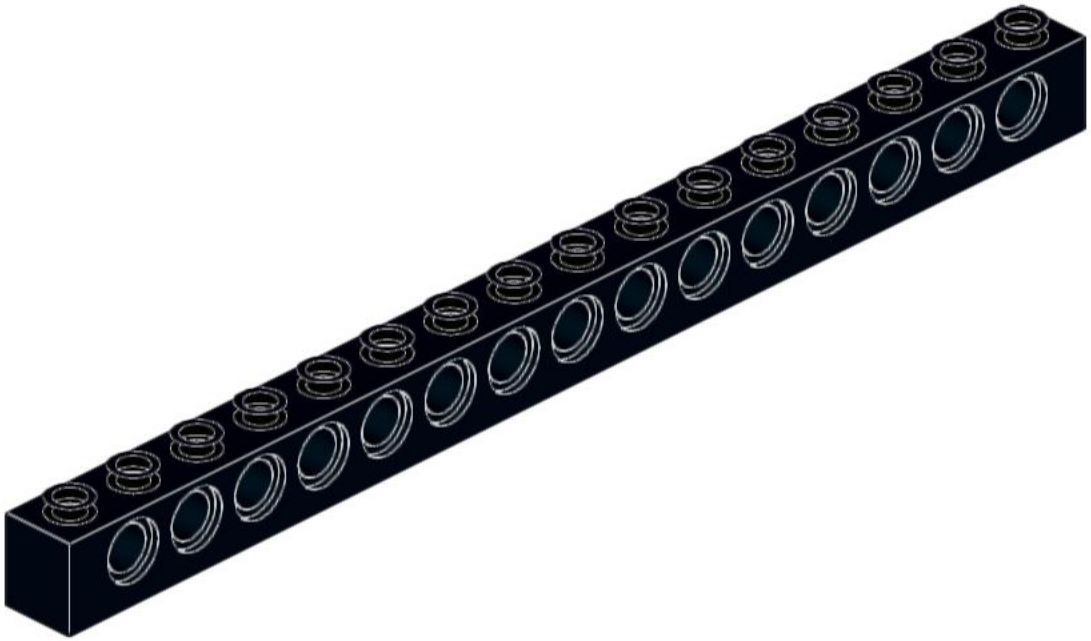

2

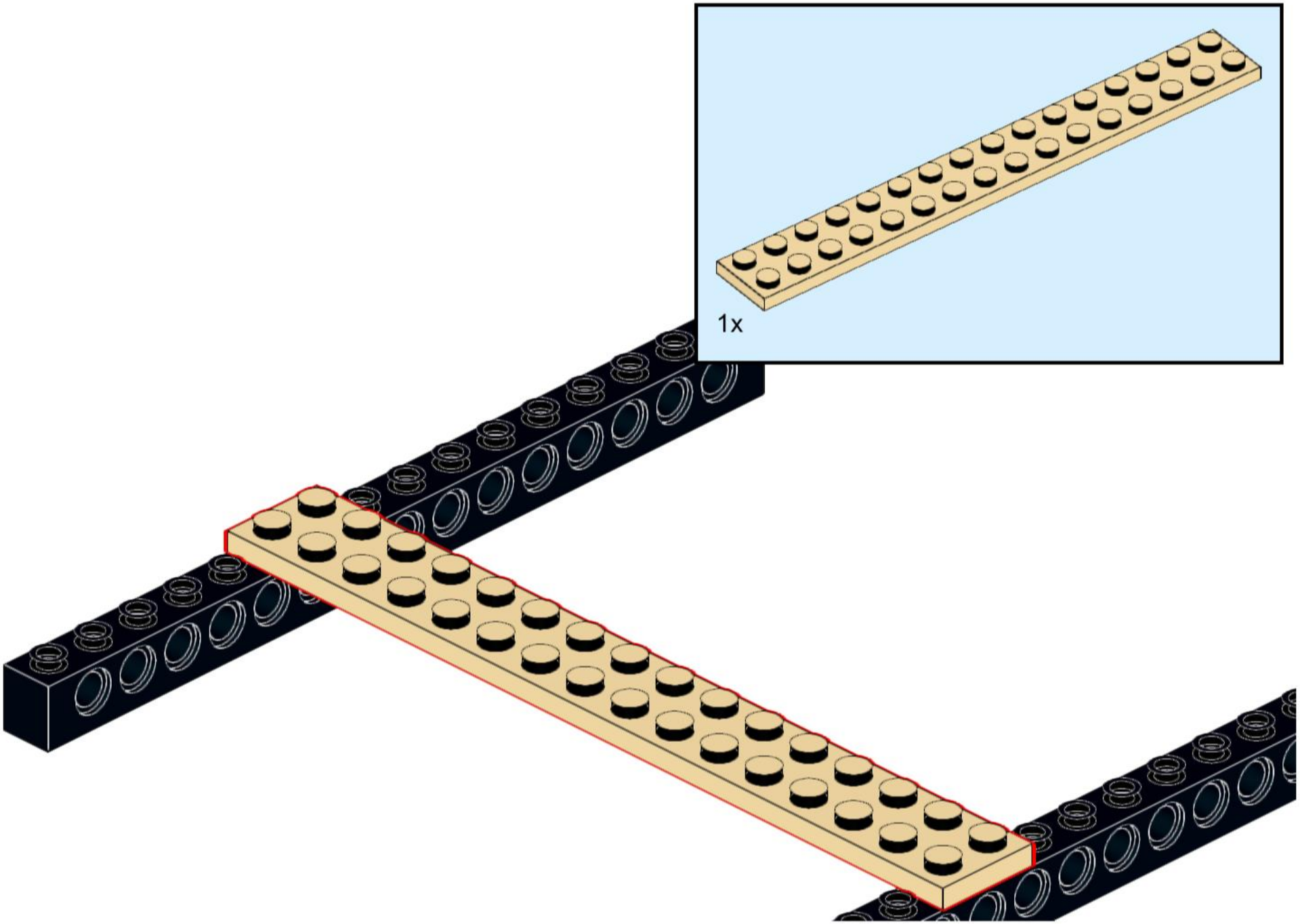

3

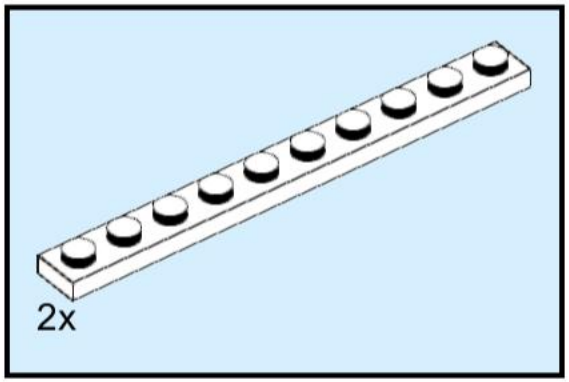

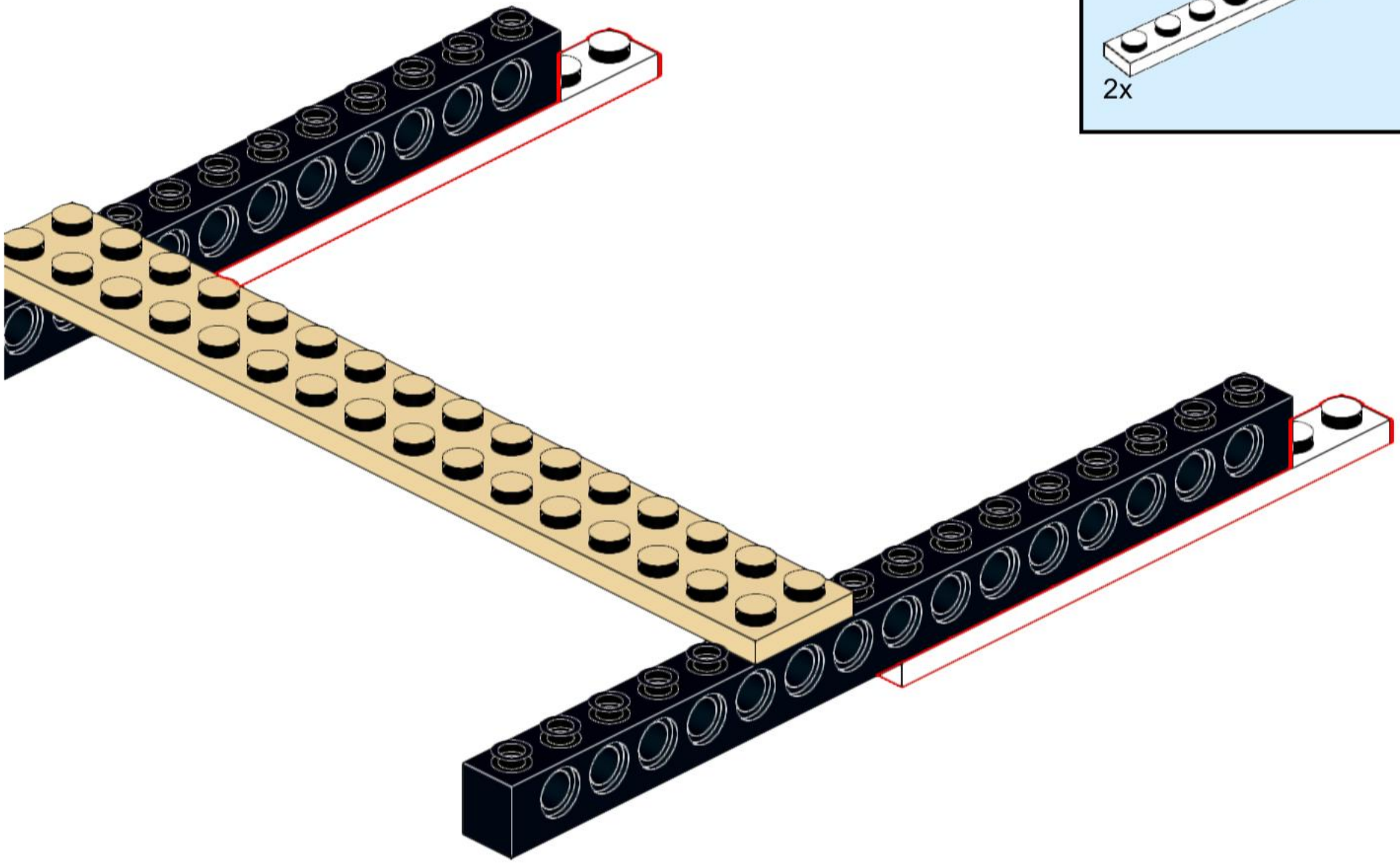

4

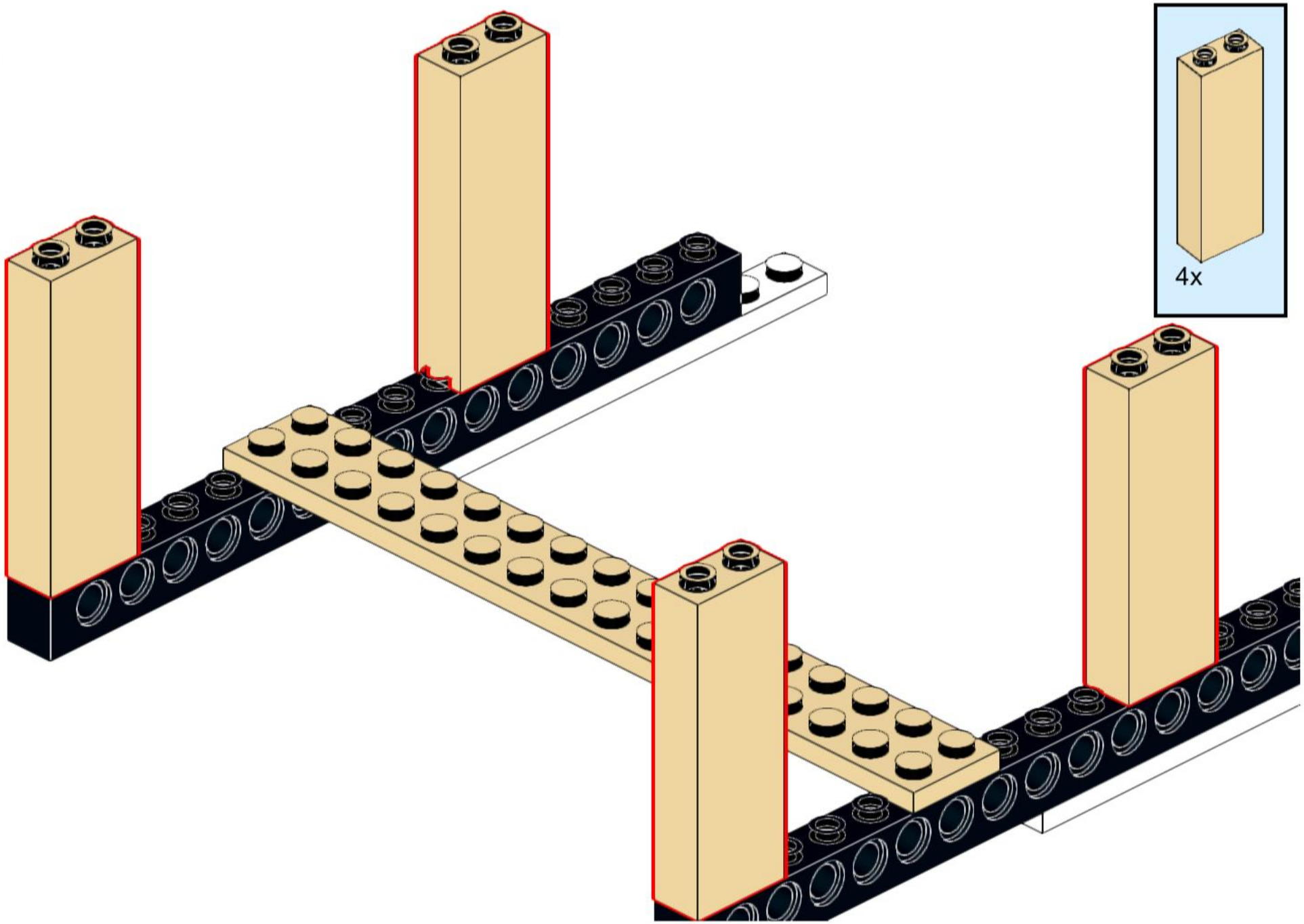

5

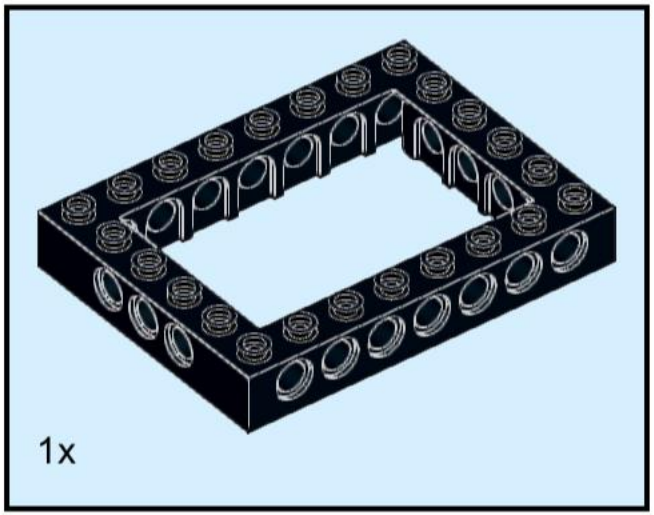

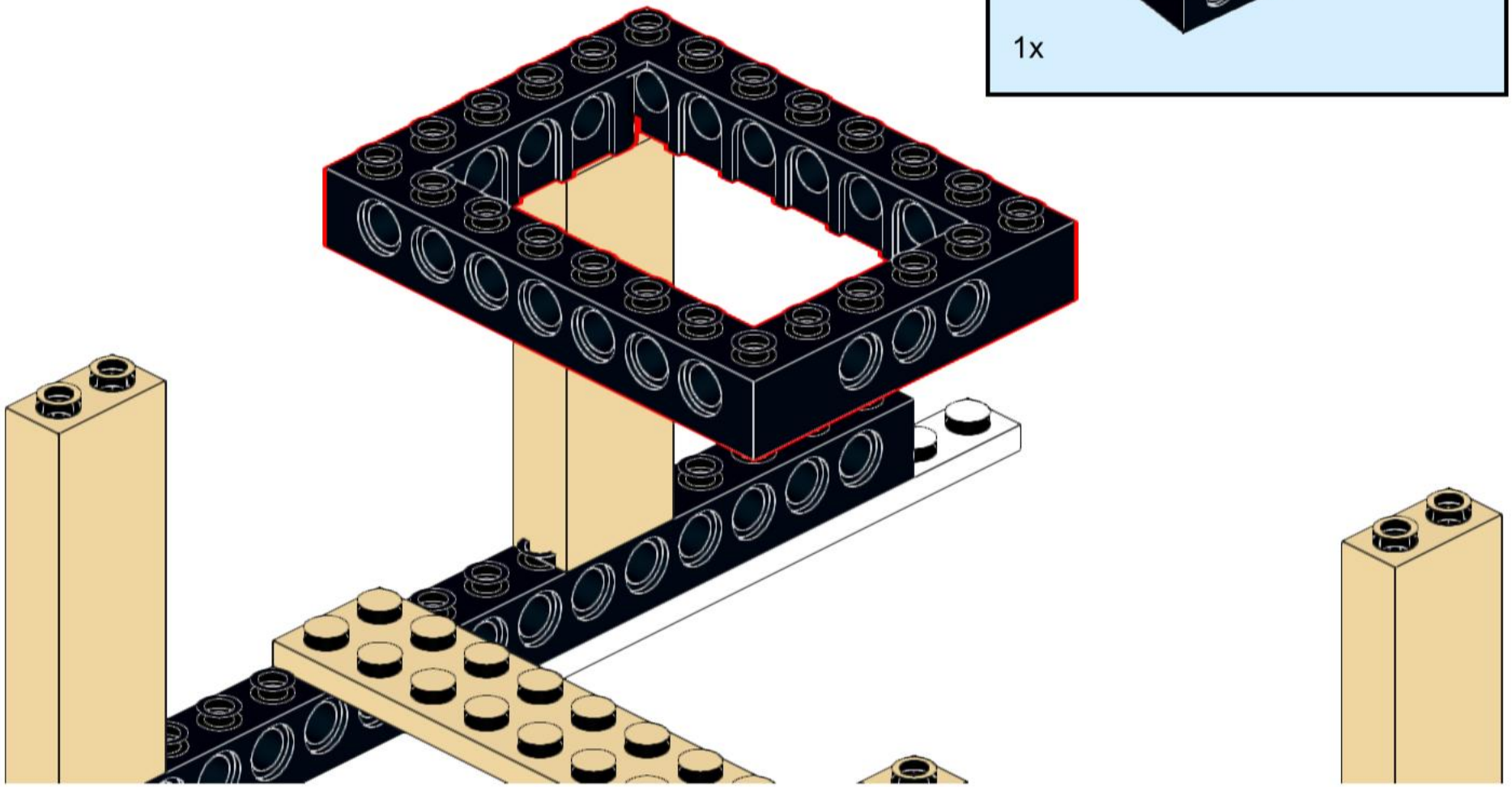

6

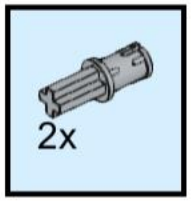

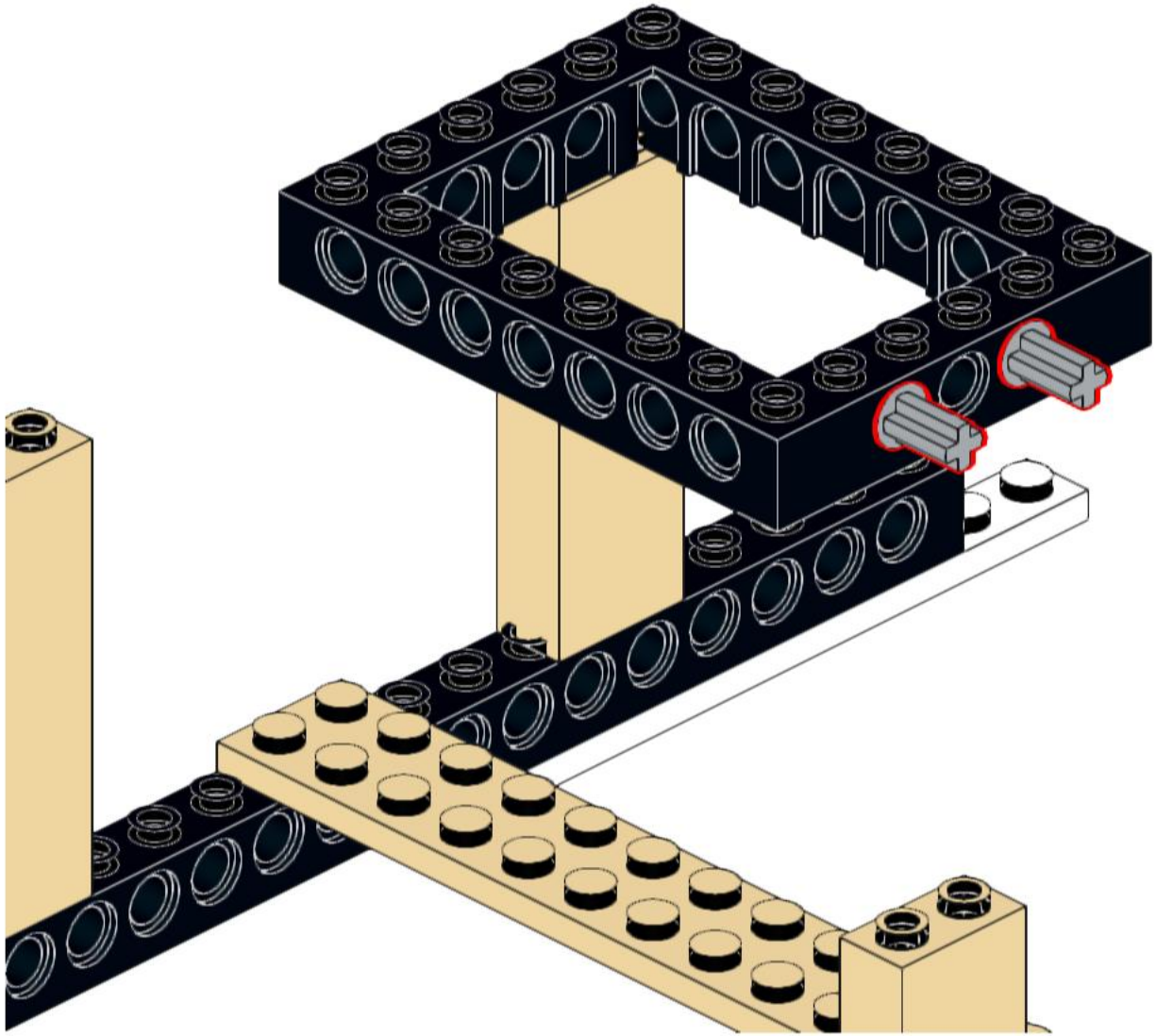

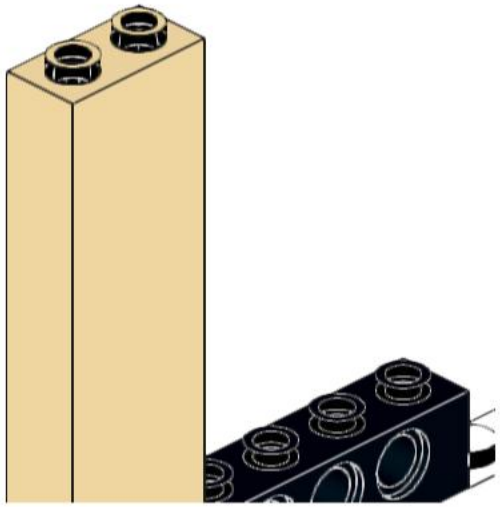

7

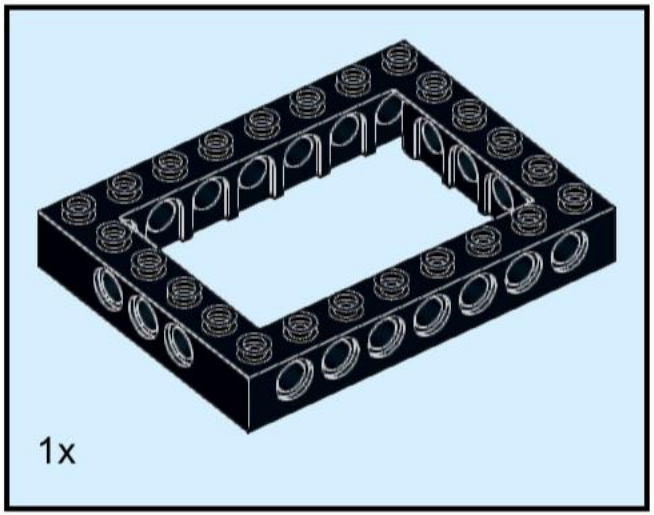

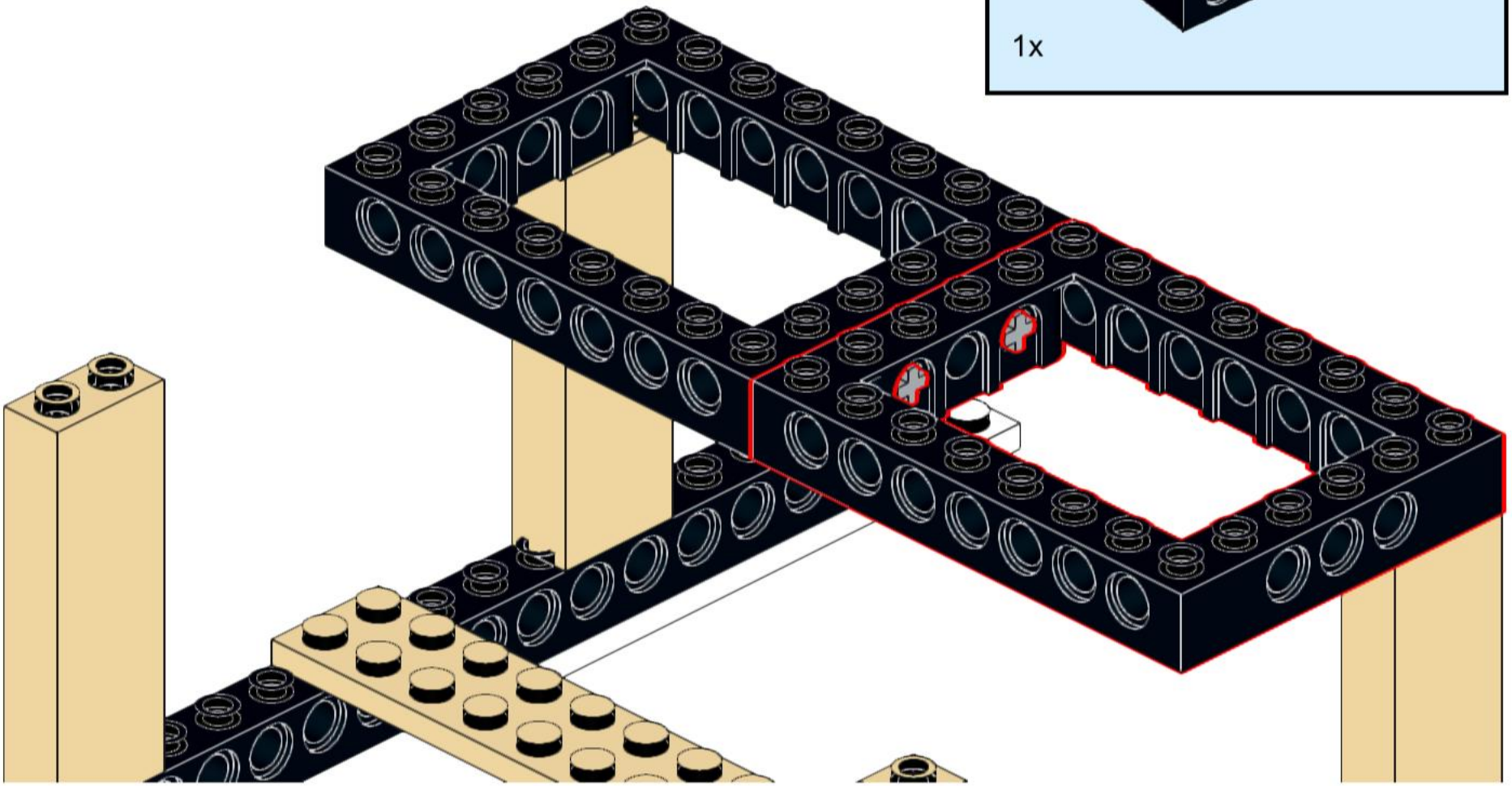

8

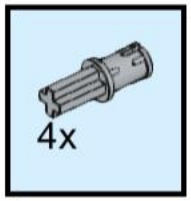

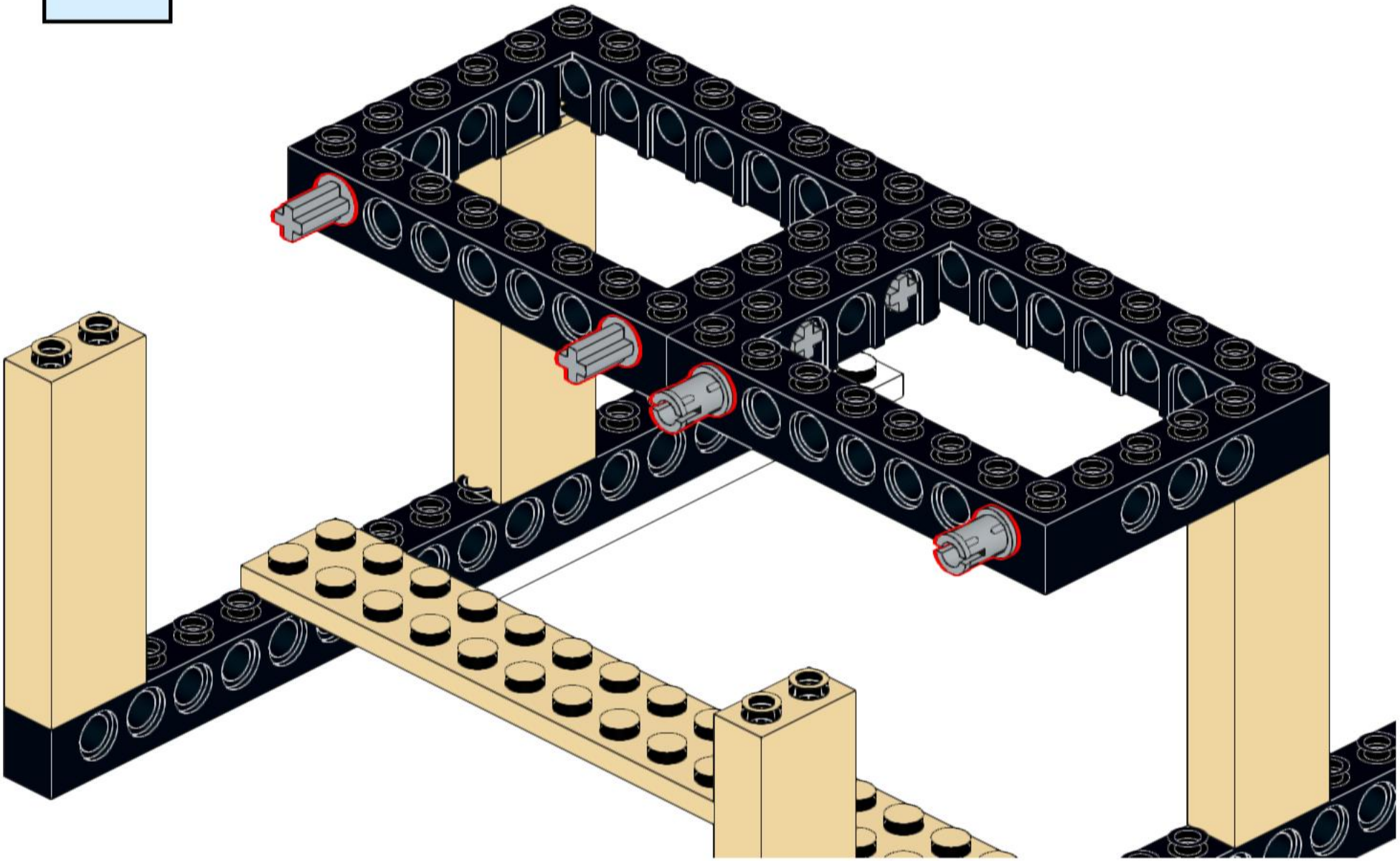

9

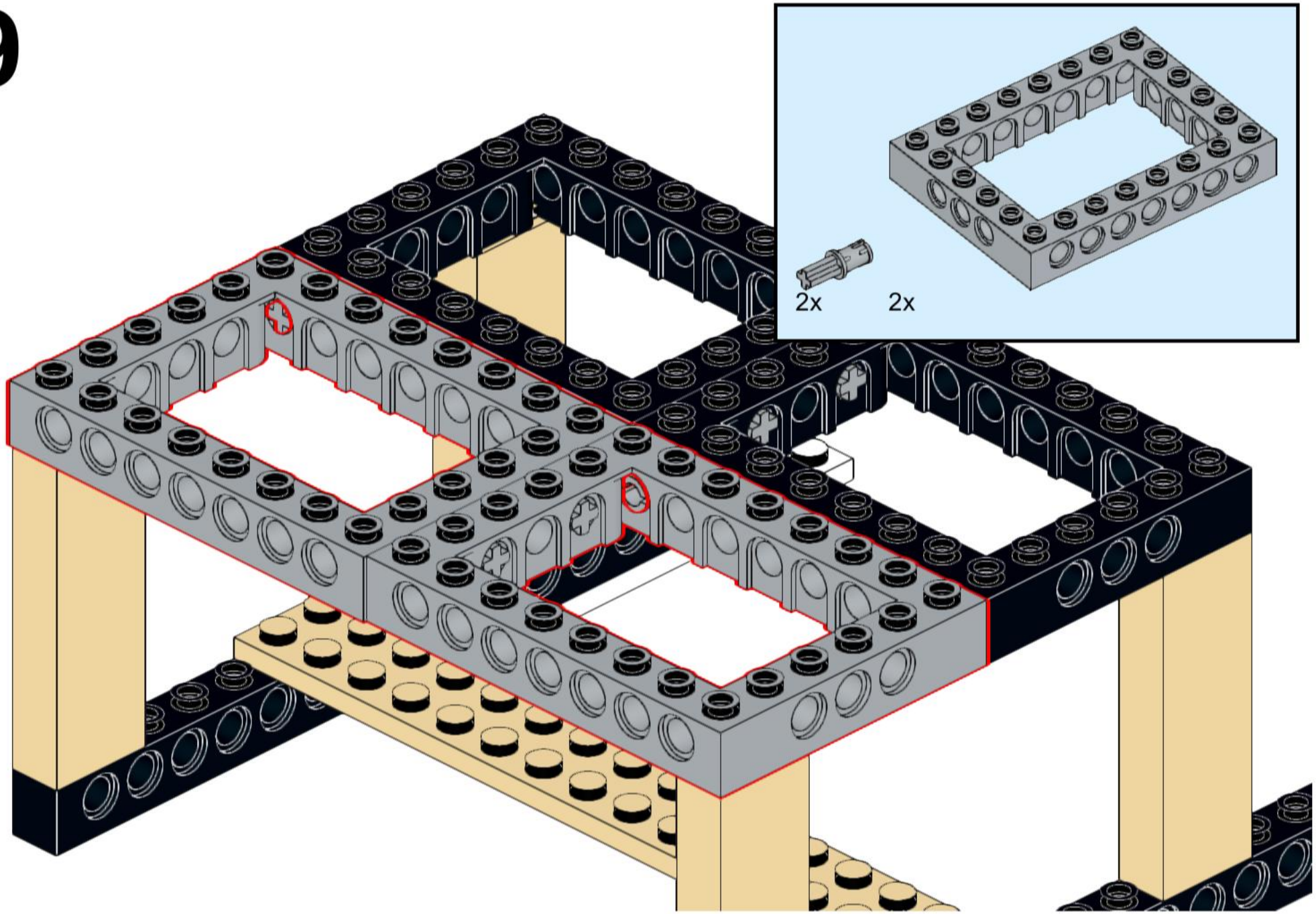

10

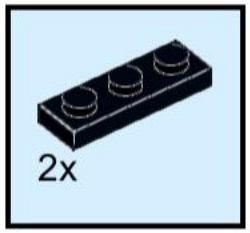

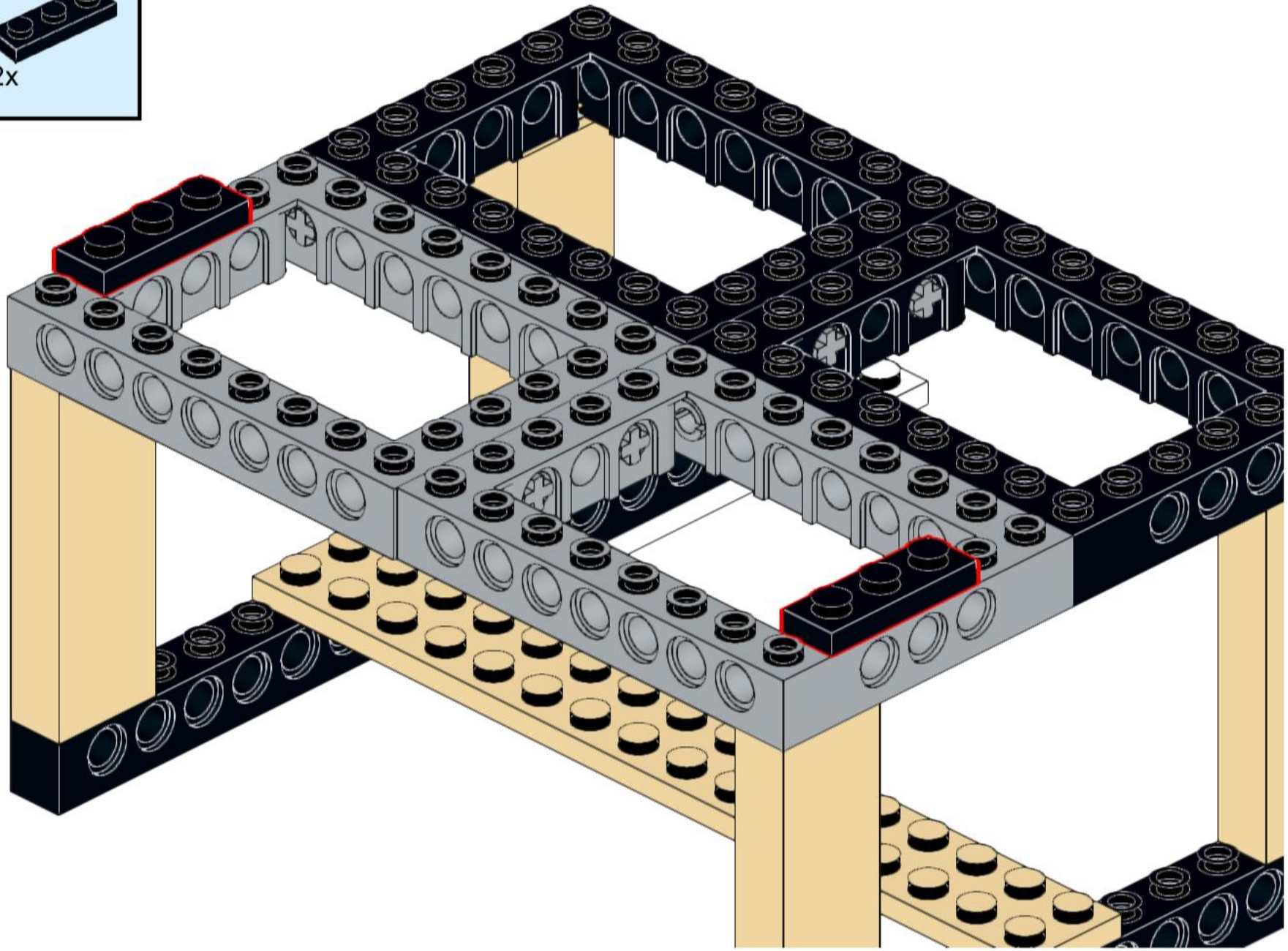

11

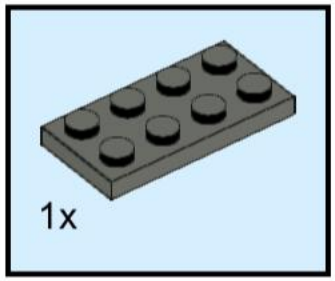

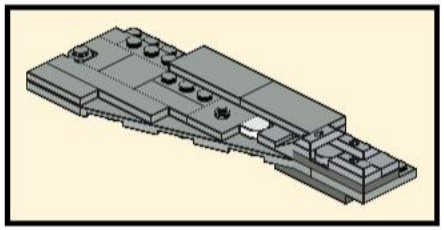

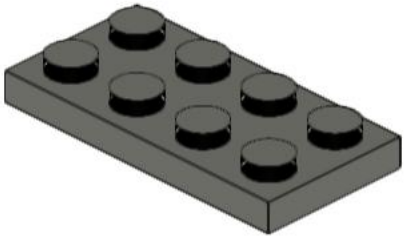

12

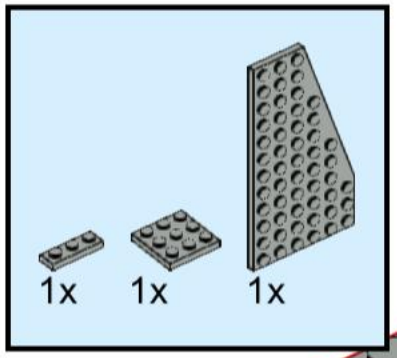

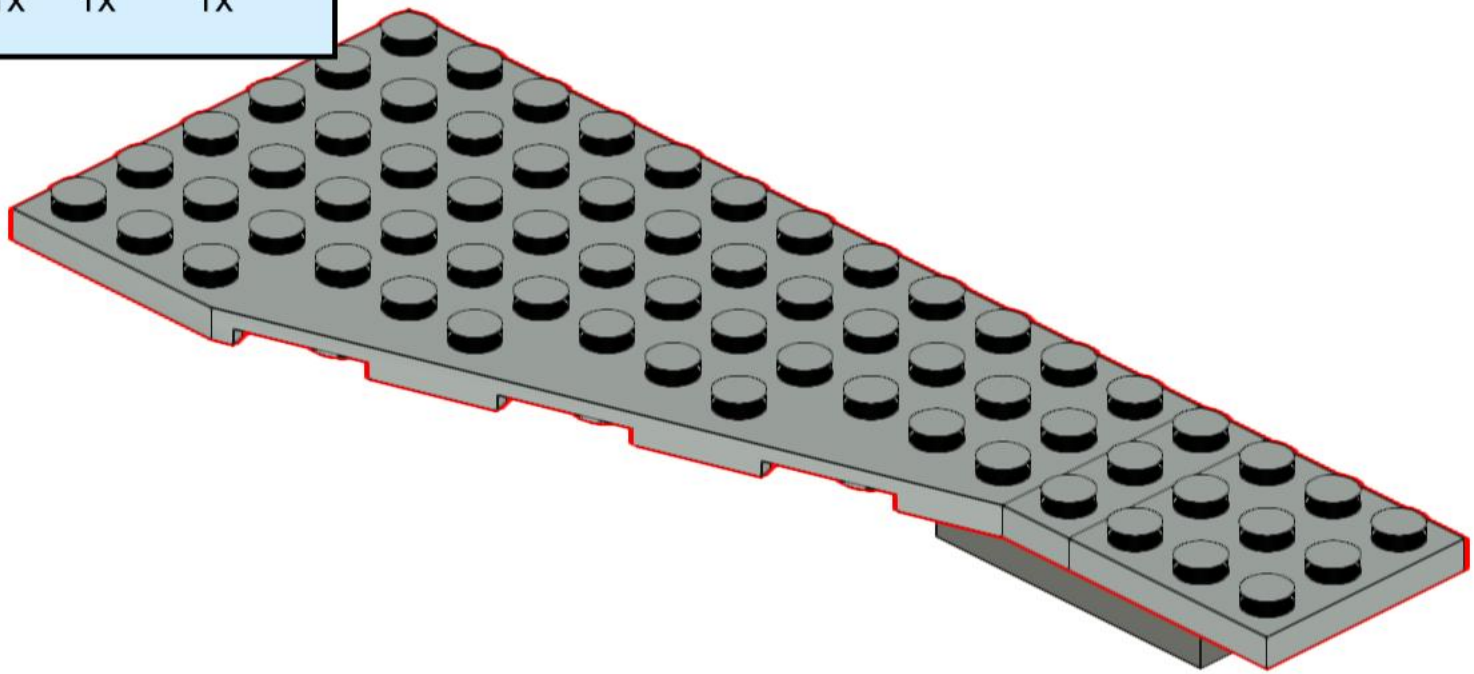

13

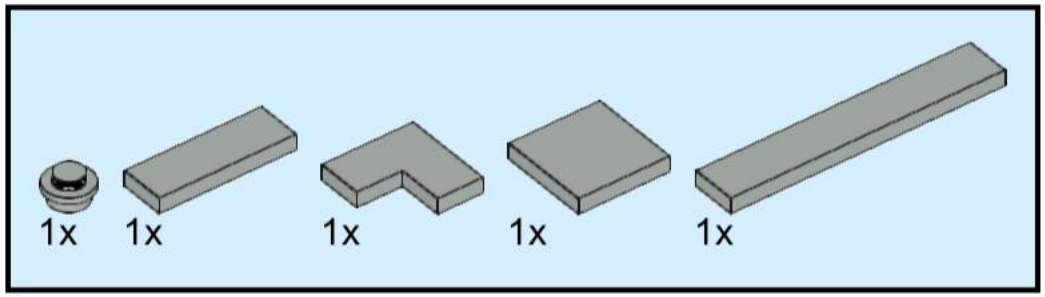

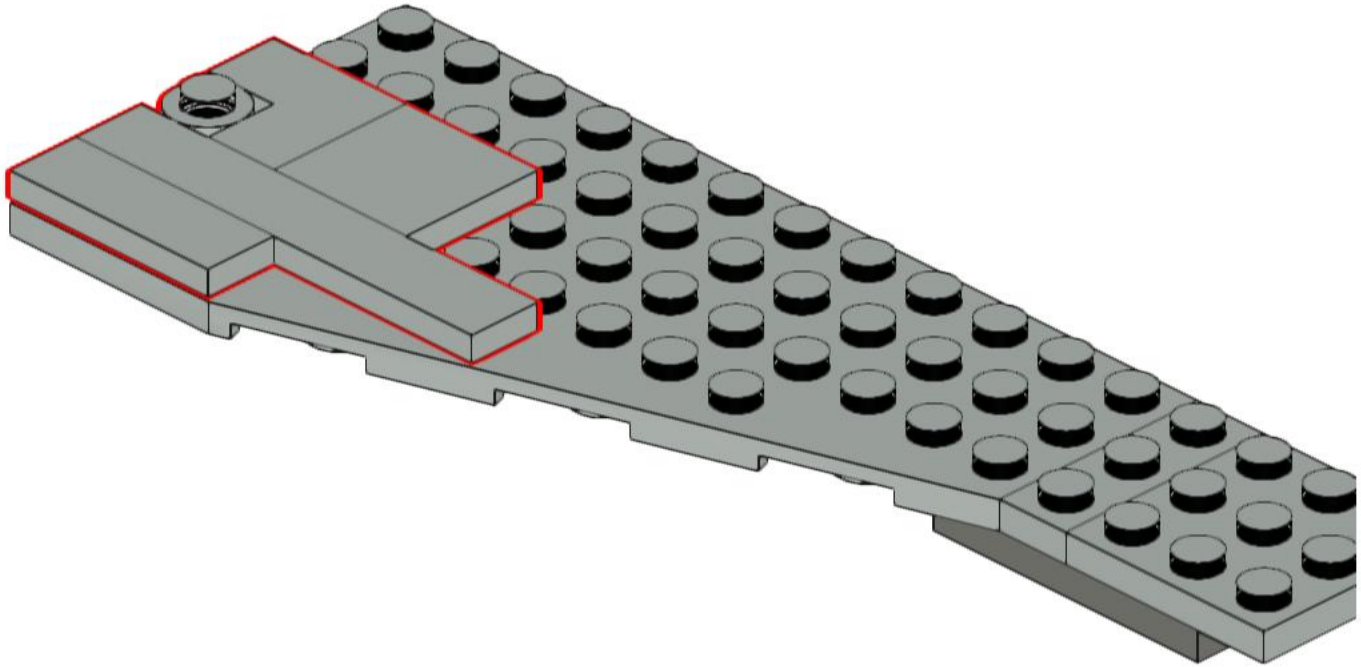

14

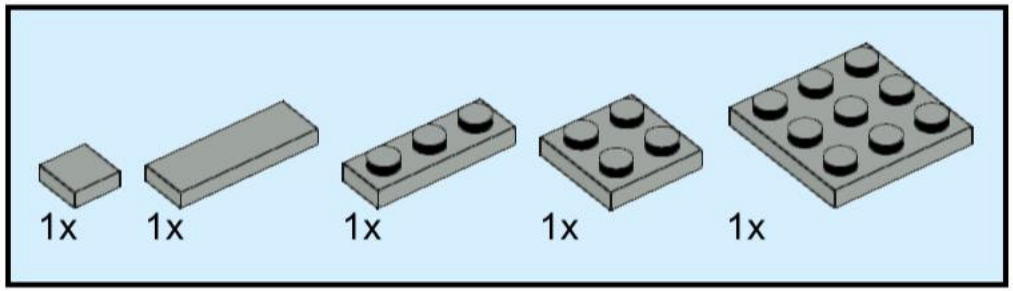

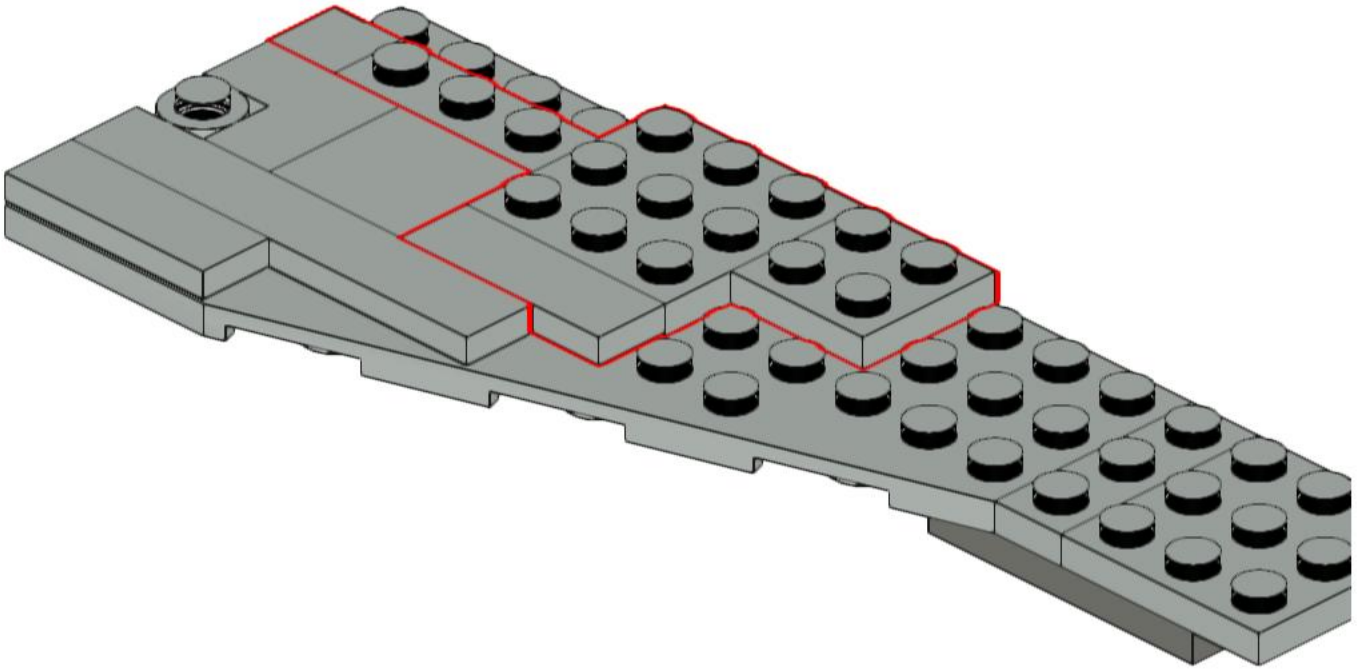

15

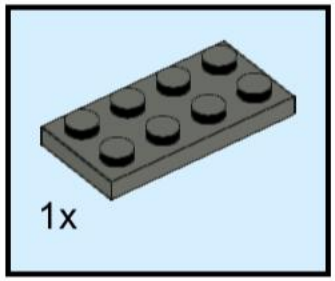

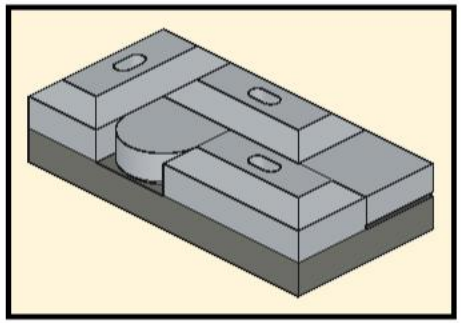

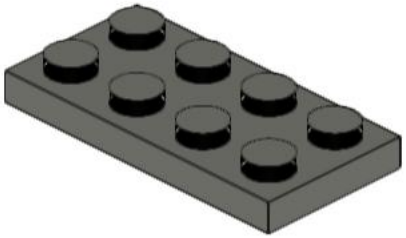

16

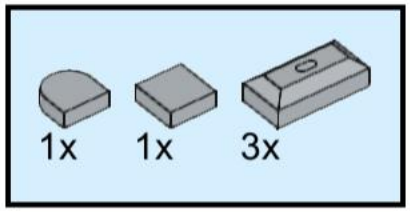

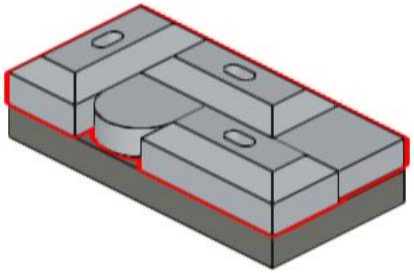

17

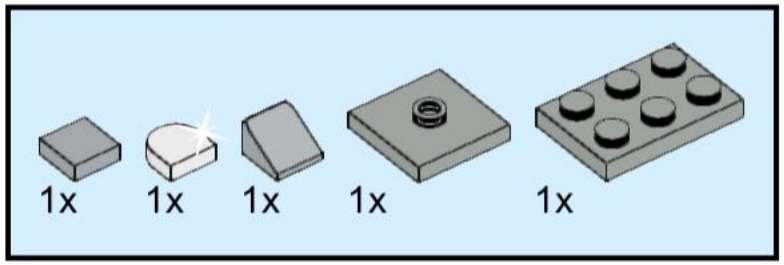

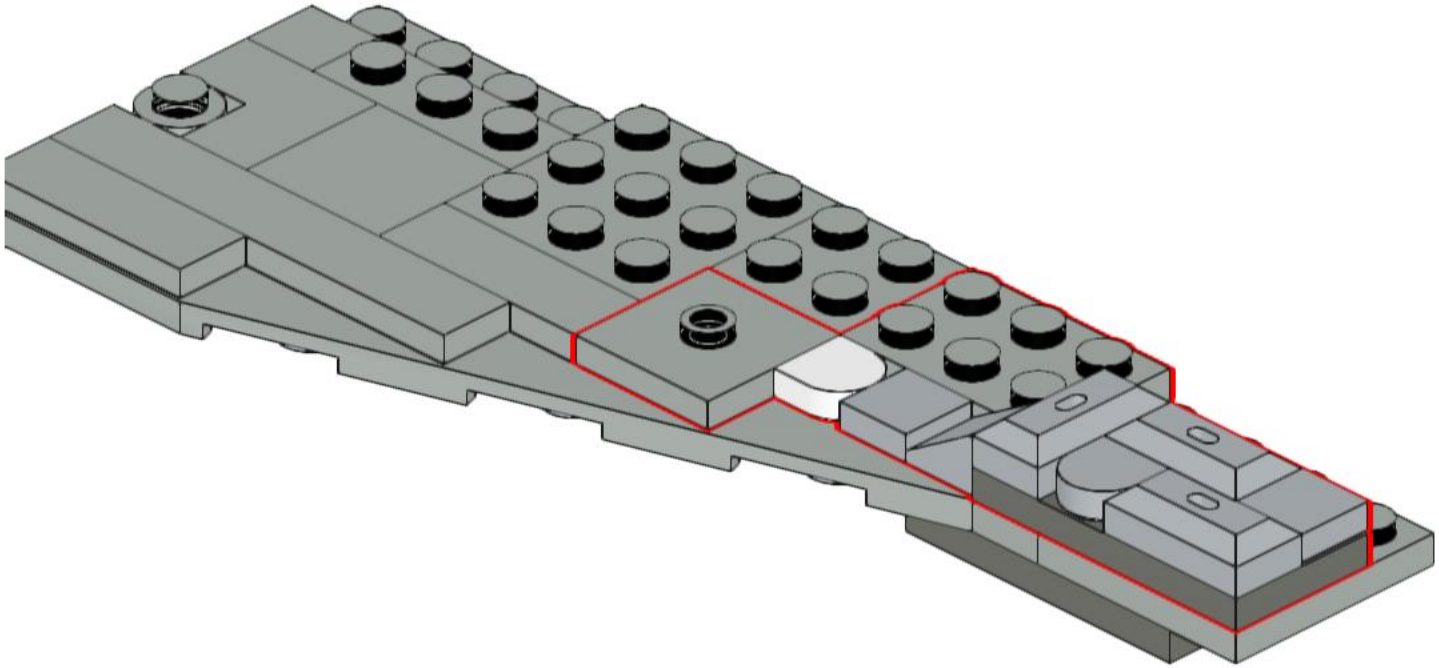

18

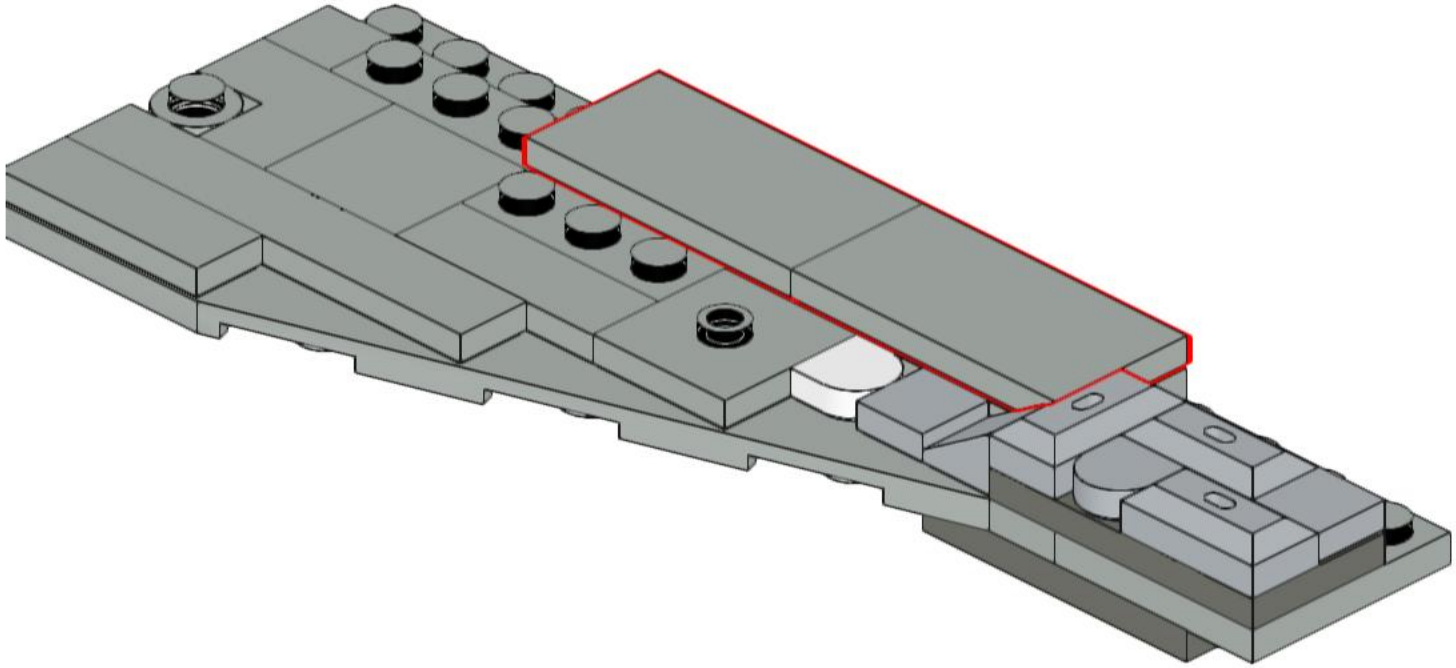

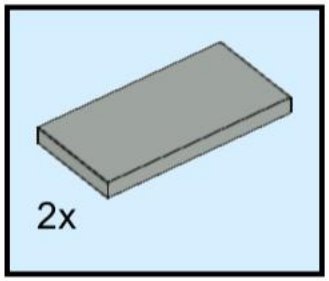

19

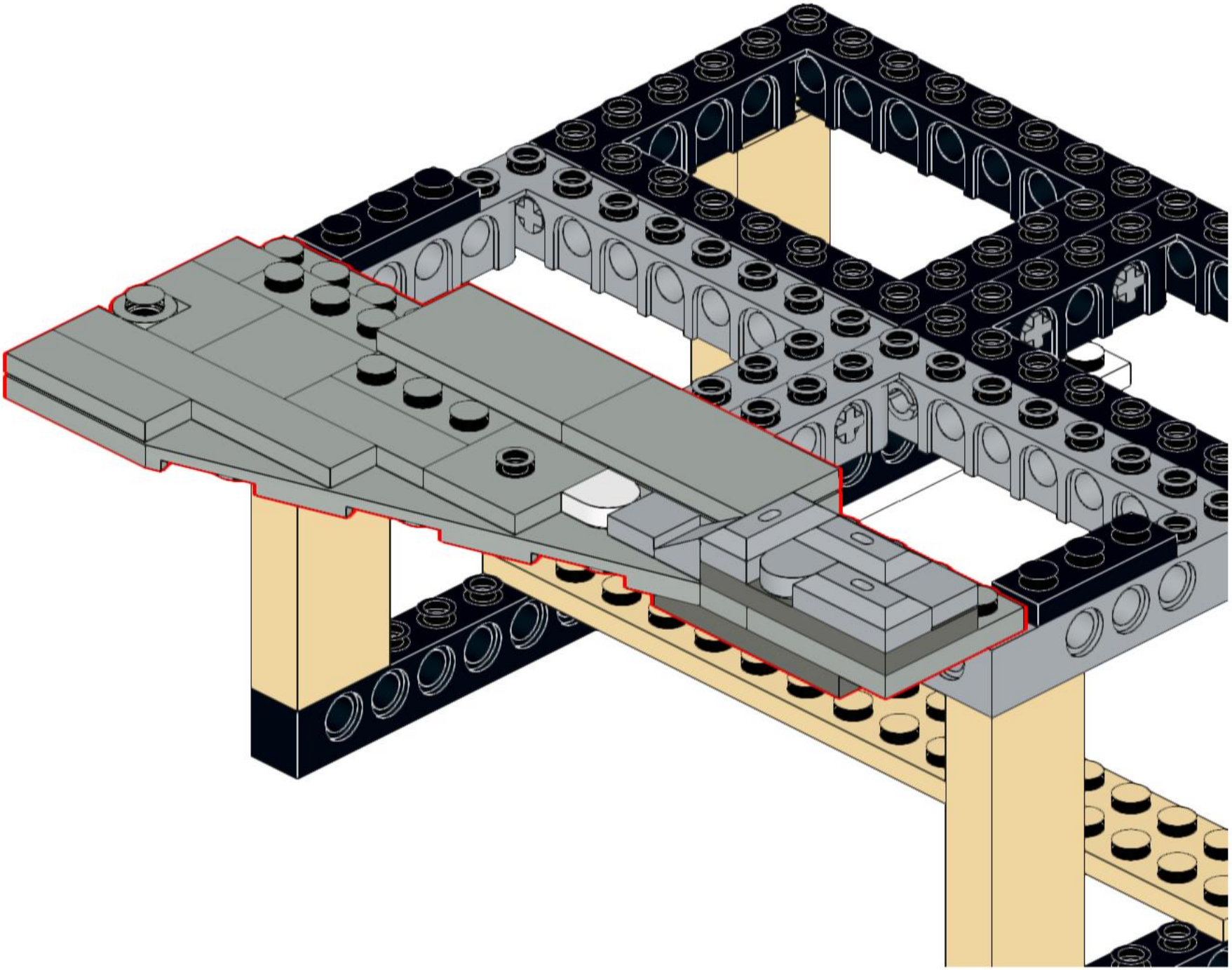

20

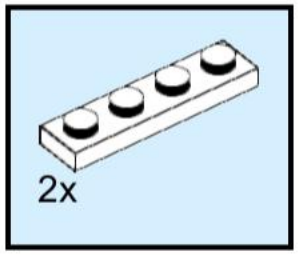

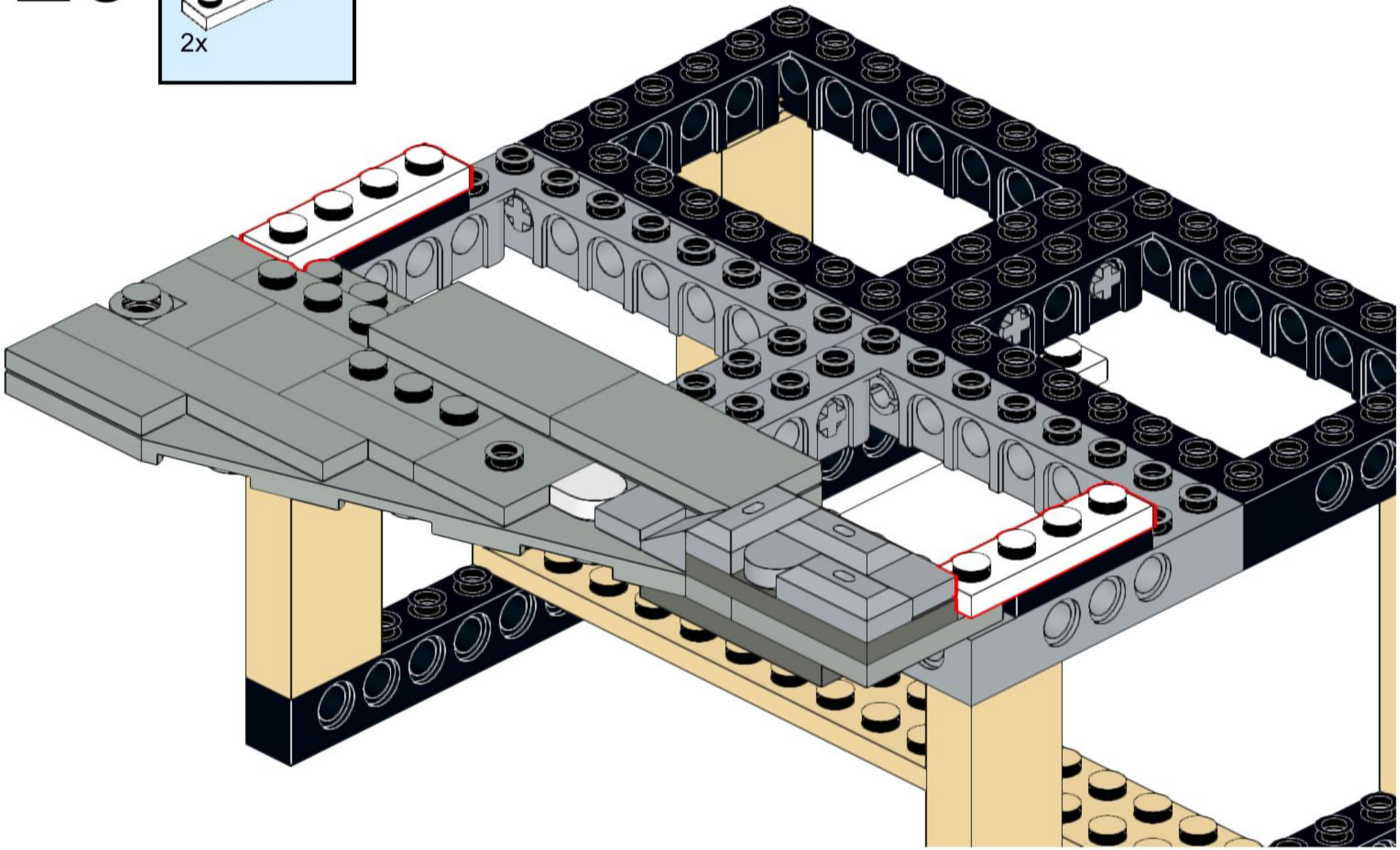

21

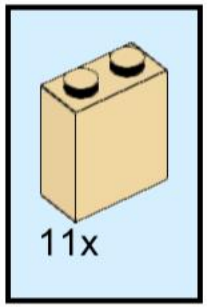

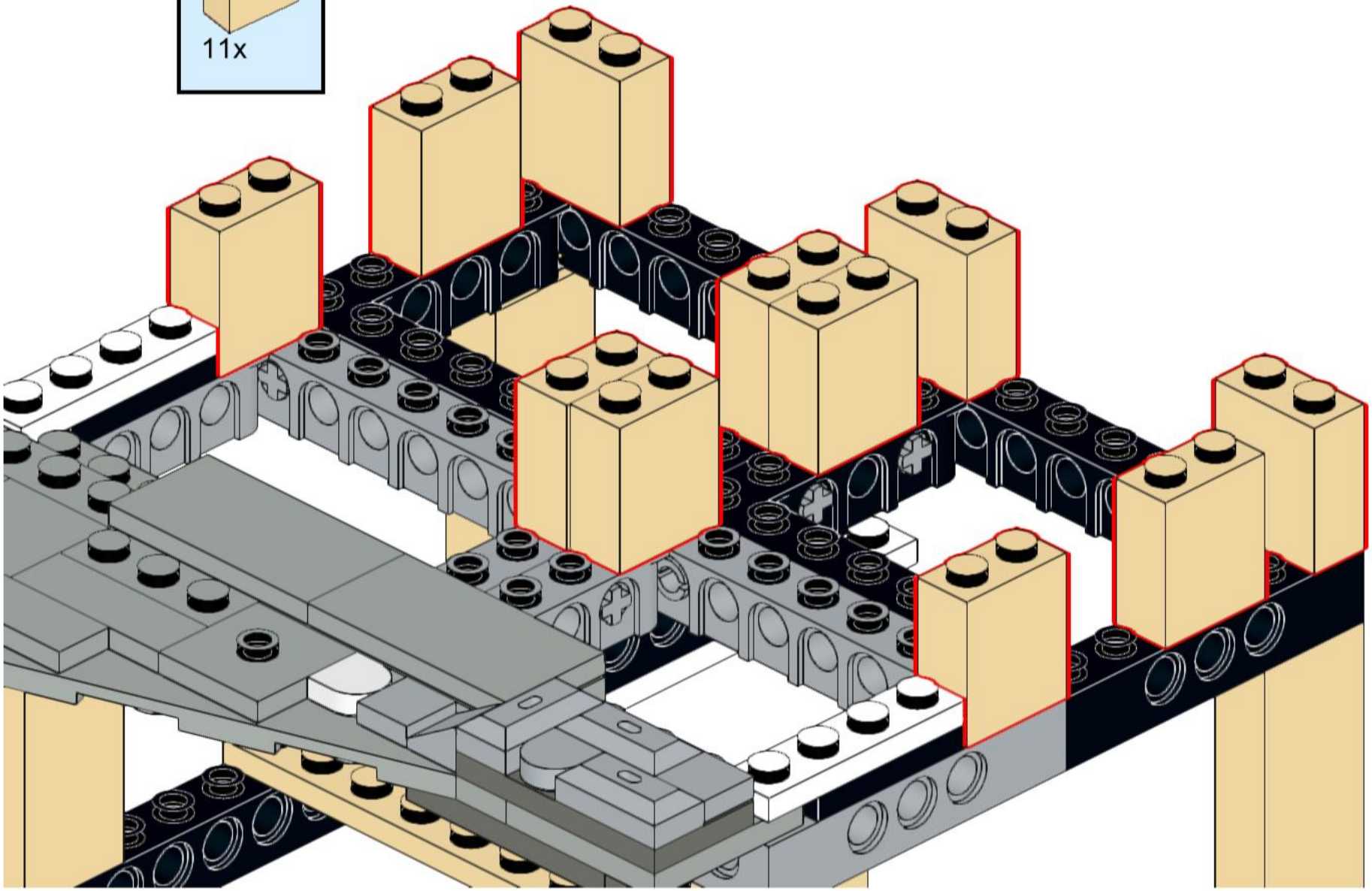

22

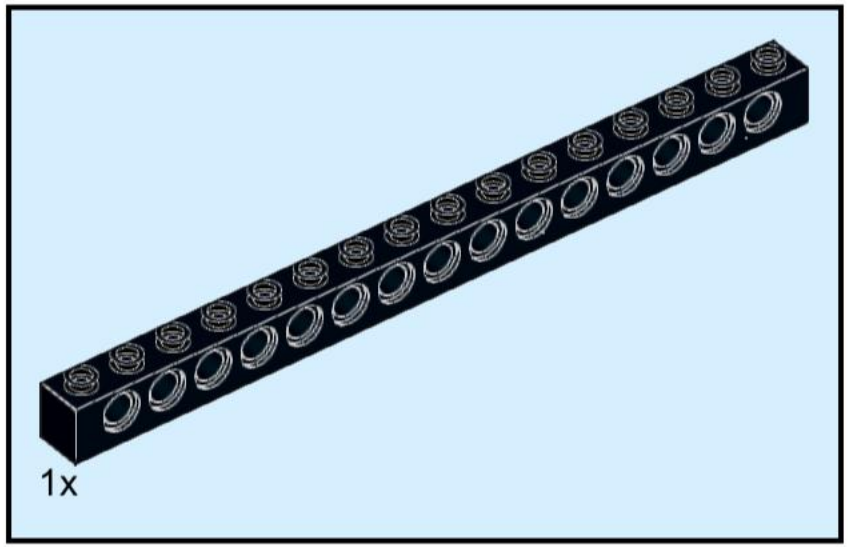

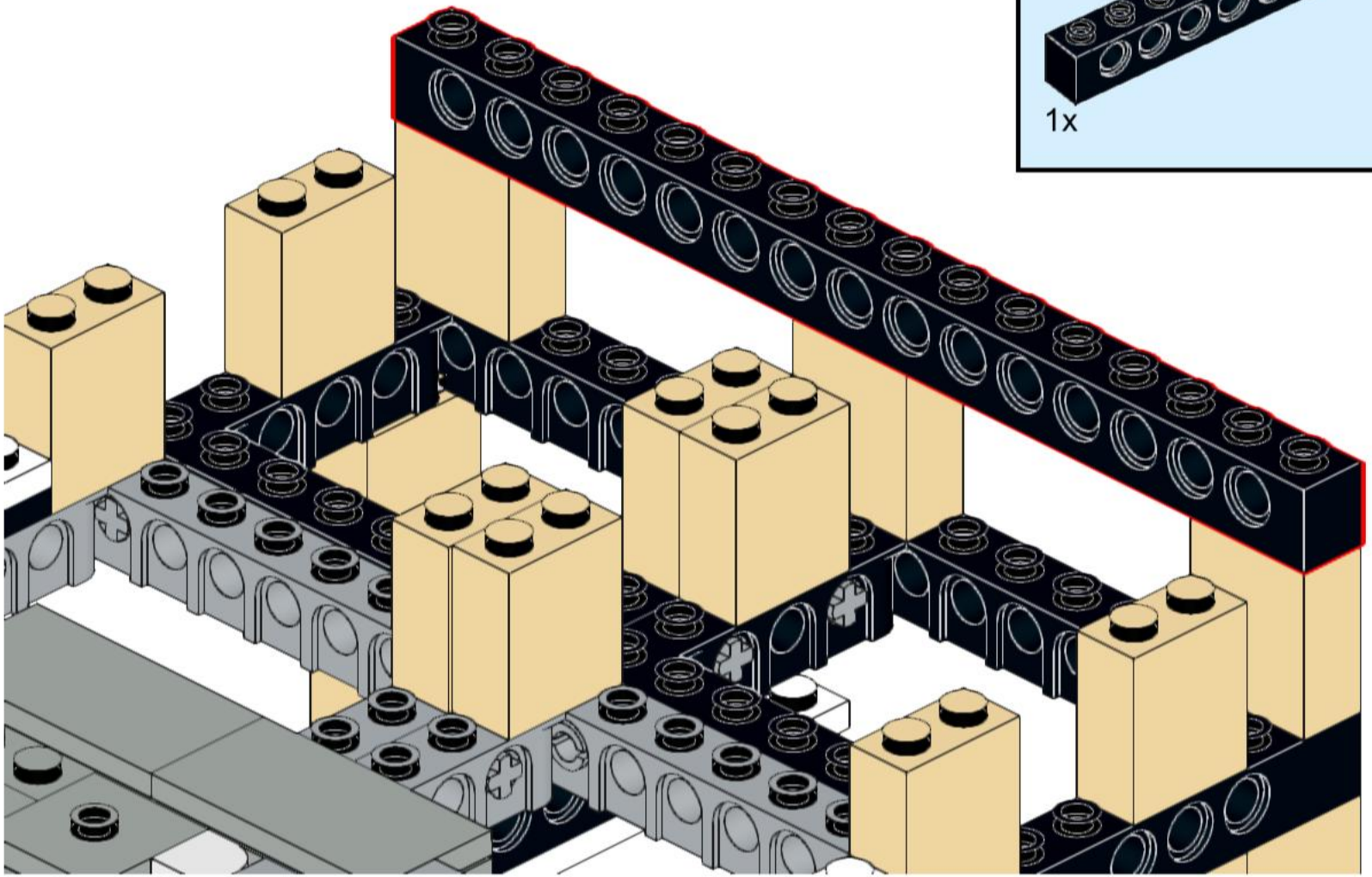

23

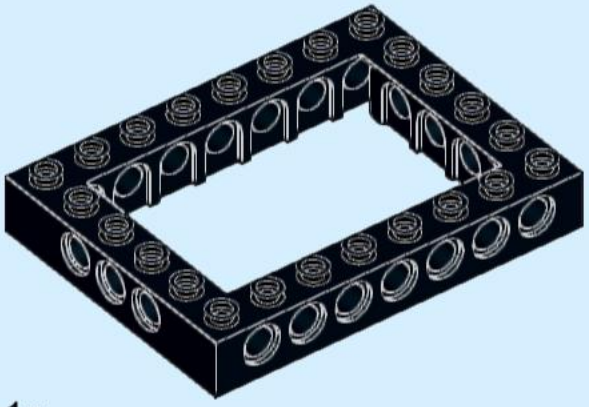

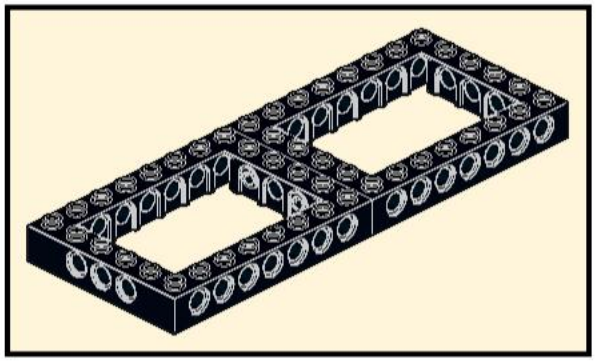

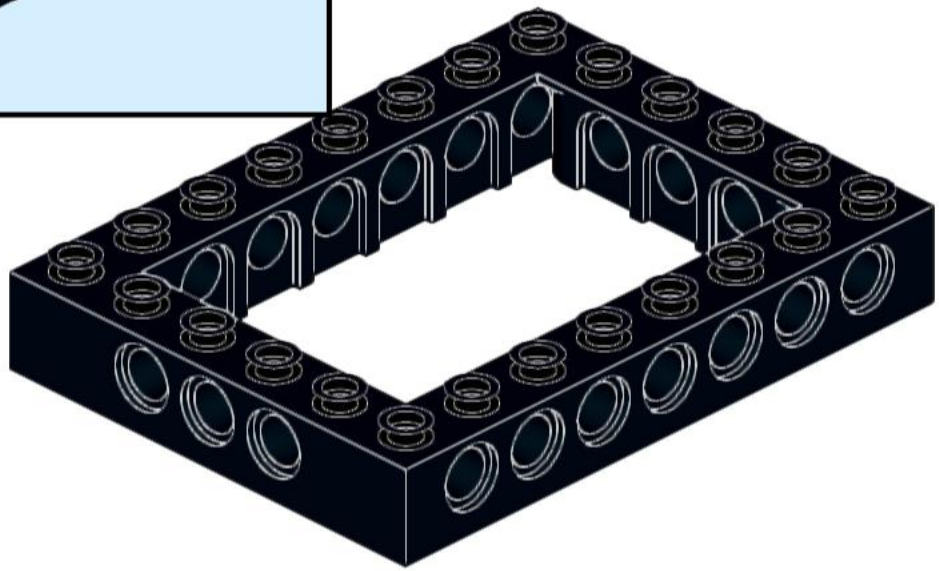

24

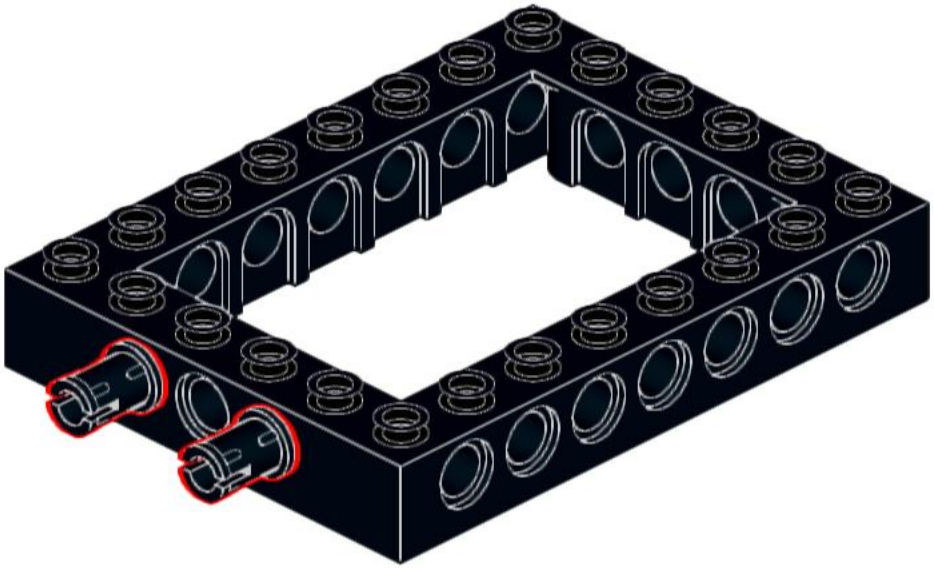

25

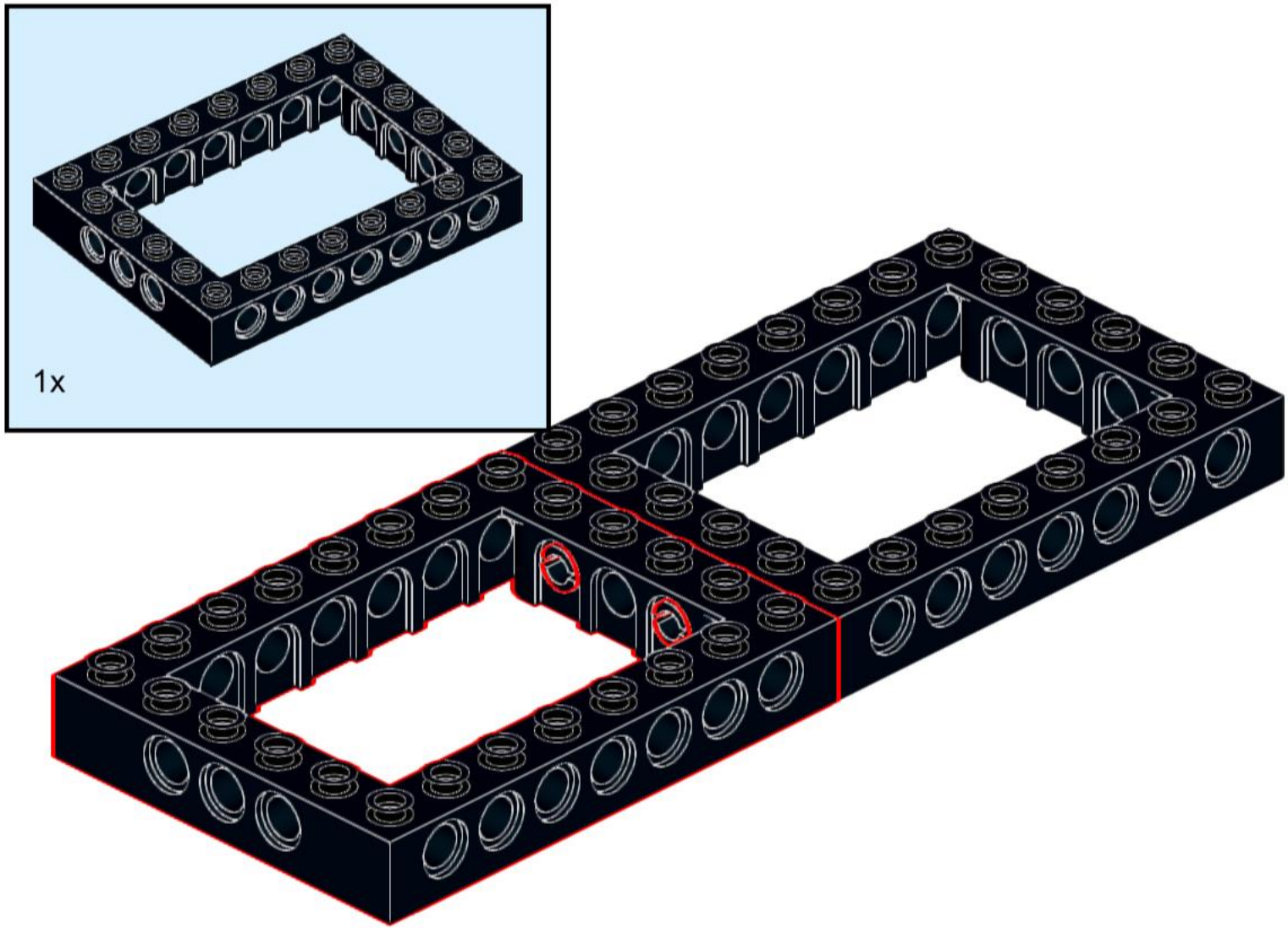

26

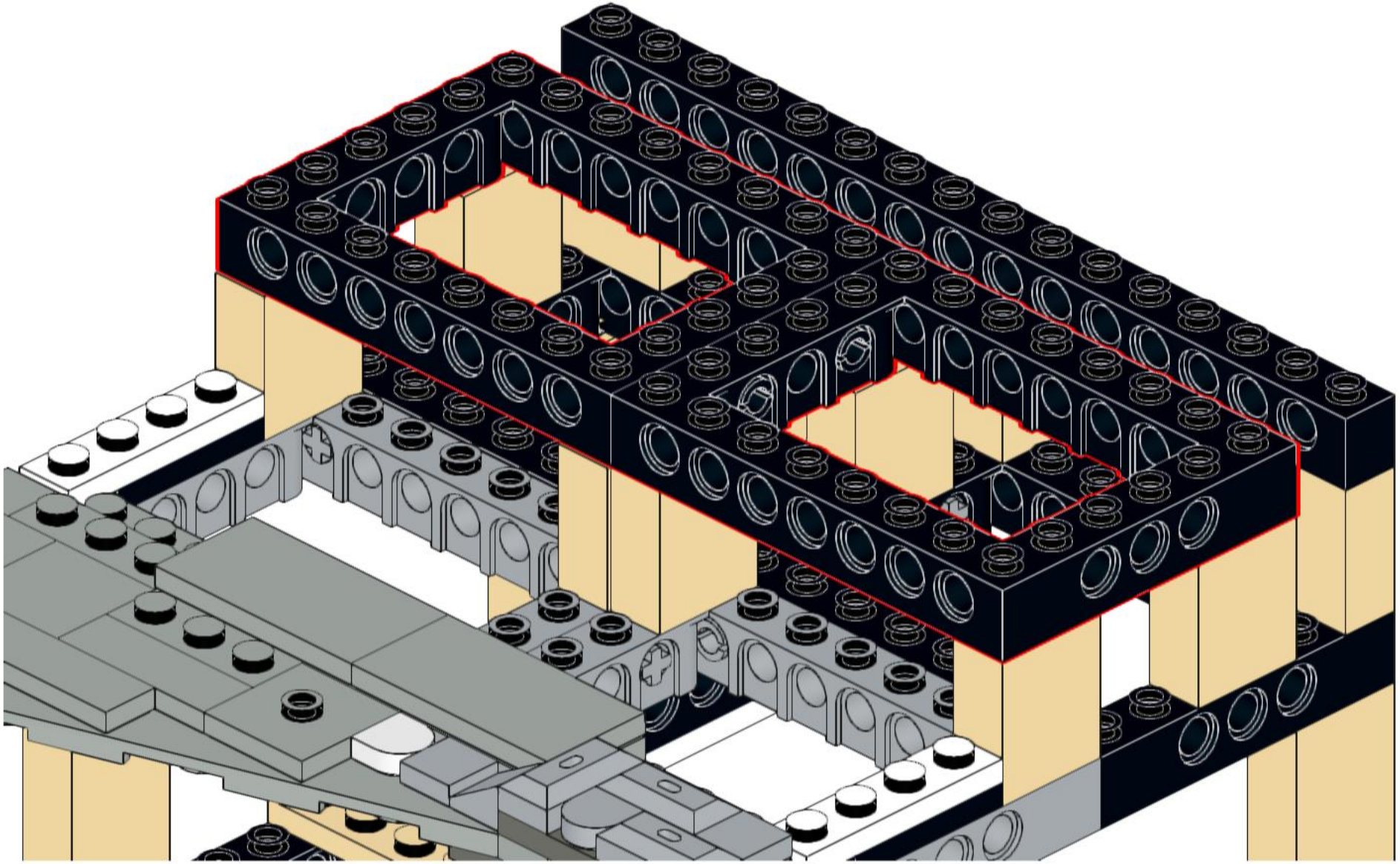

27

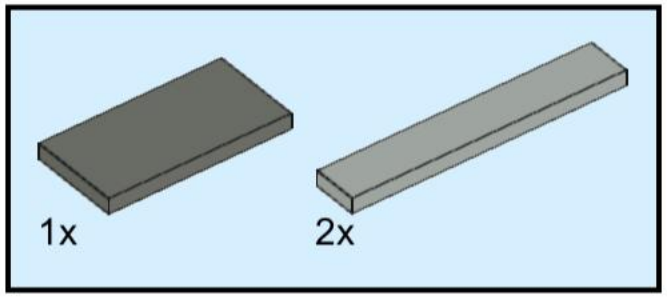

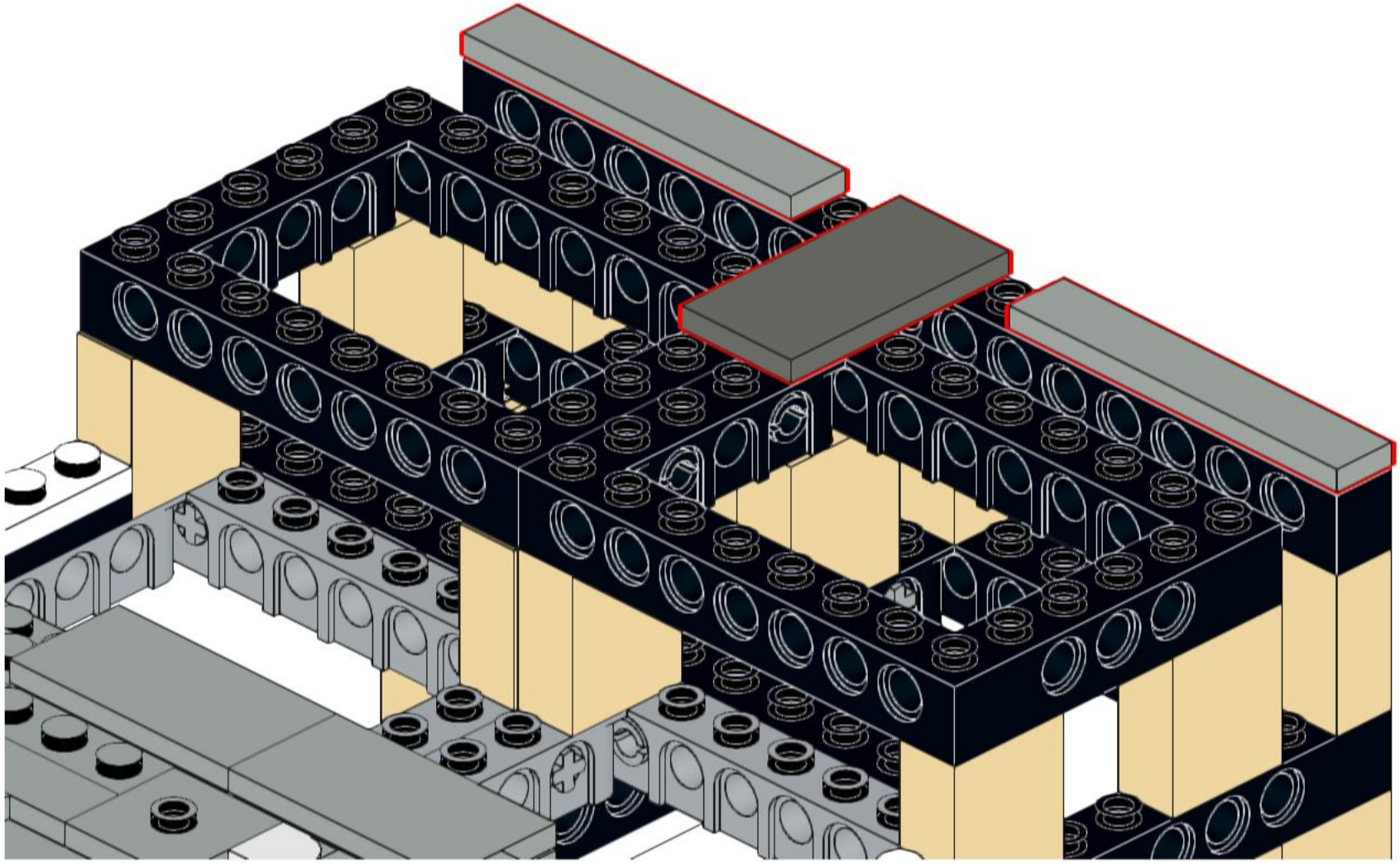

28

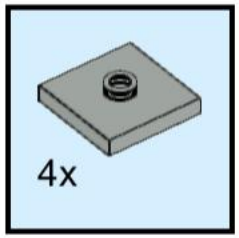

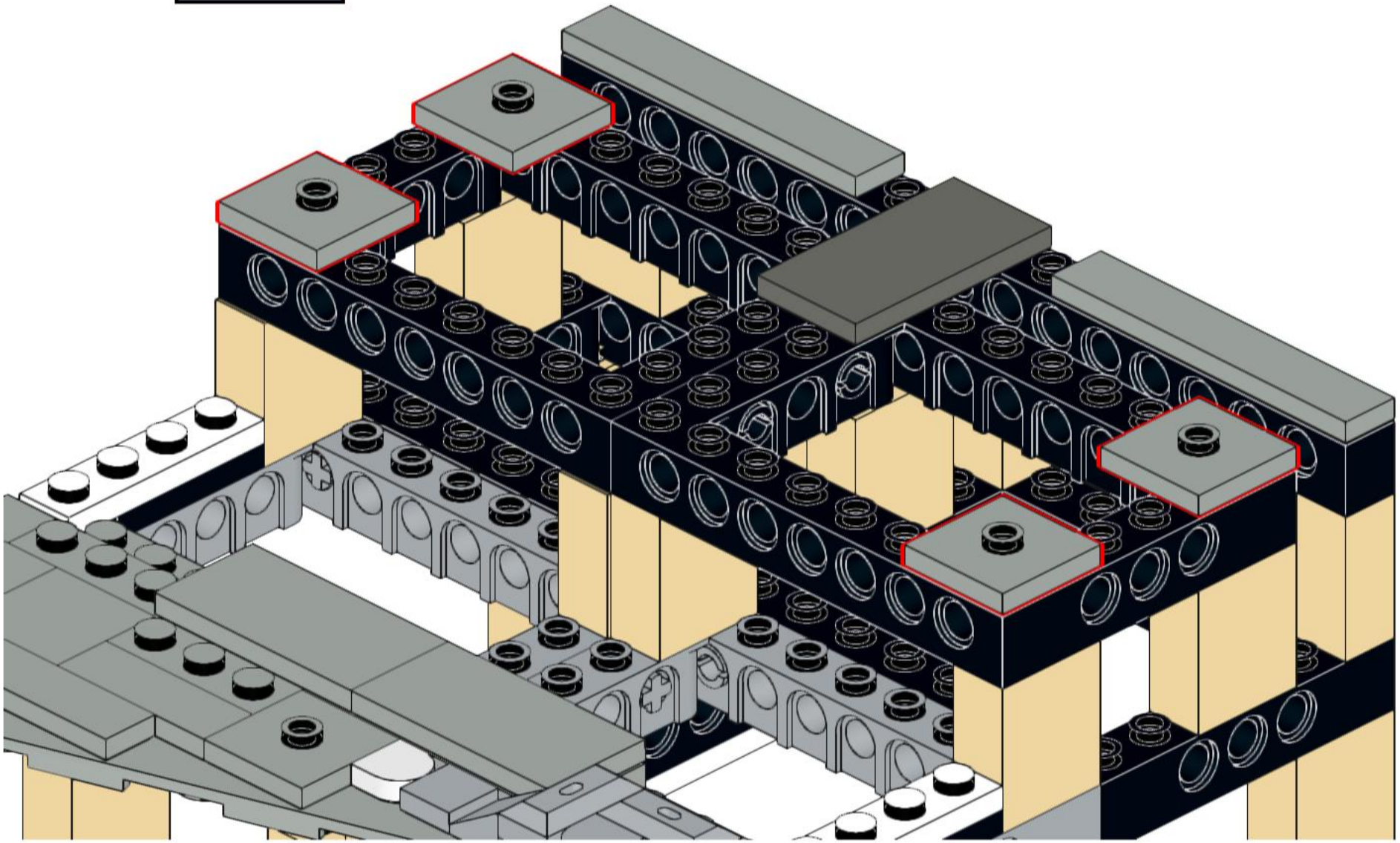

29

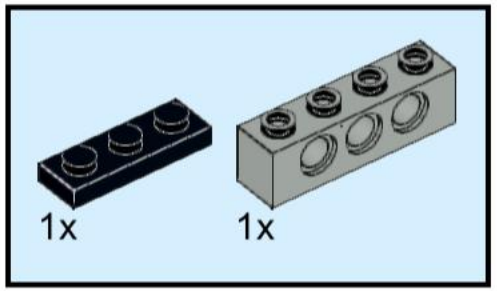

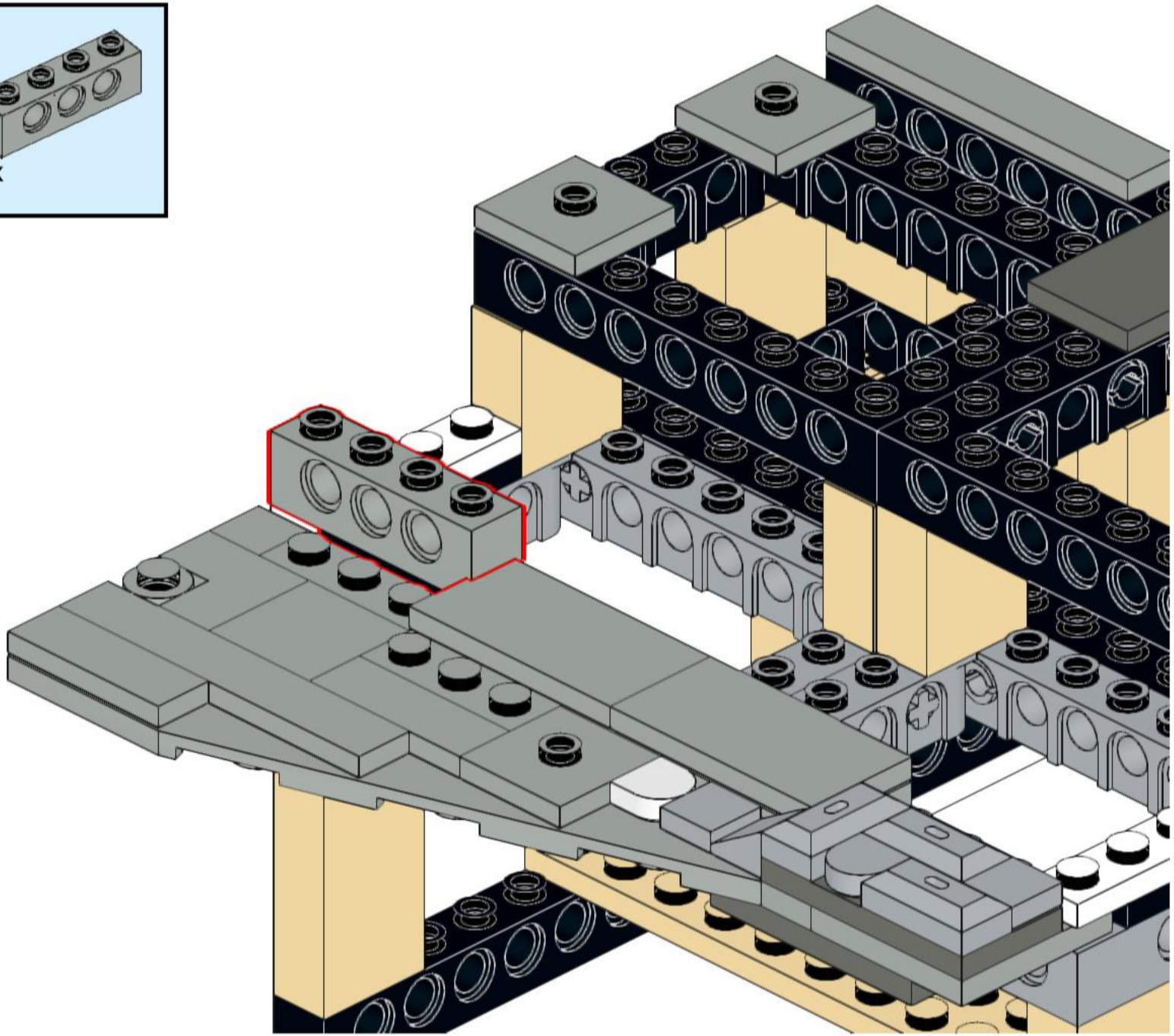

30

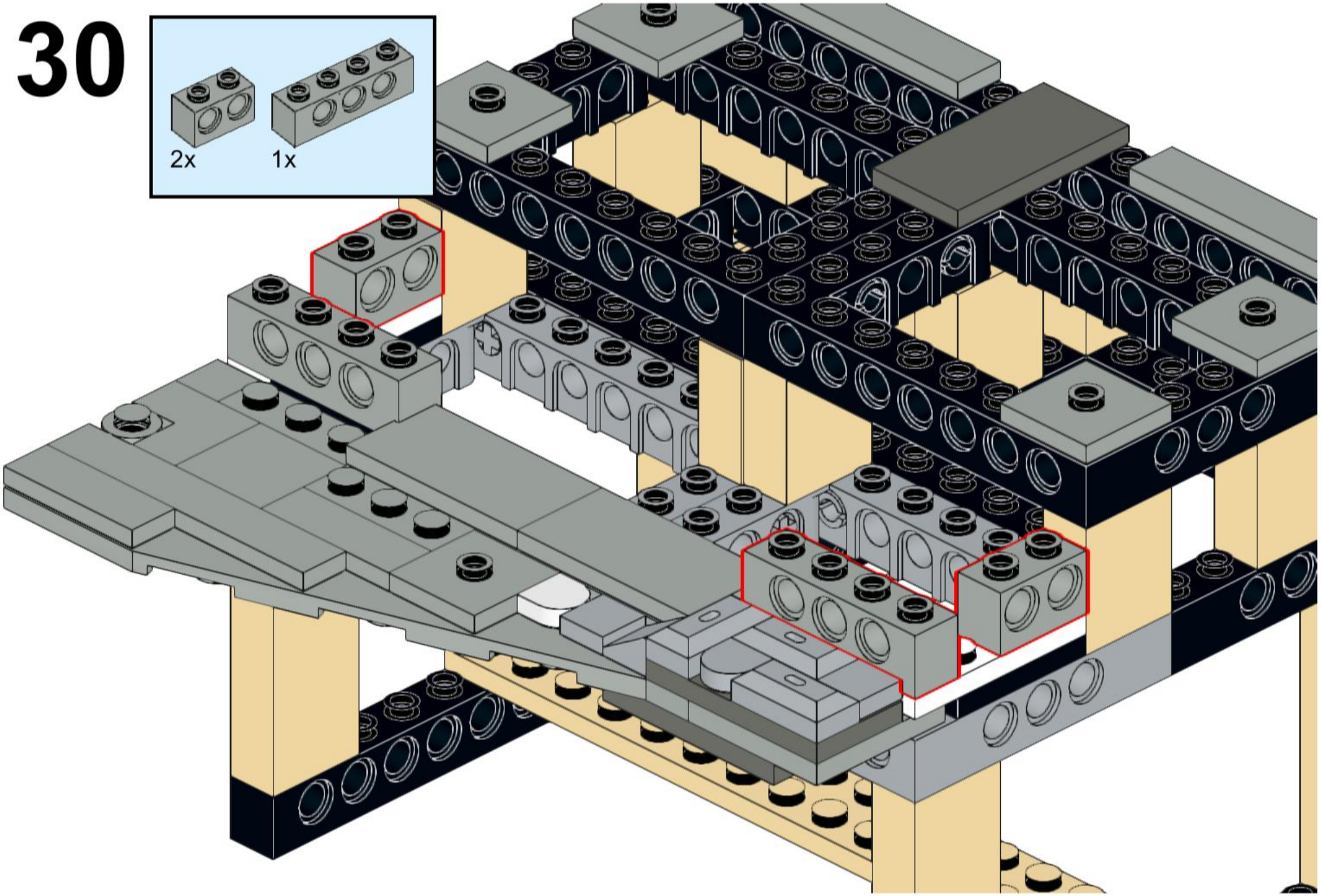

31

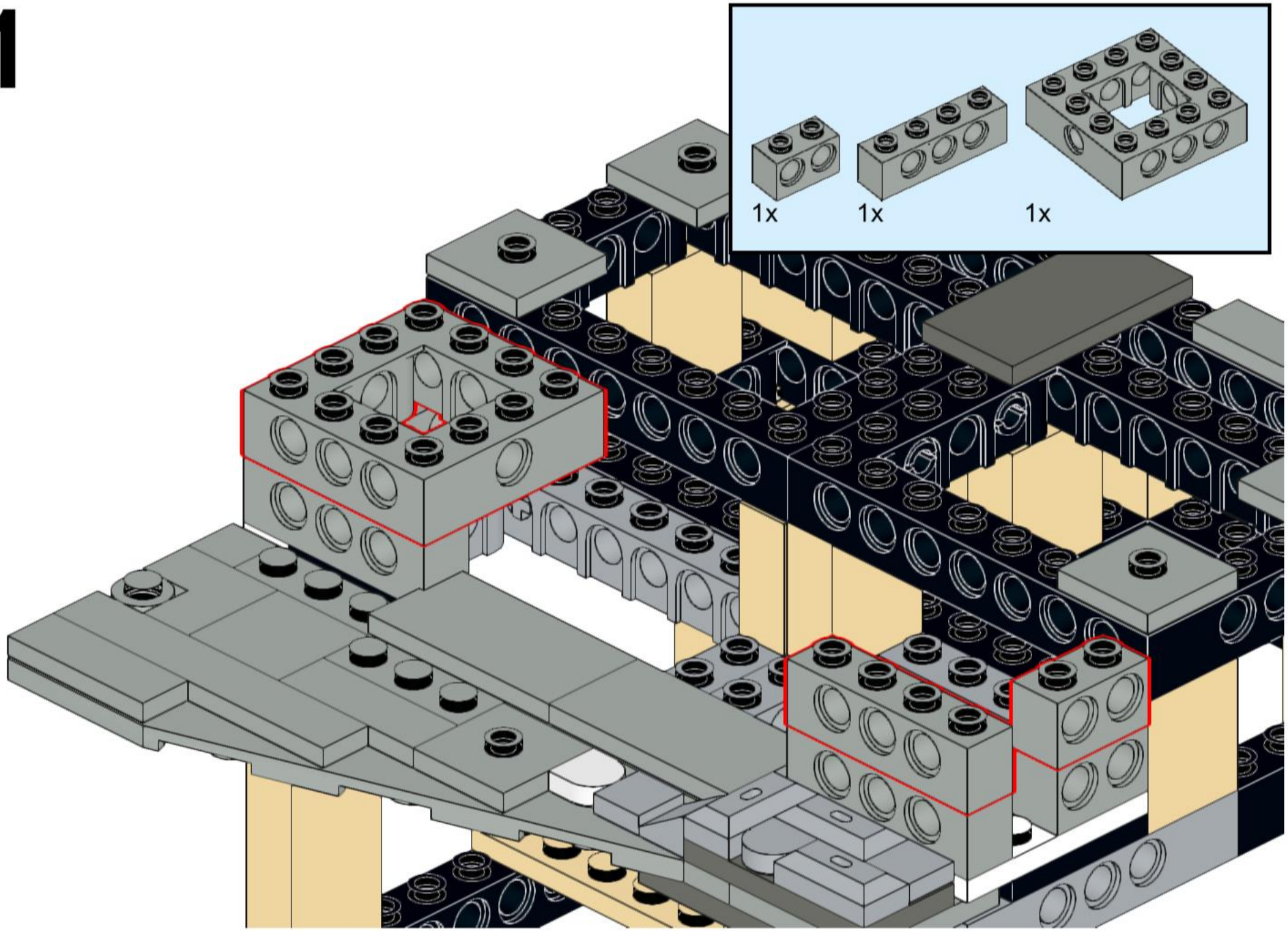

32

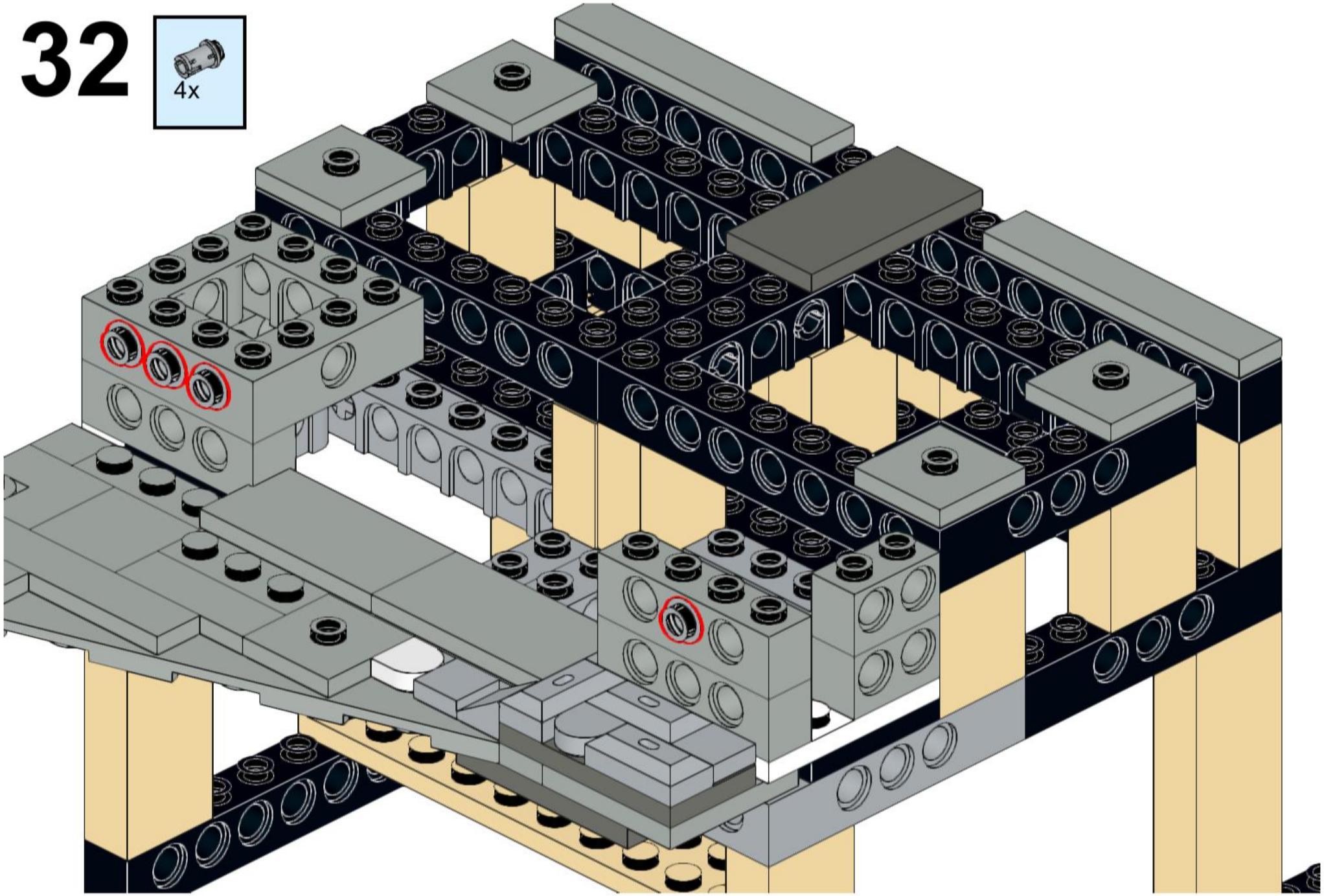

33

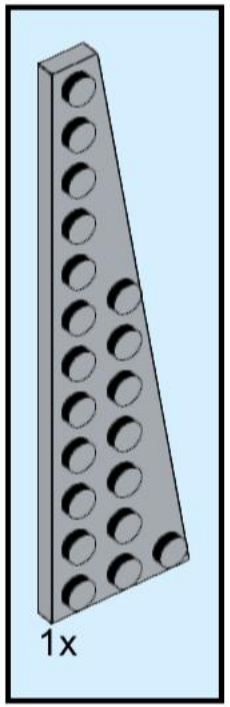

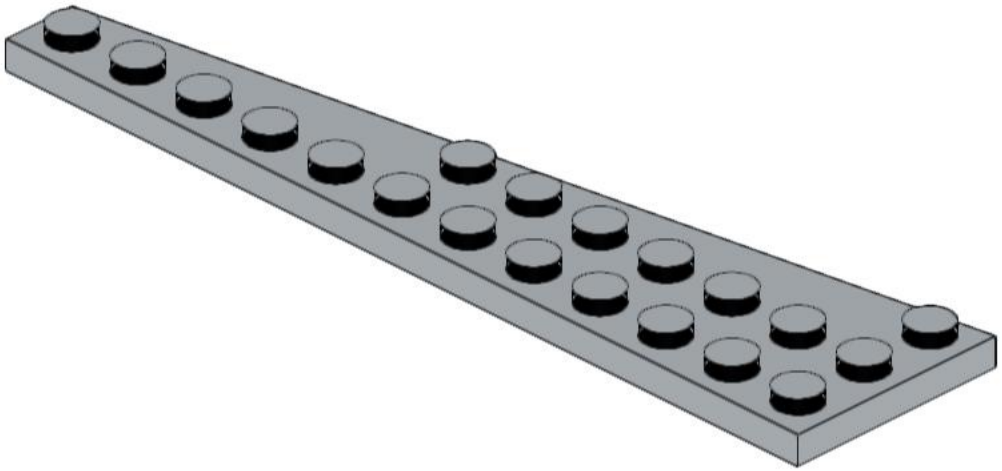

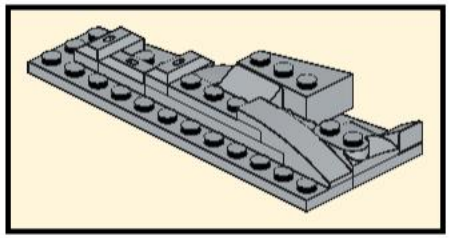

34

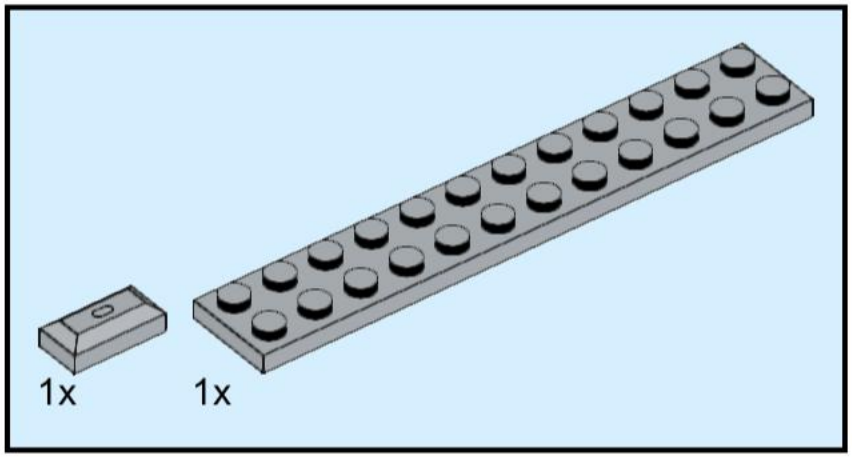

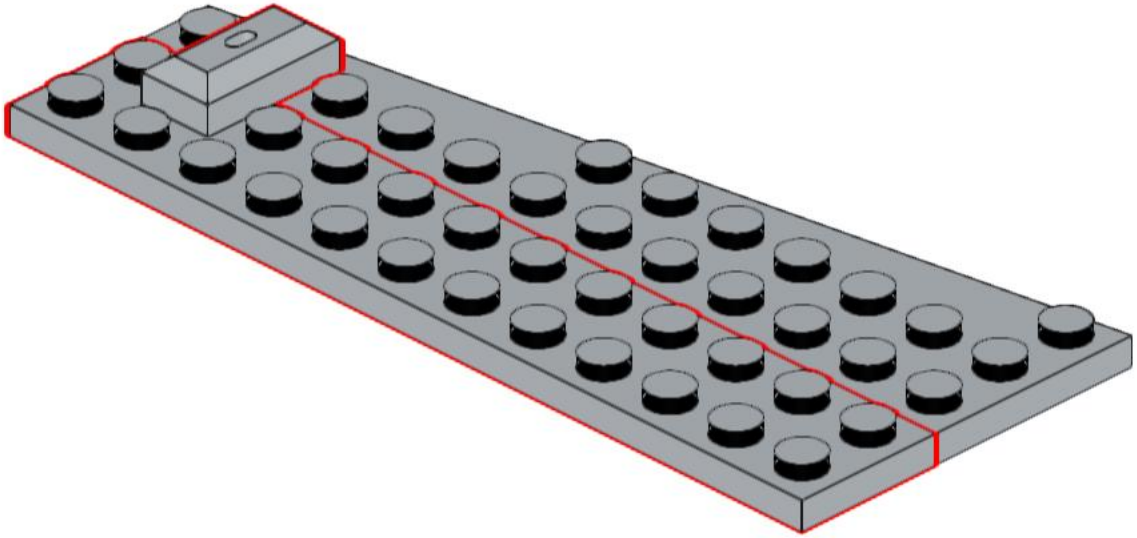

35

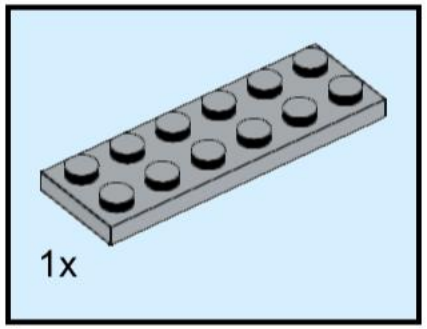

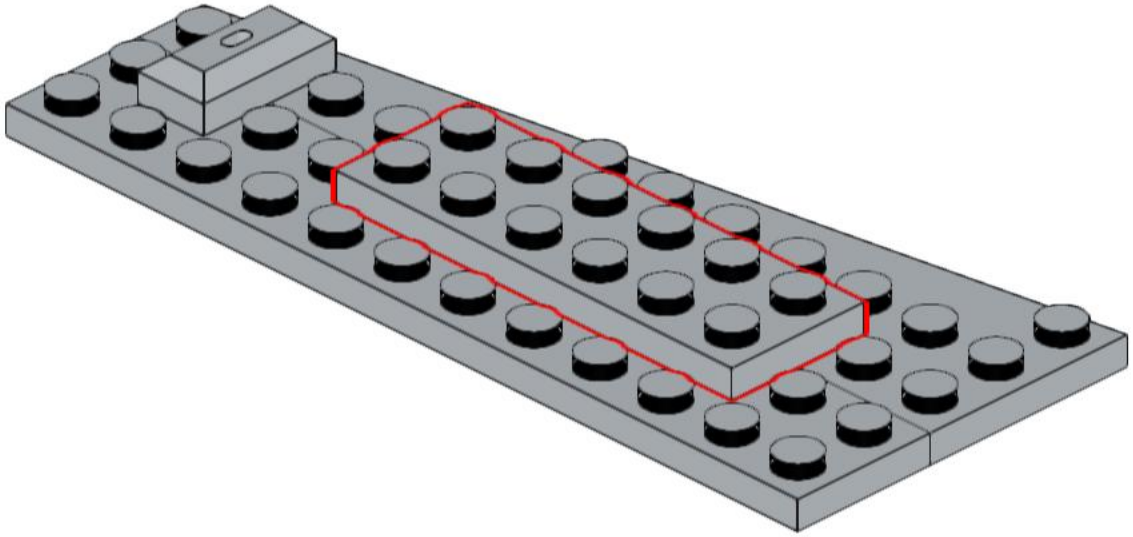

36

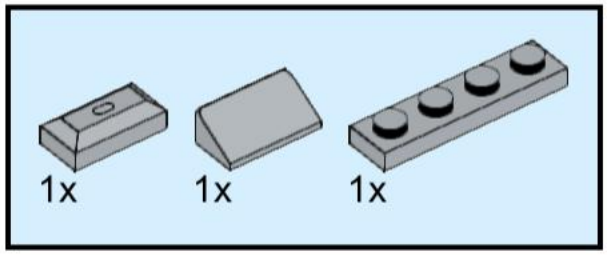

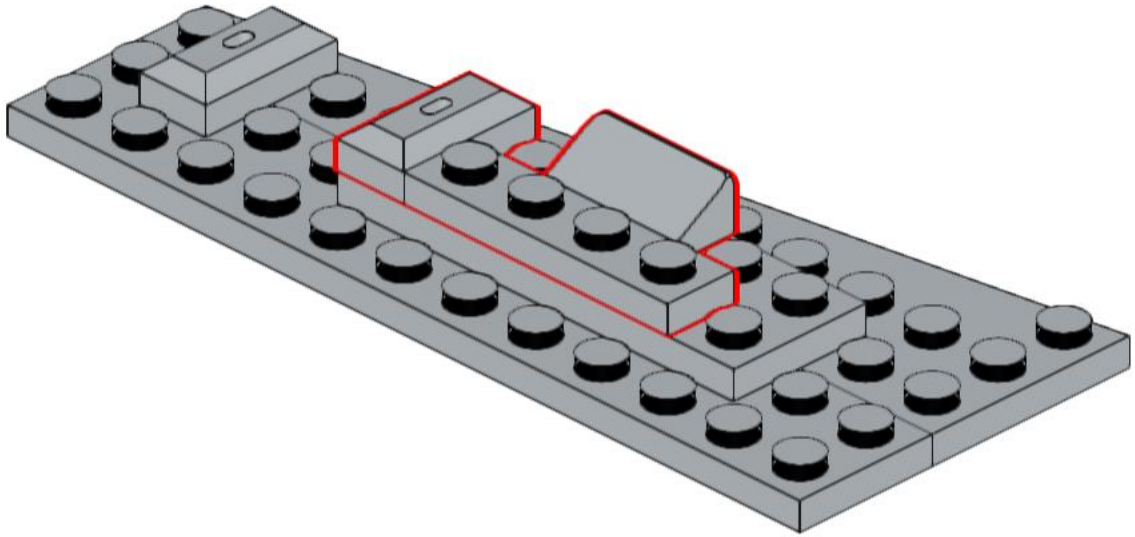

37

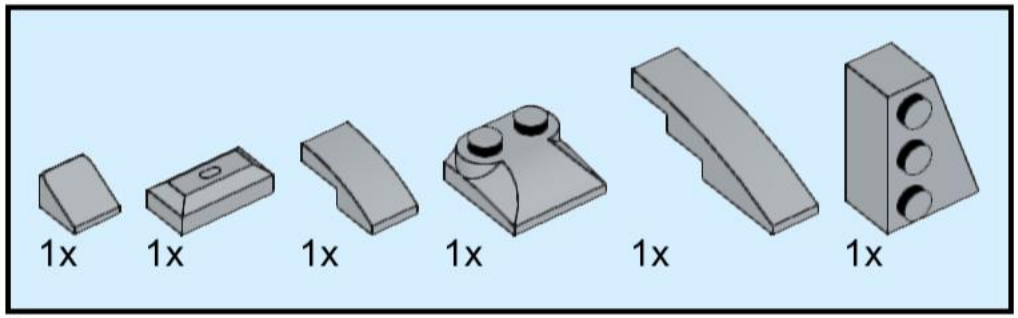

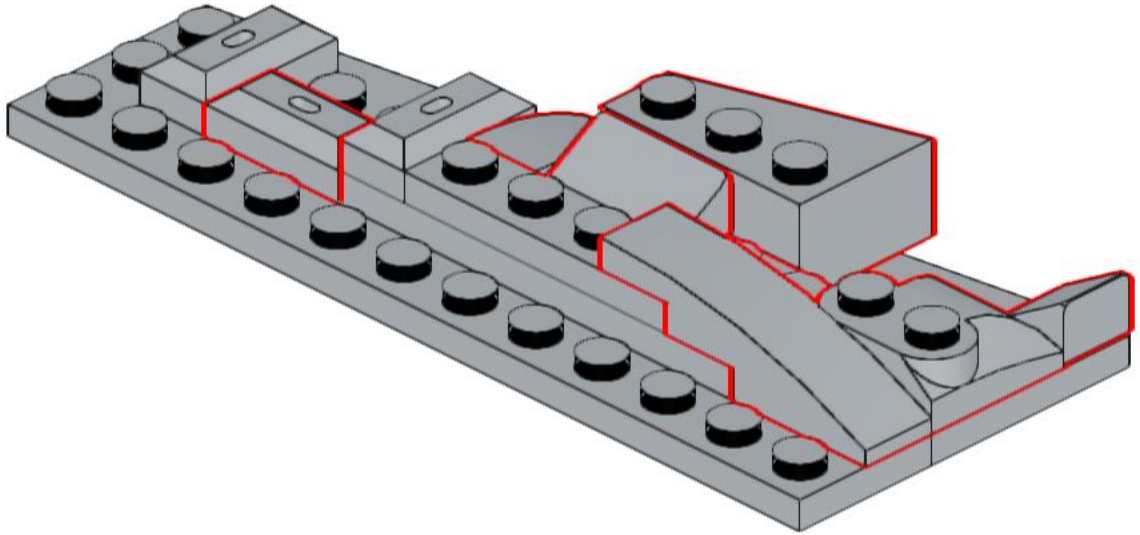

38

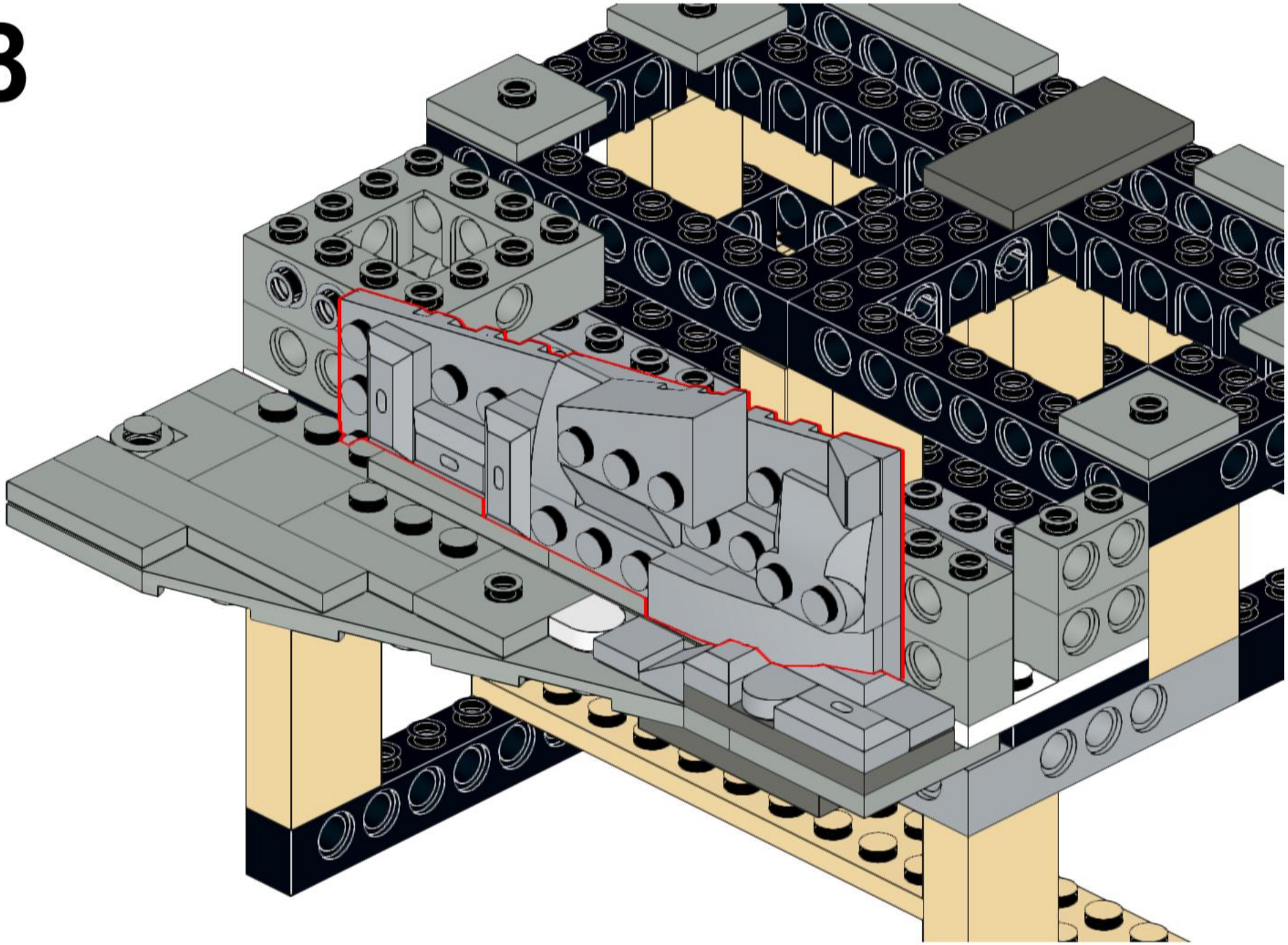

39

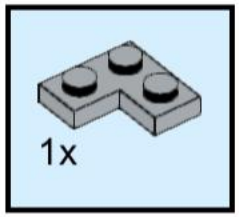

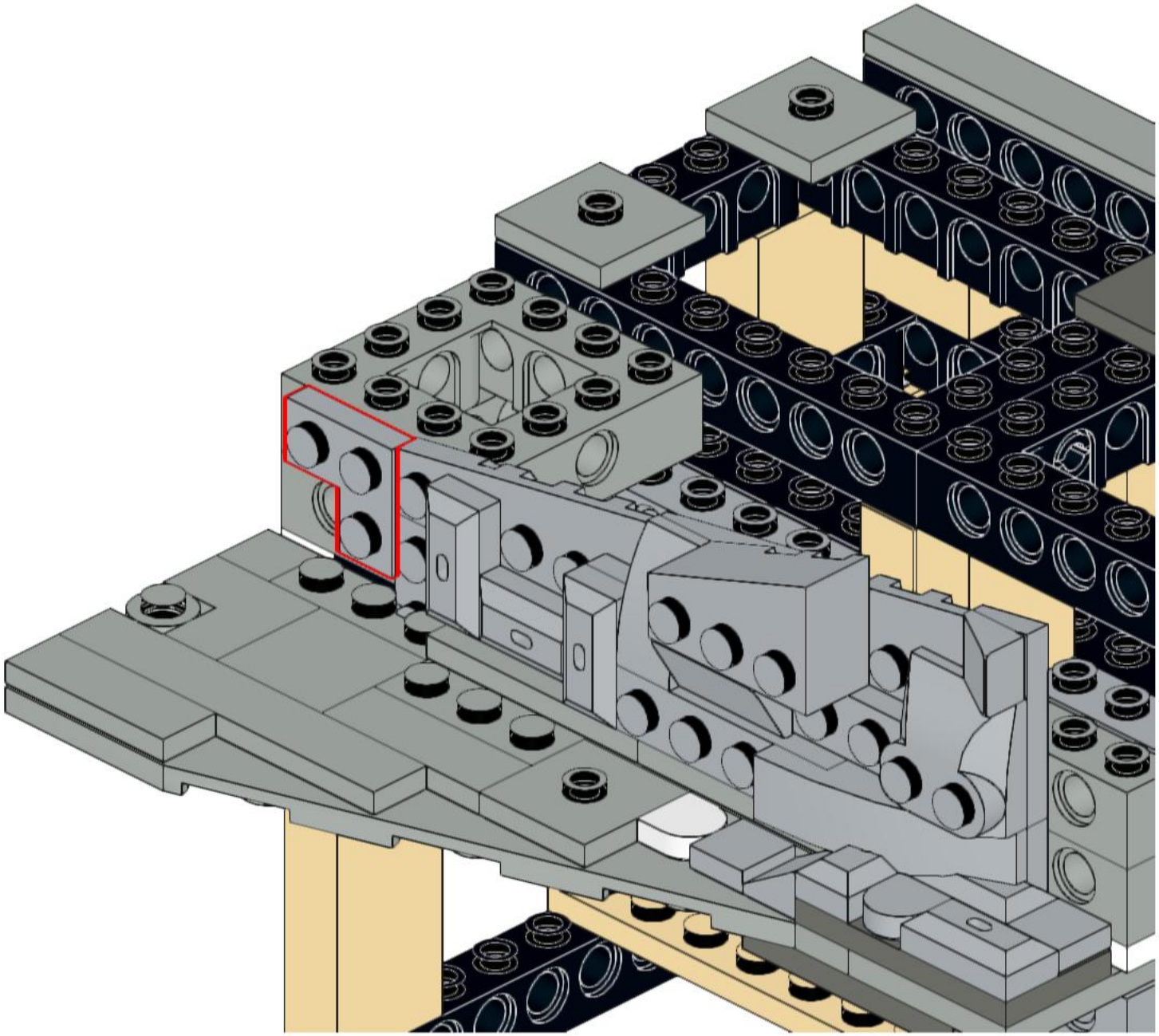

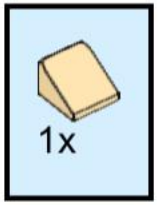
1x

41

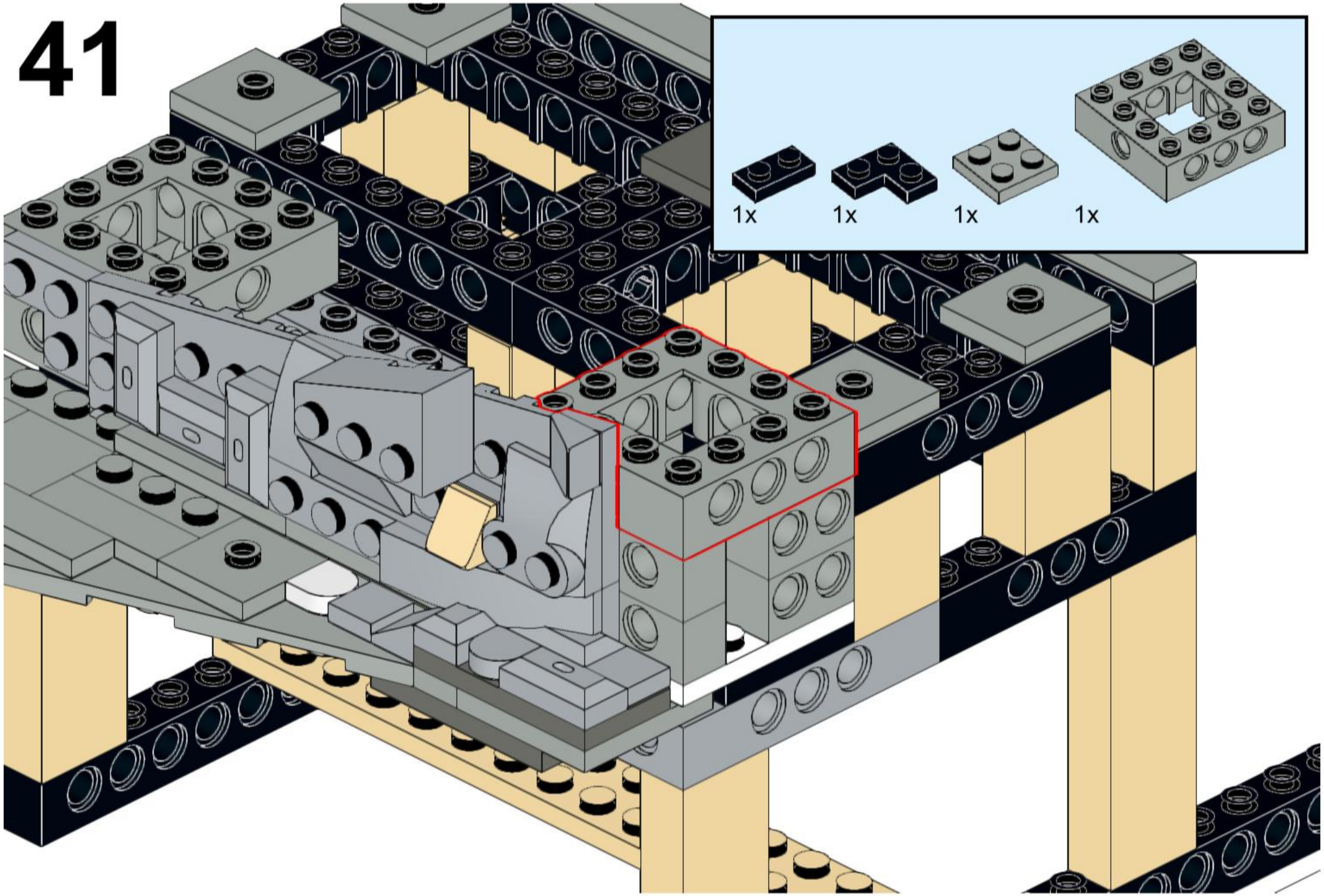

42

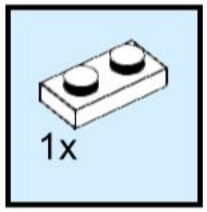

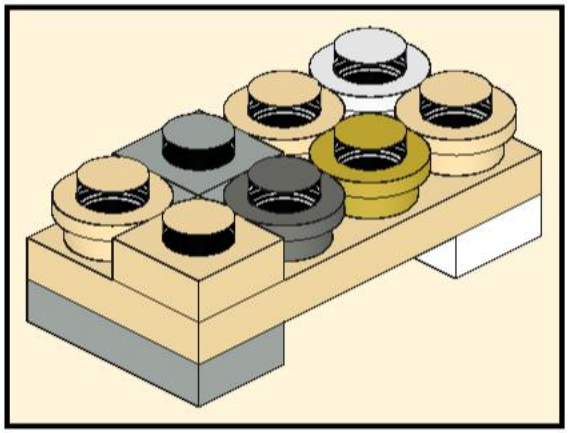

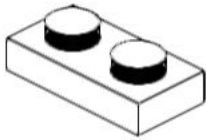

43

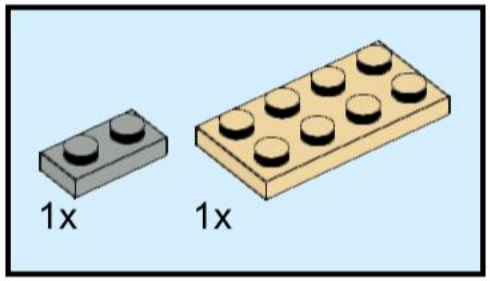

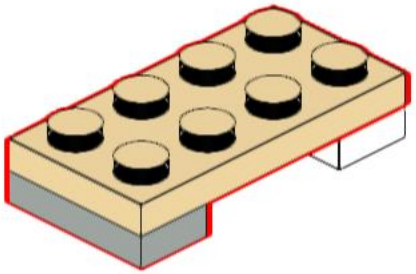

44

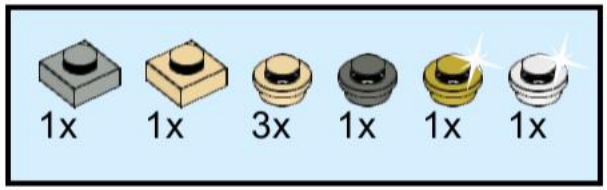

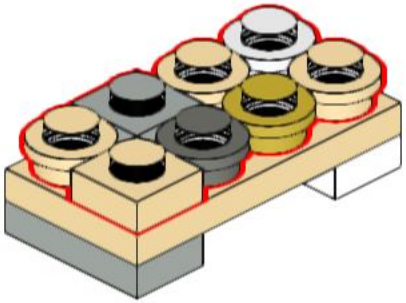

45

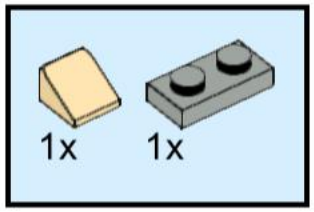

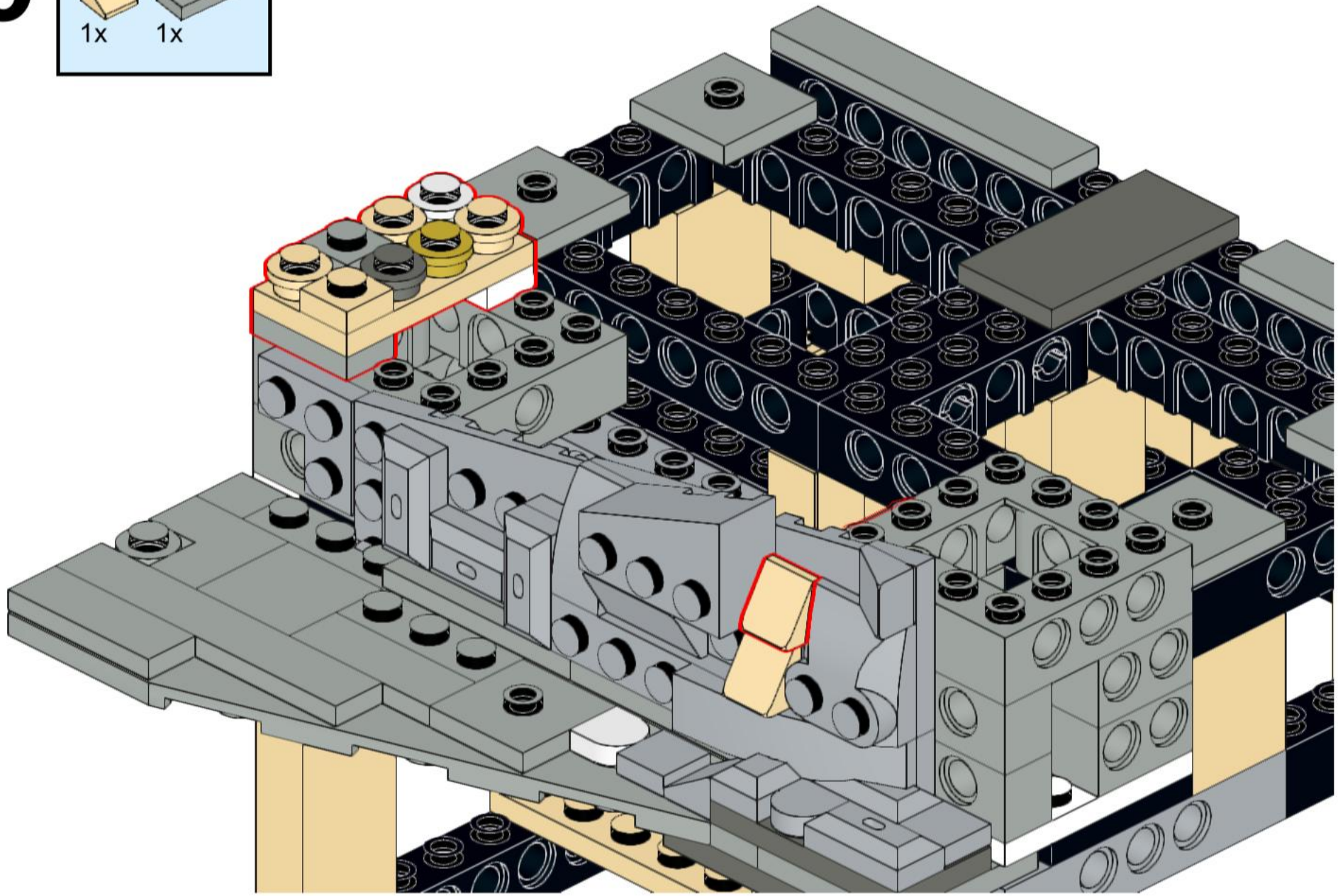

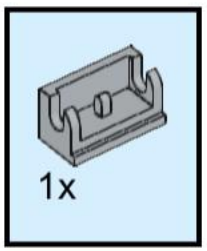
1x

47

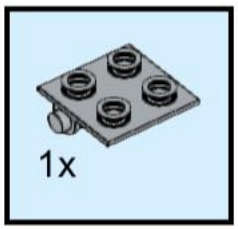

48

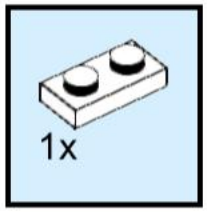

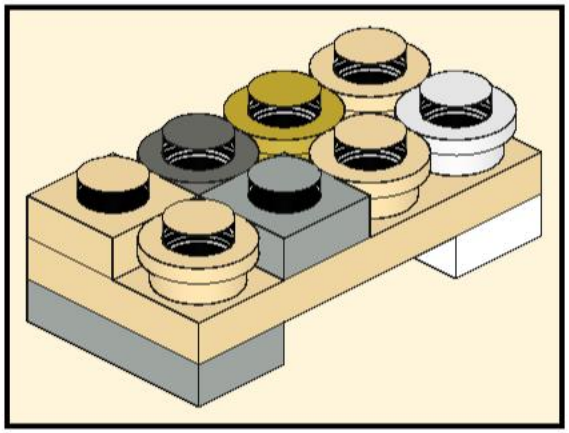

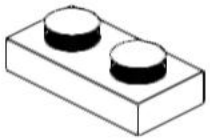

49

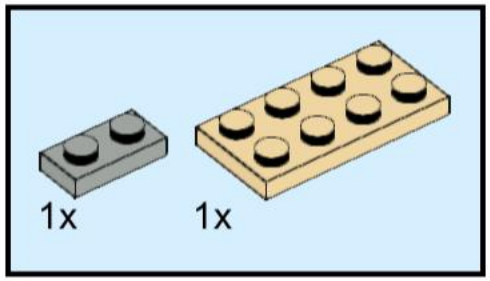

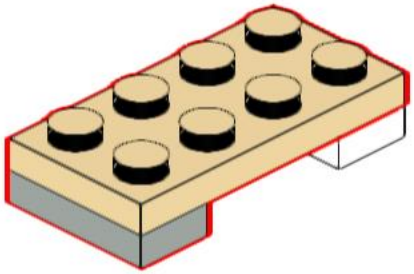

50

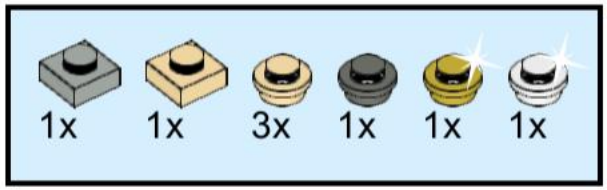

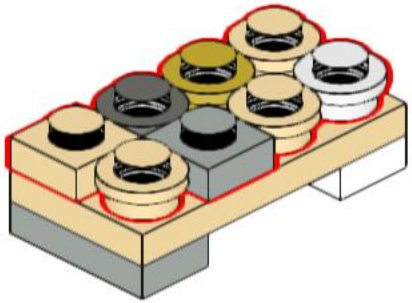

51

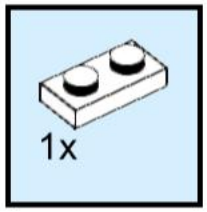

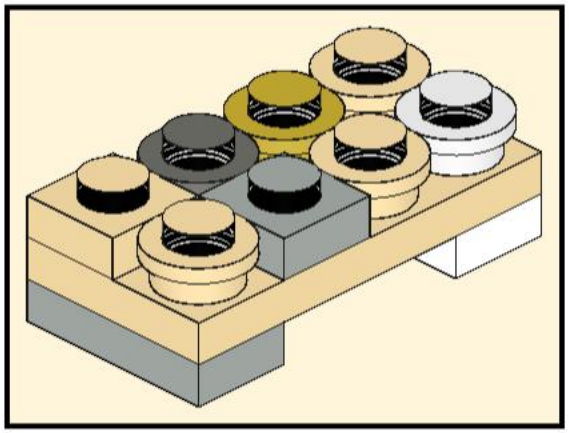

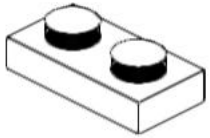

52

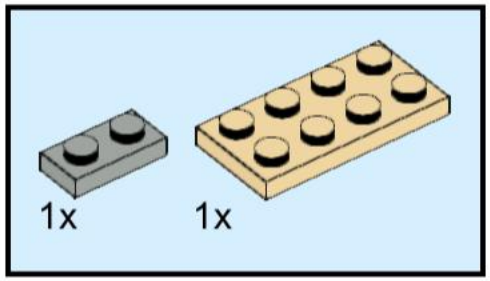

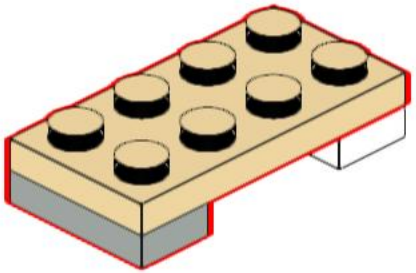

53

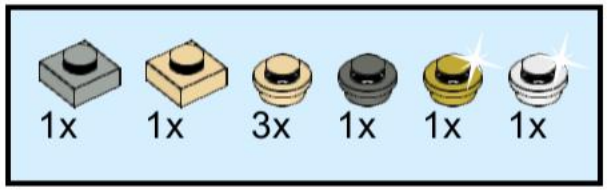

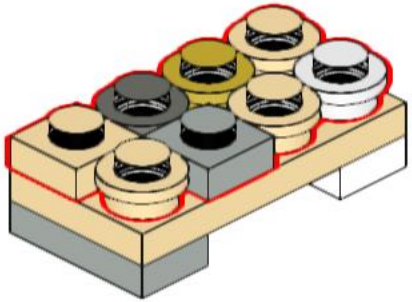

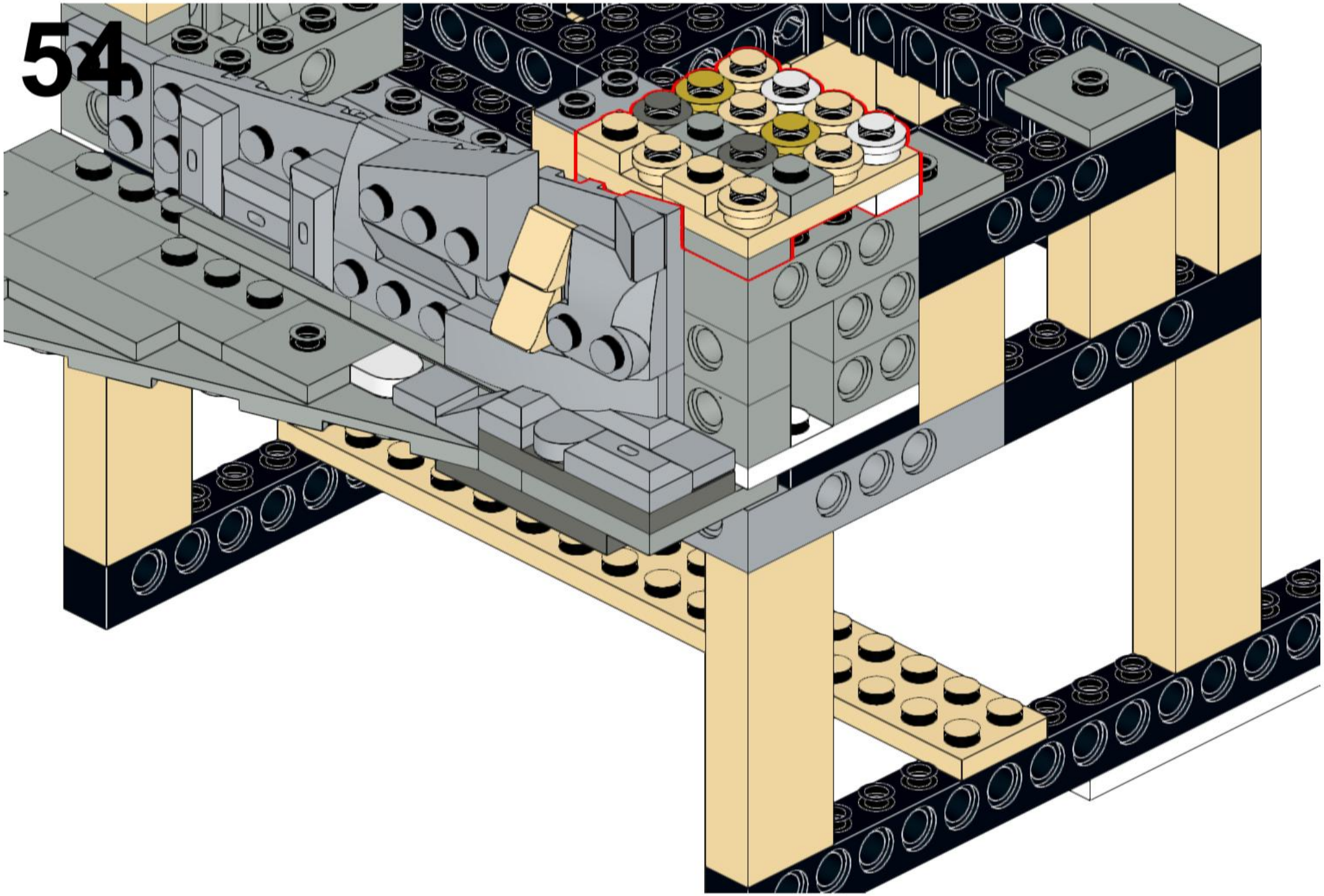

55

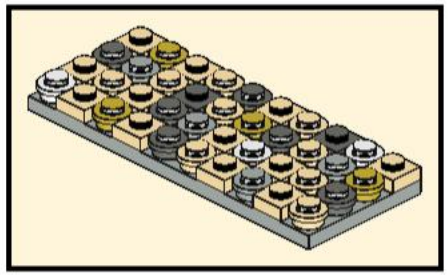

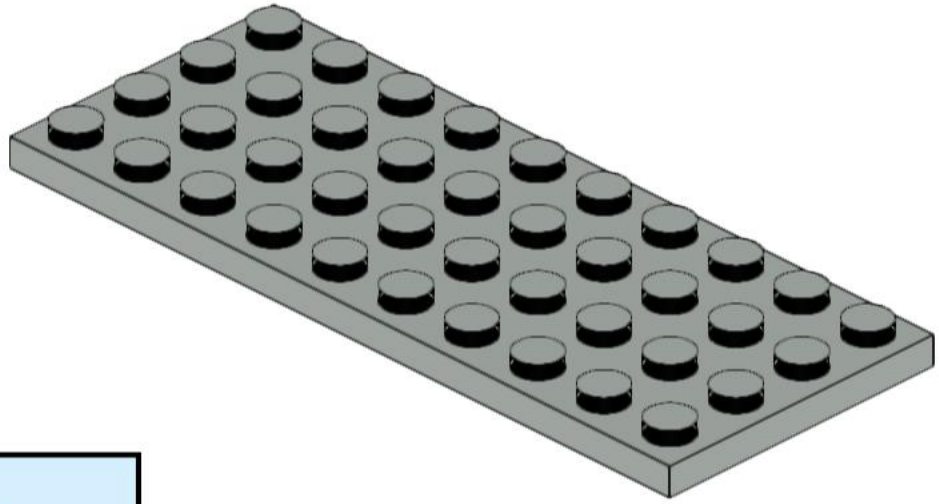

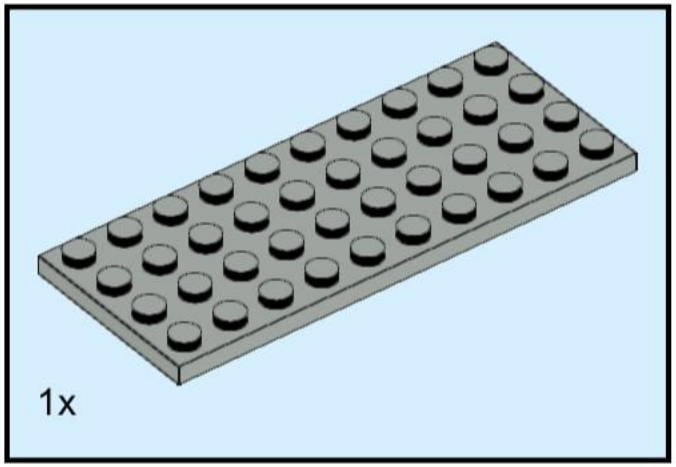

56

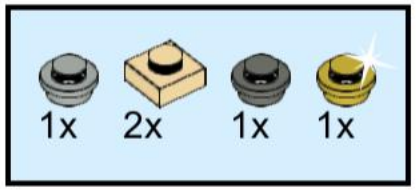

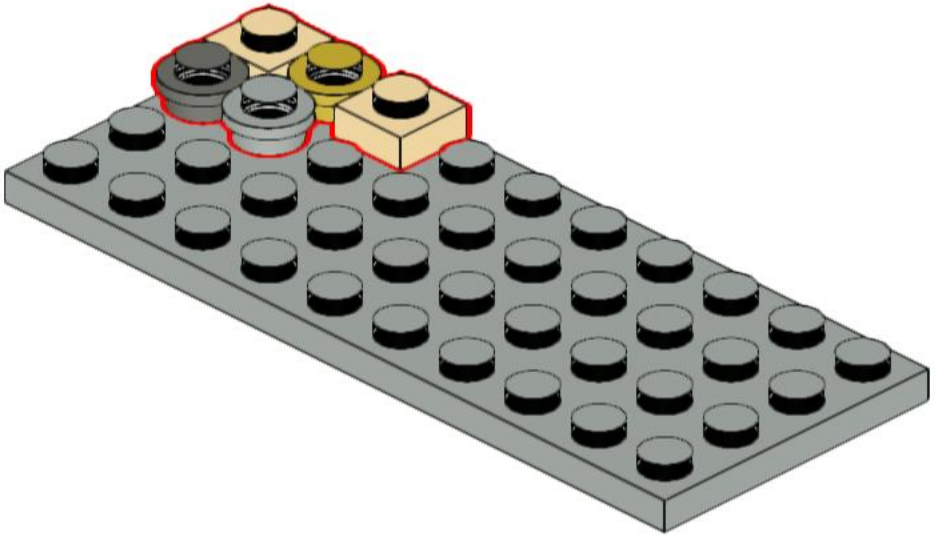

57

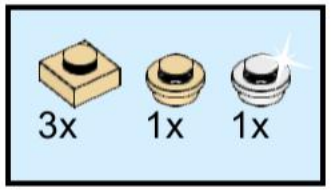

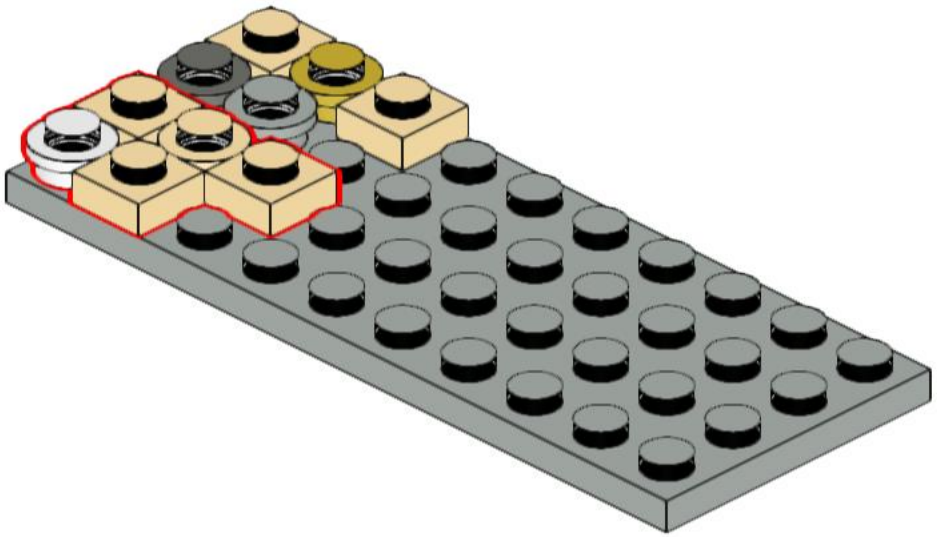

58

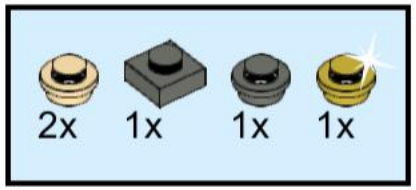

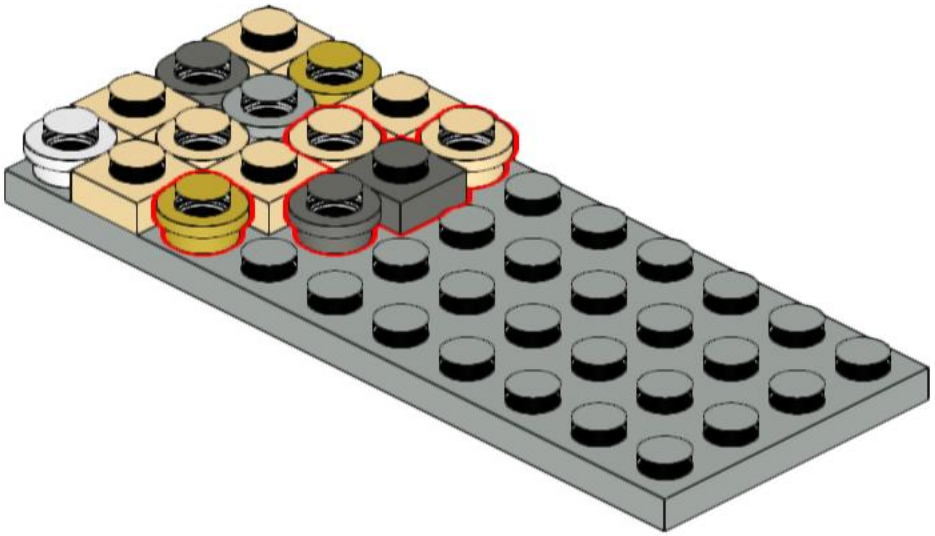

59

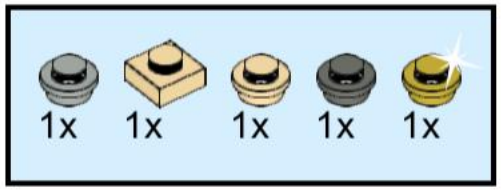

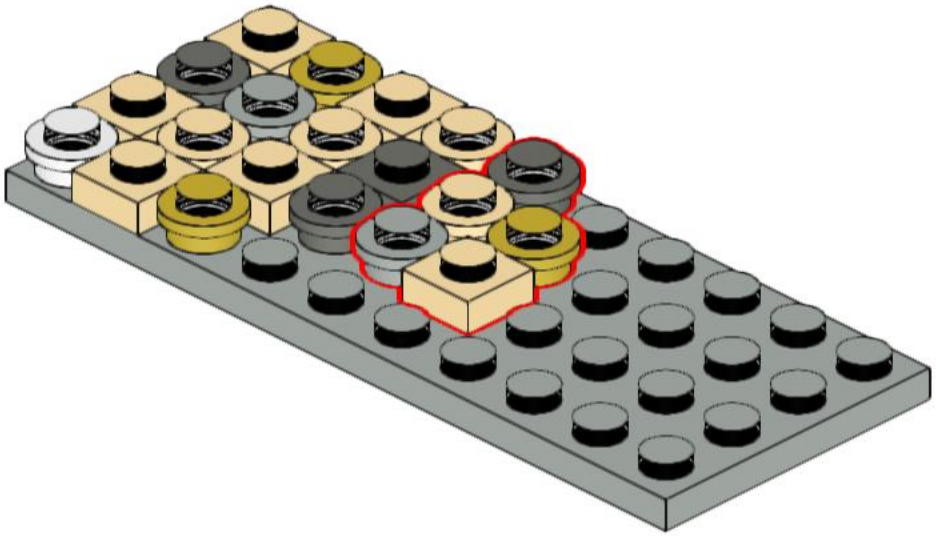

60

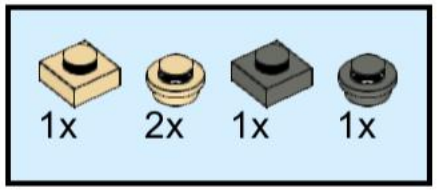

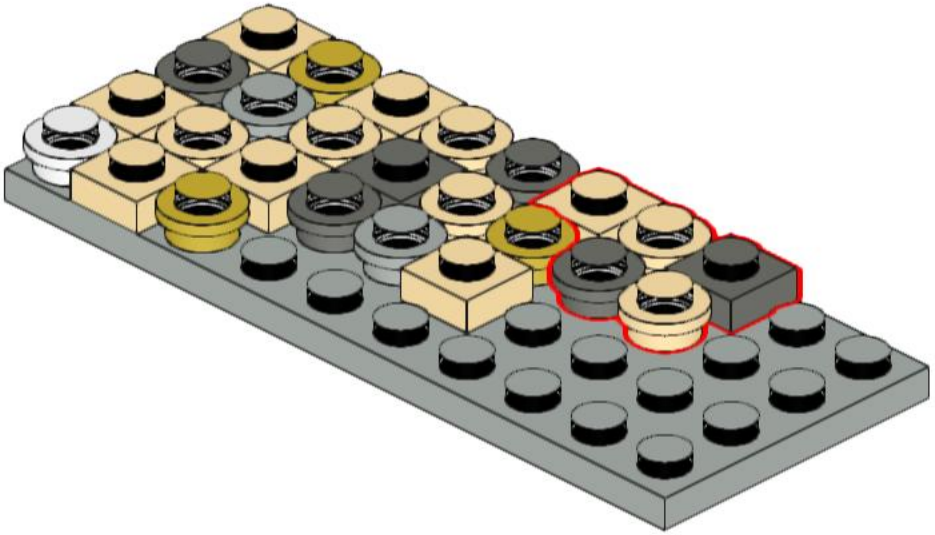

61

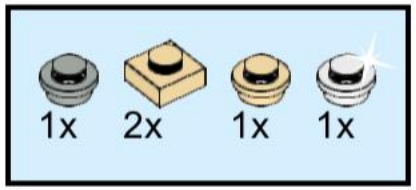

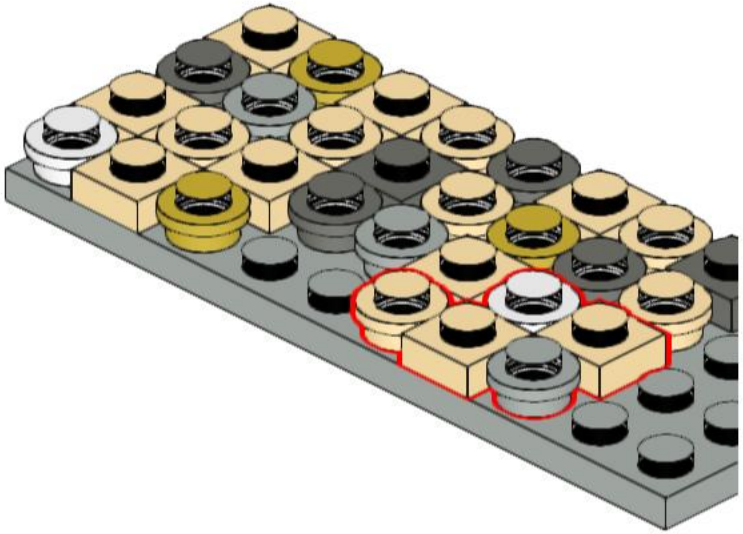

62

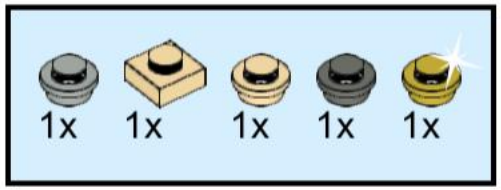

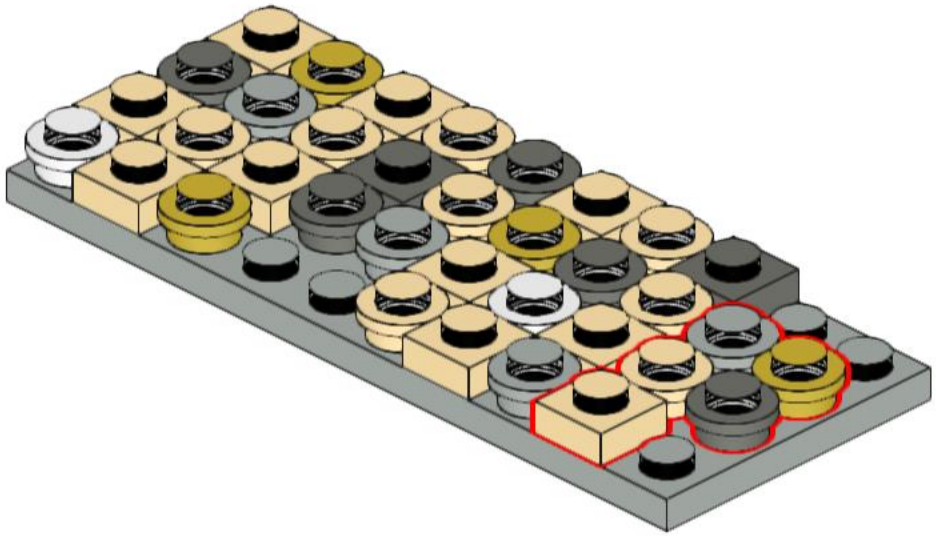

63

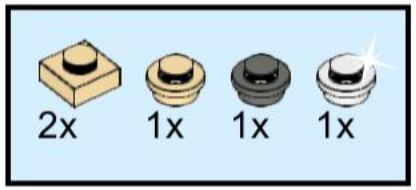

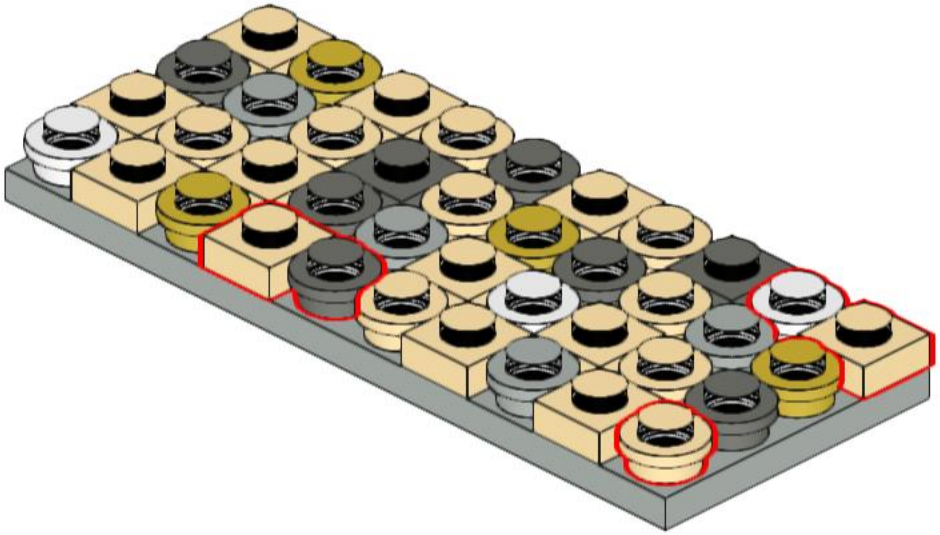

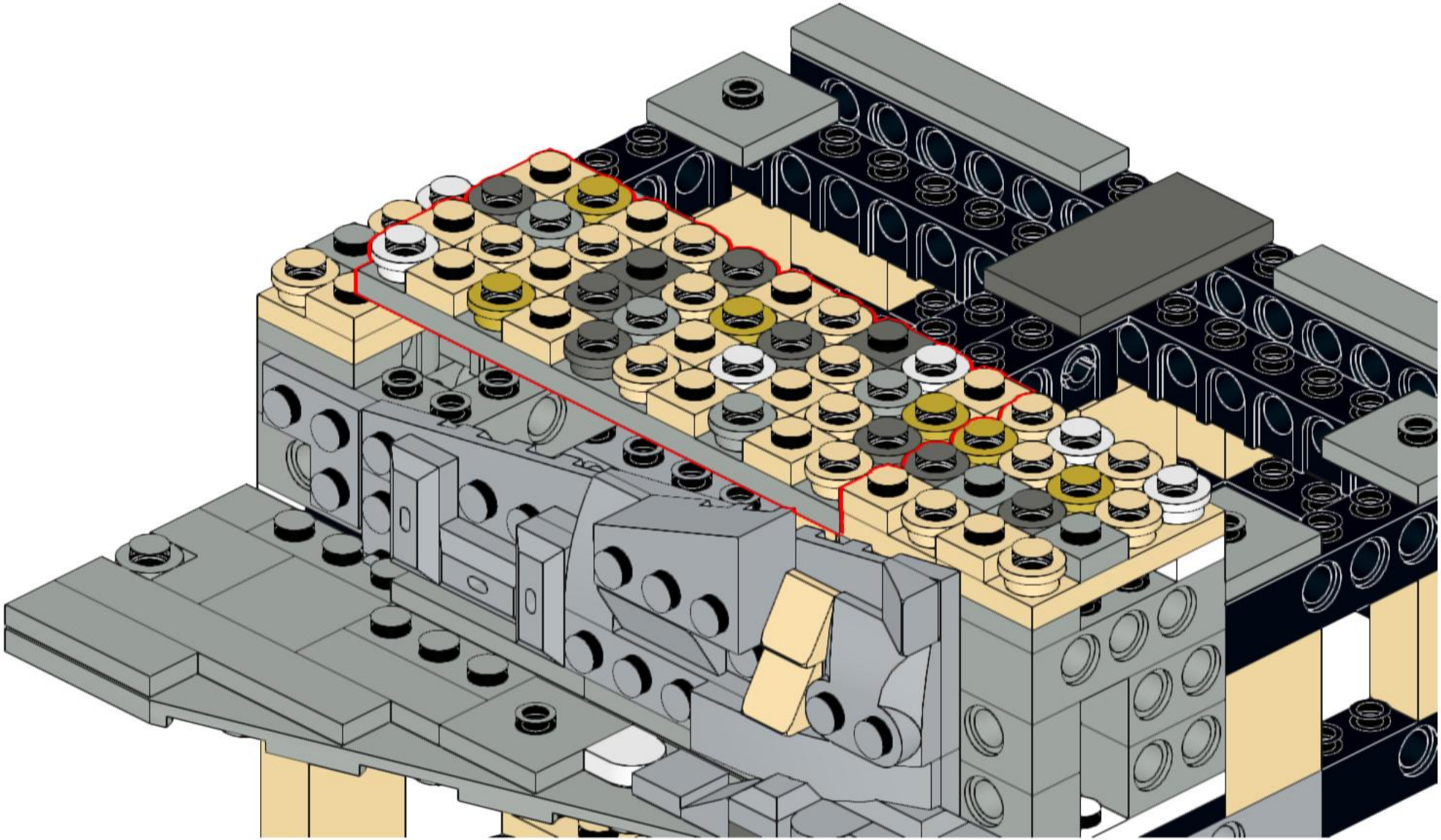

65

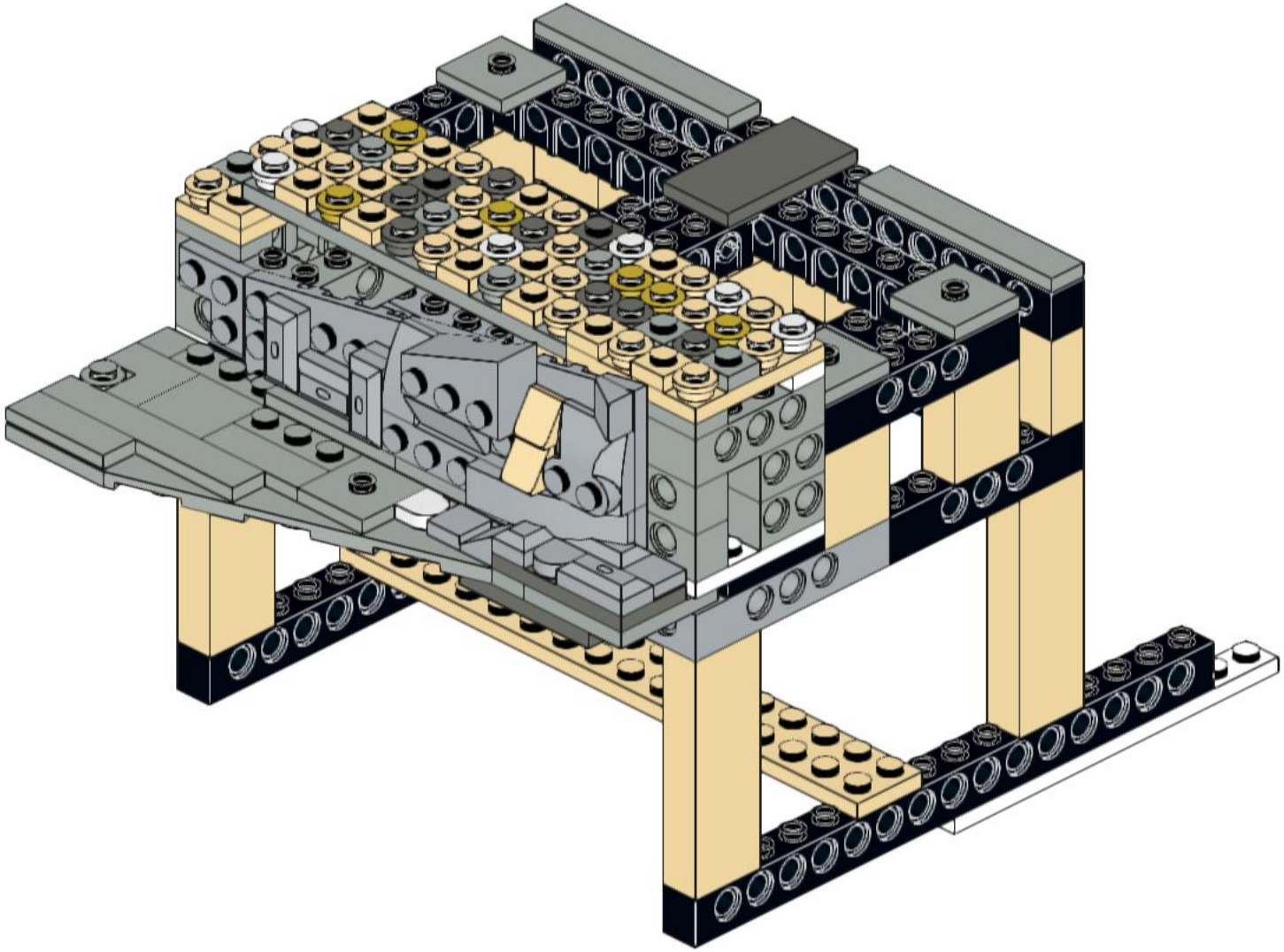

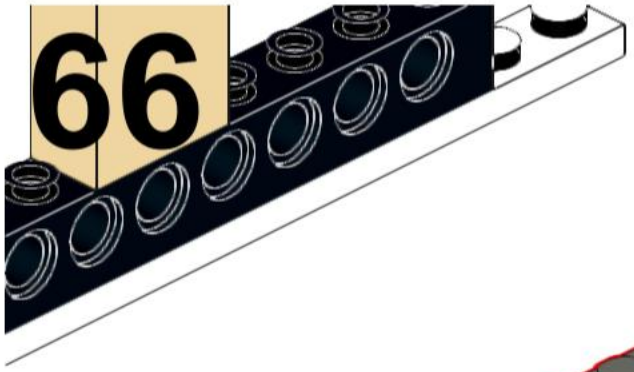
66

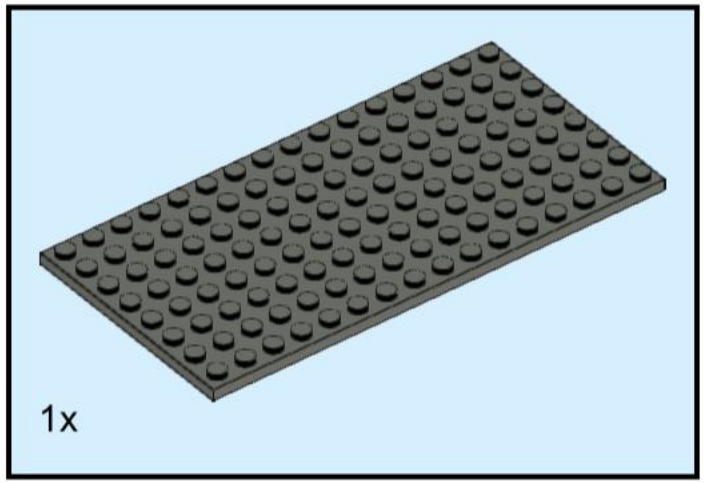
1x

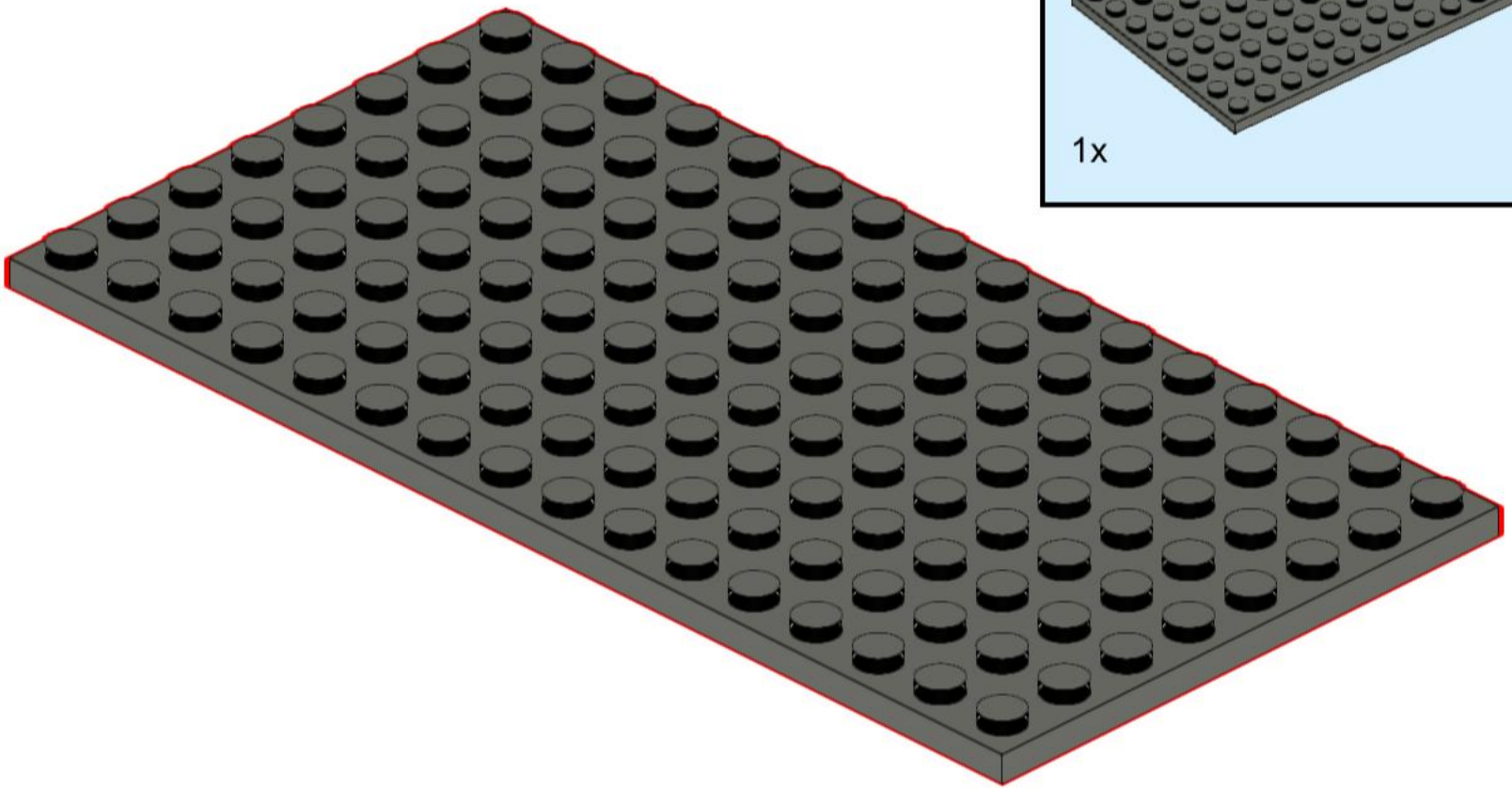

67

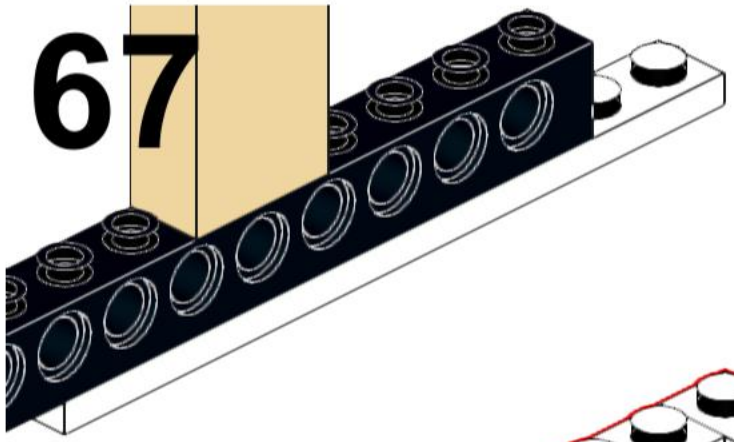

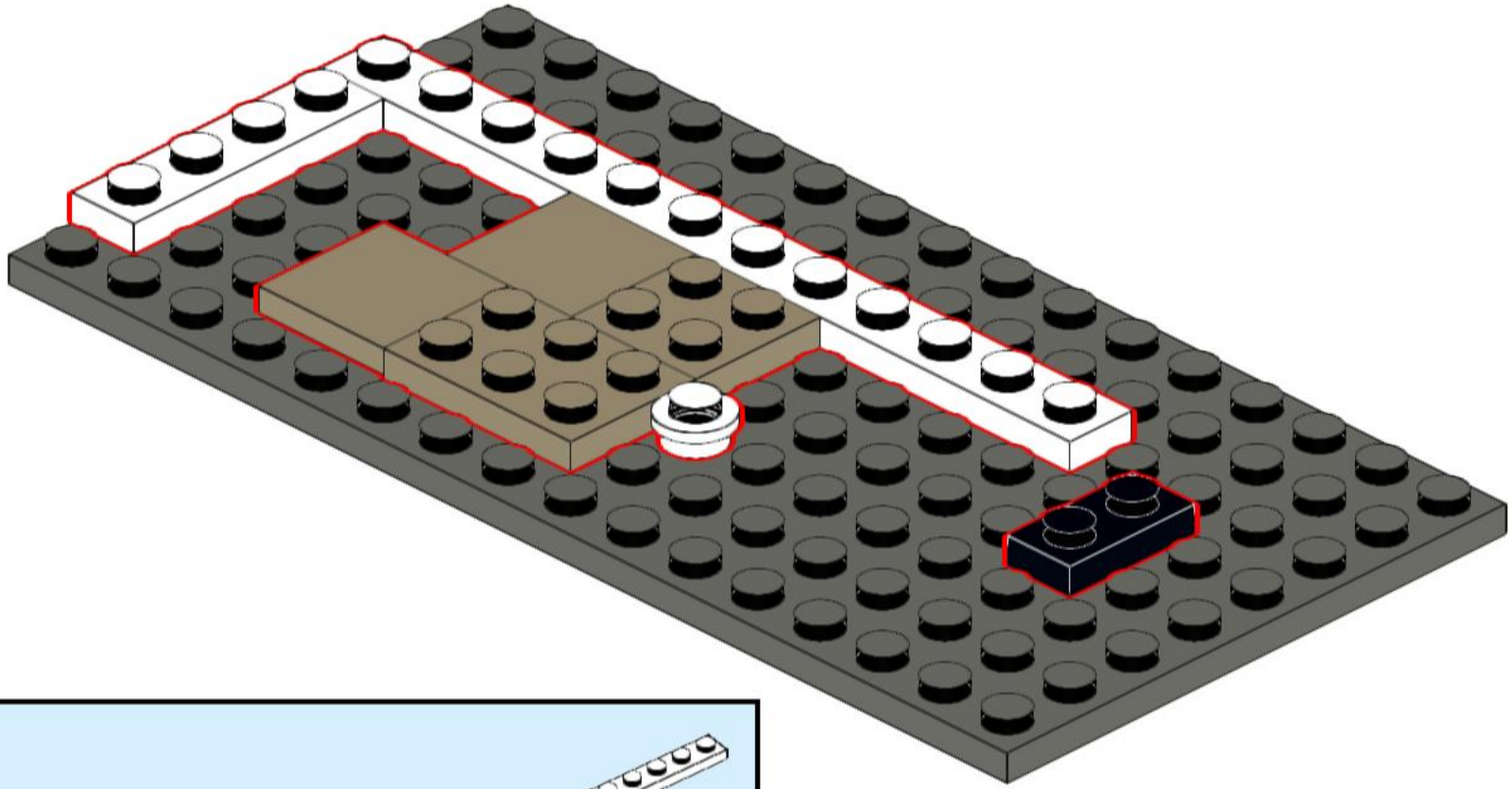

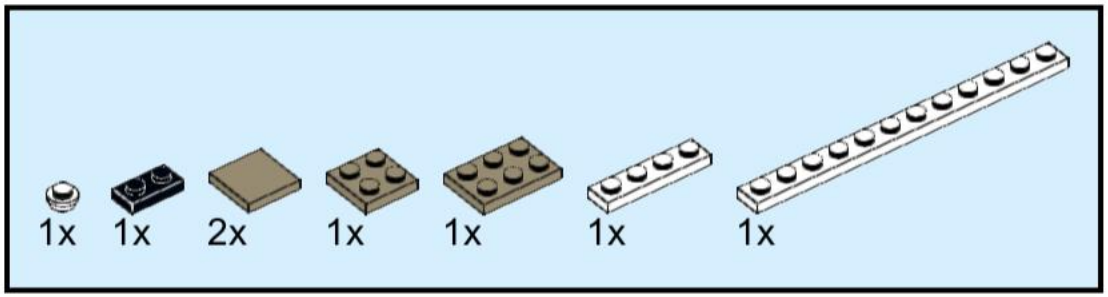

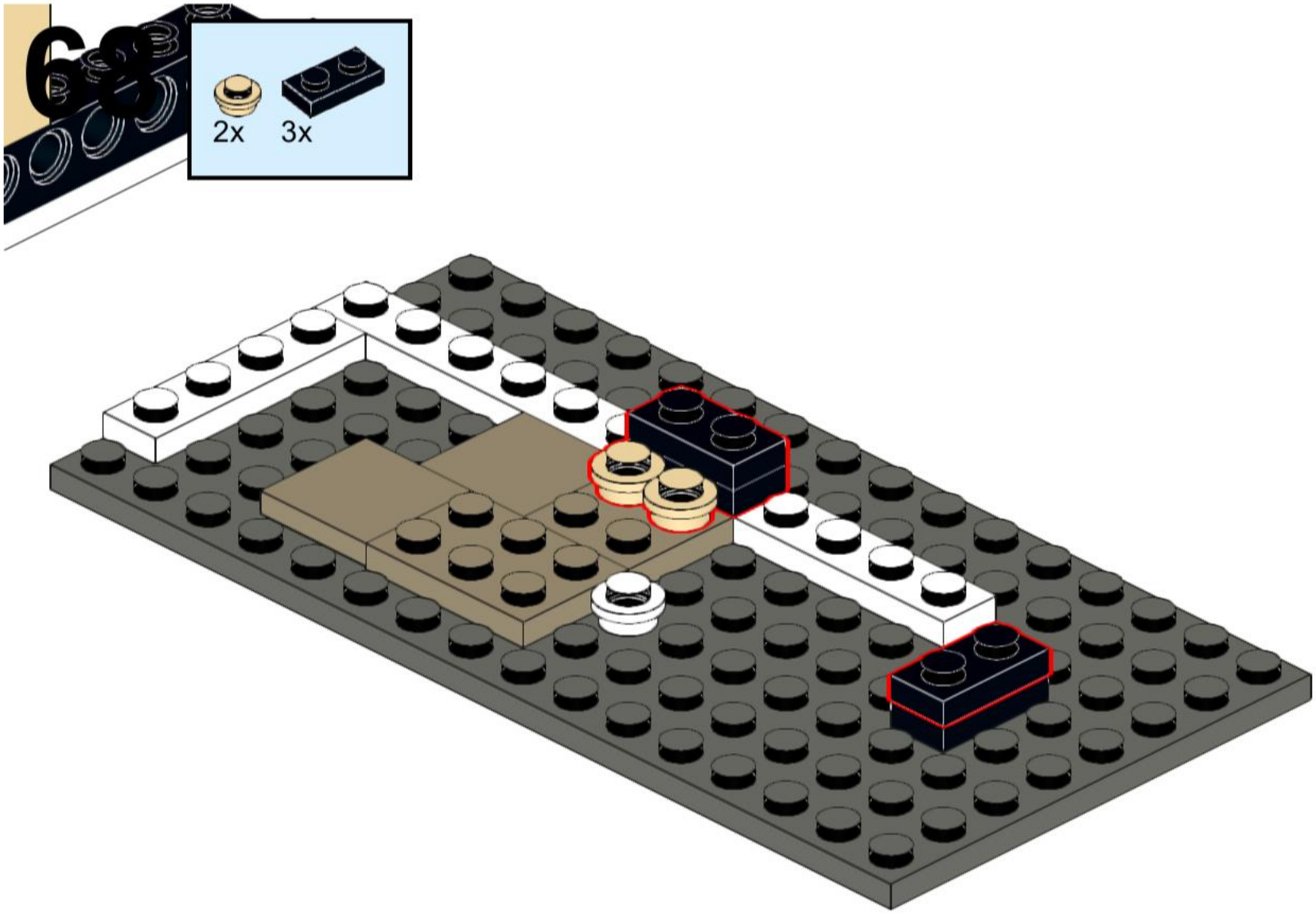
68
2x
3x

69

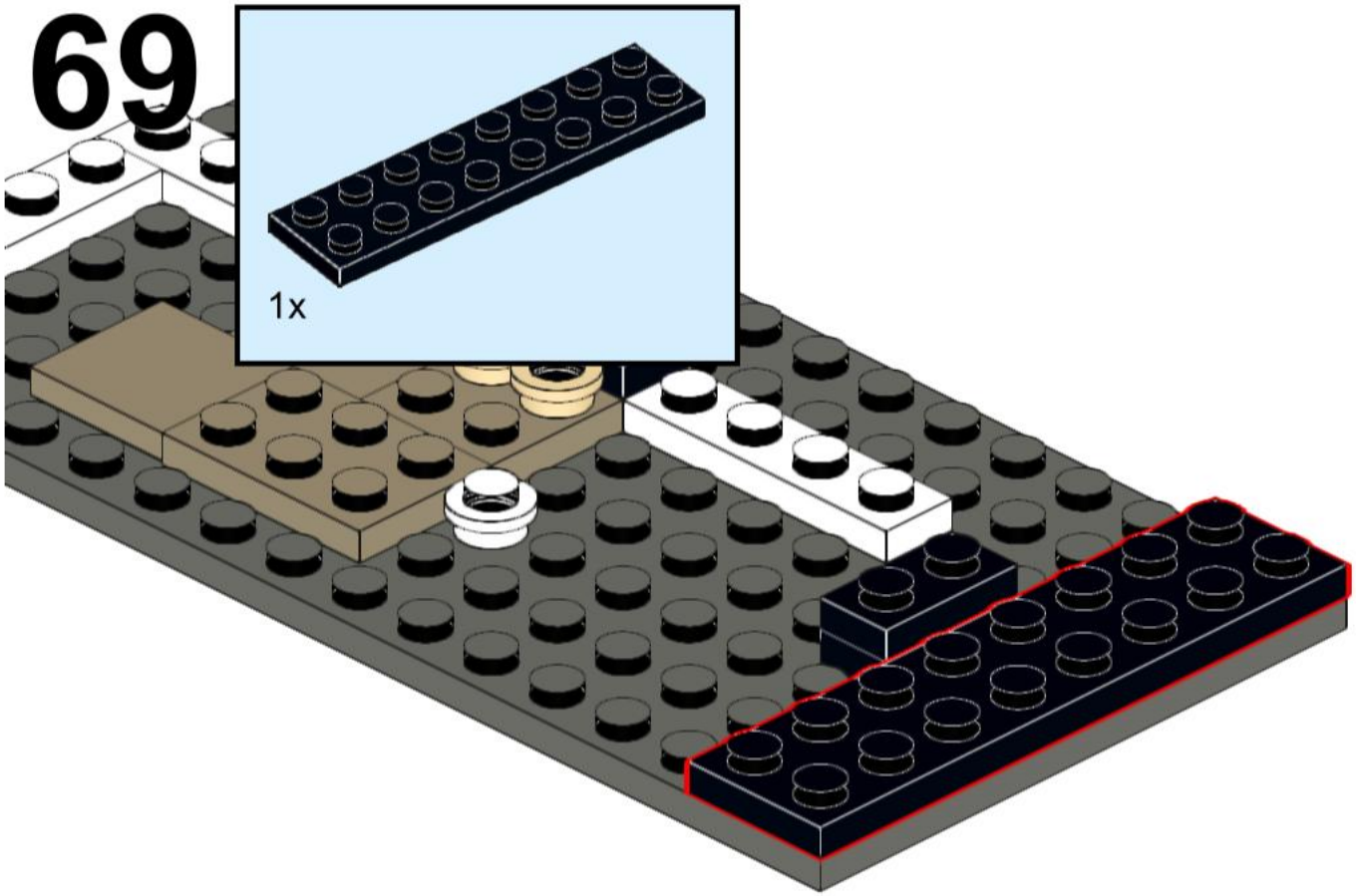

70

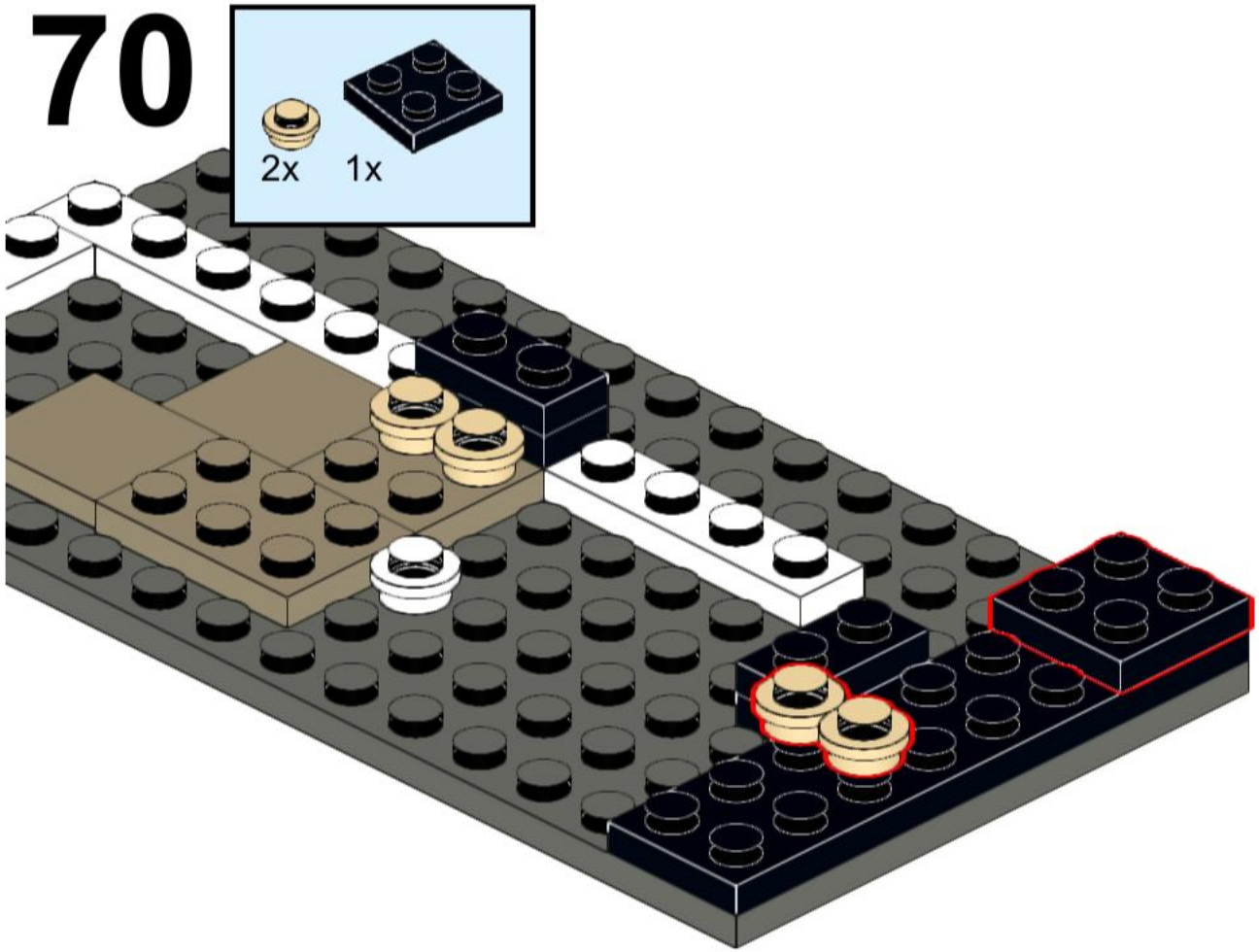

71

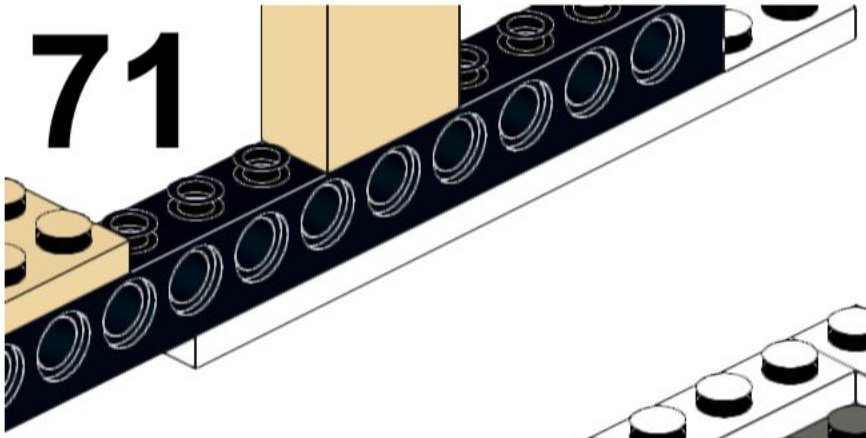

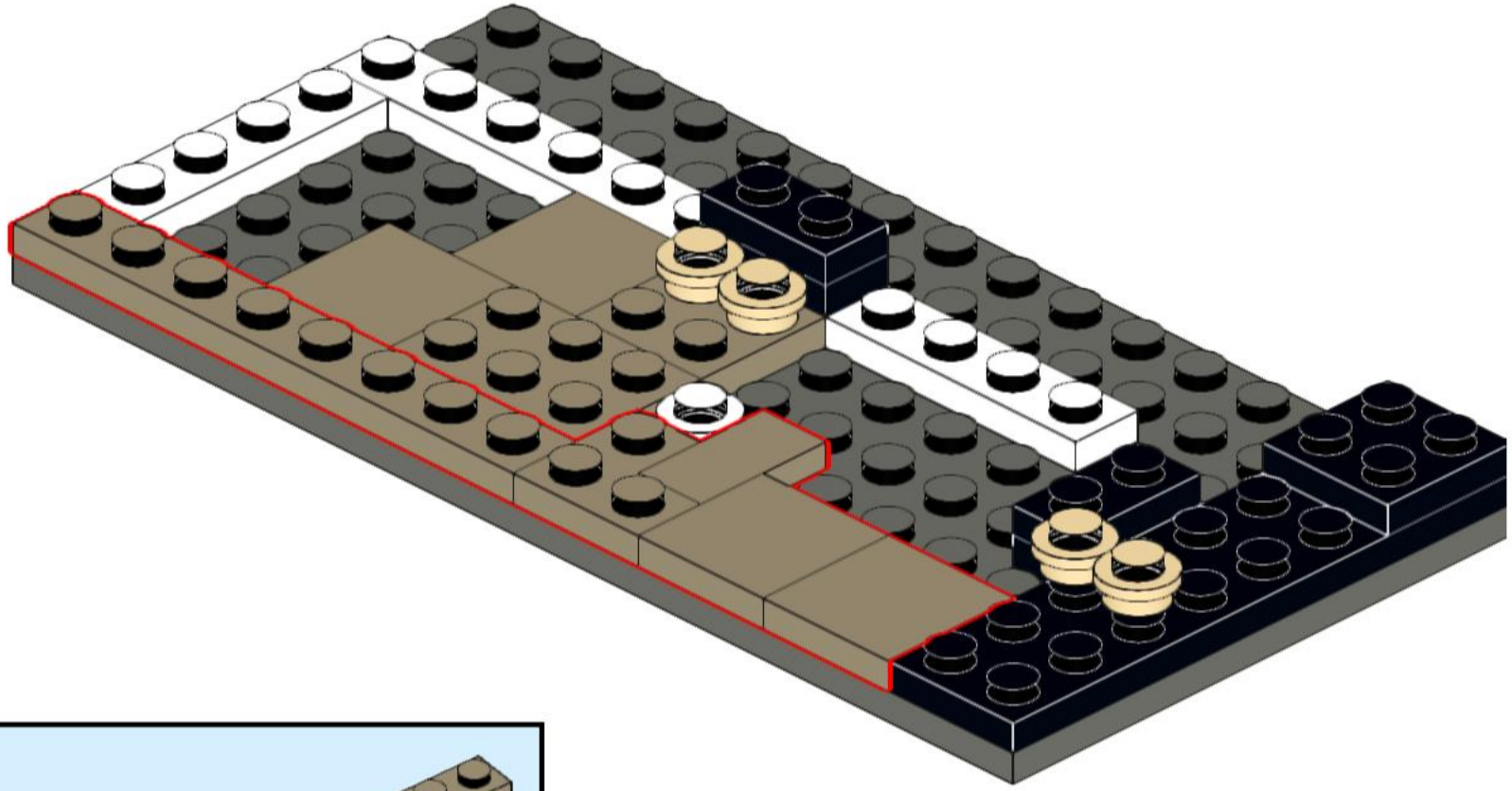

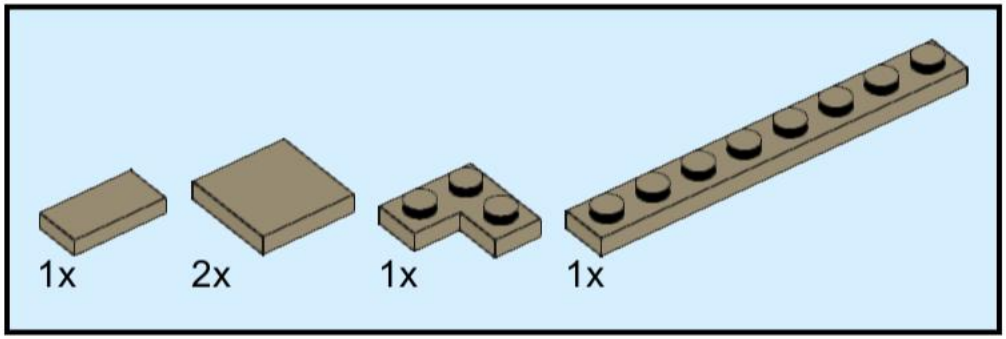

72

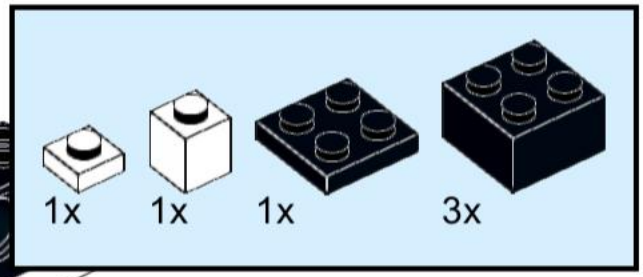

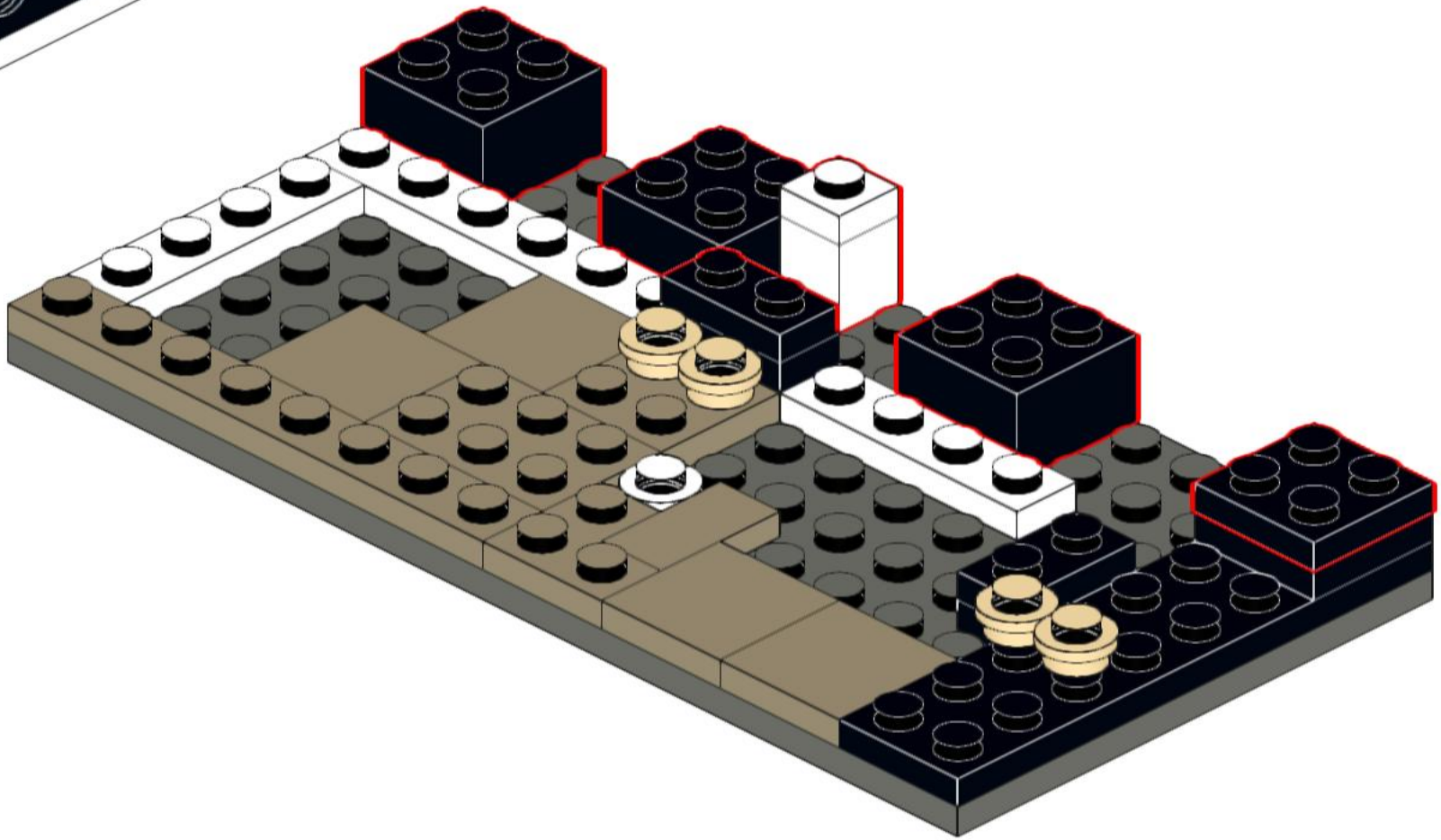

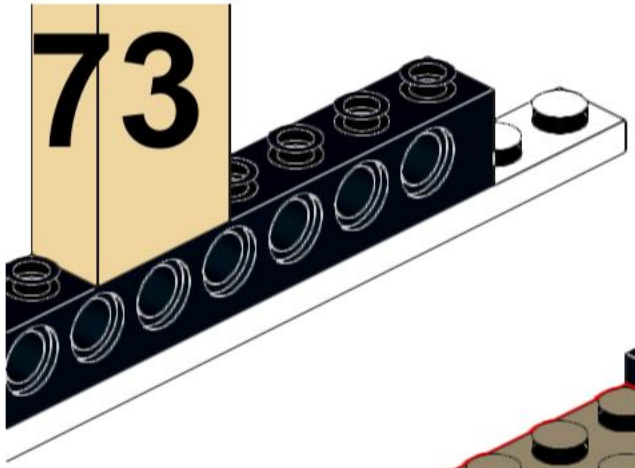
73

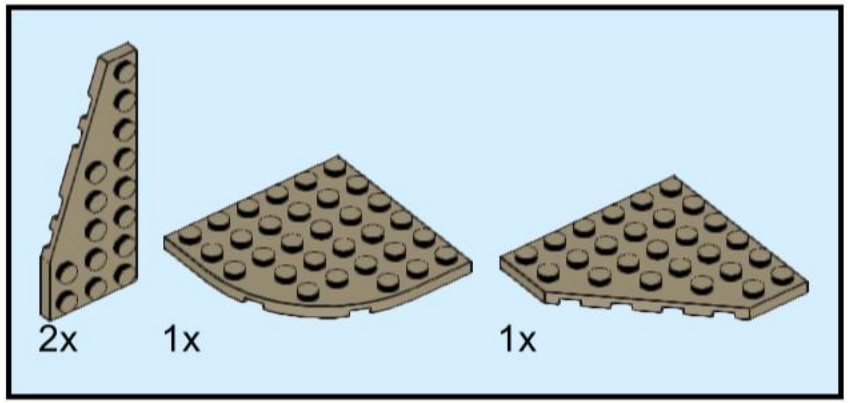
2x
1x
1x

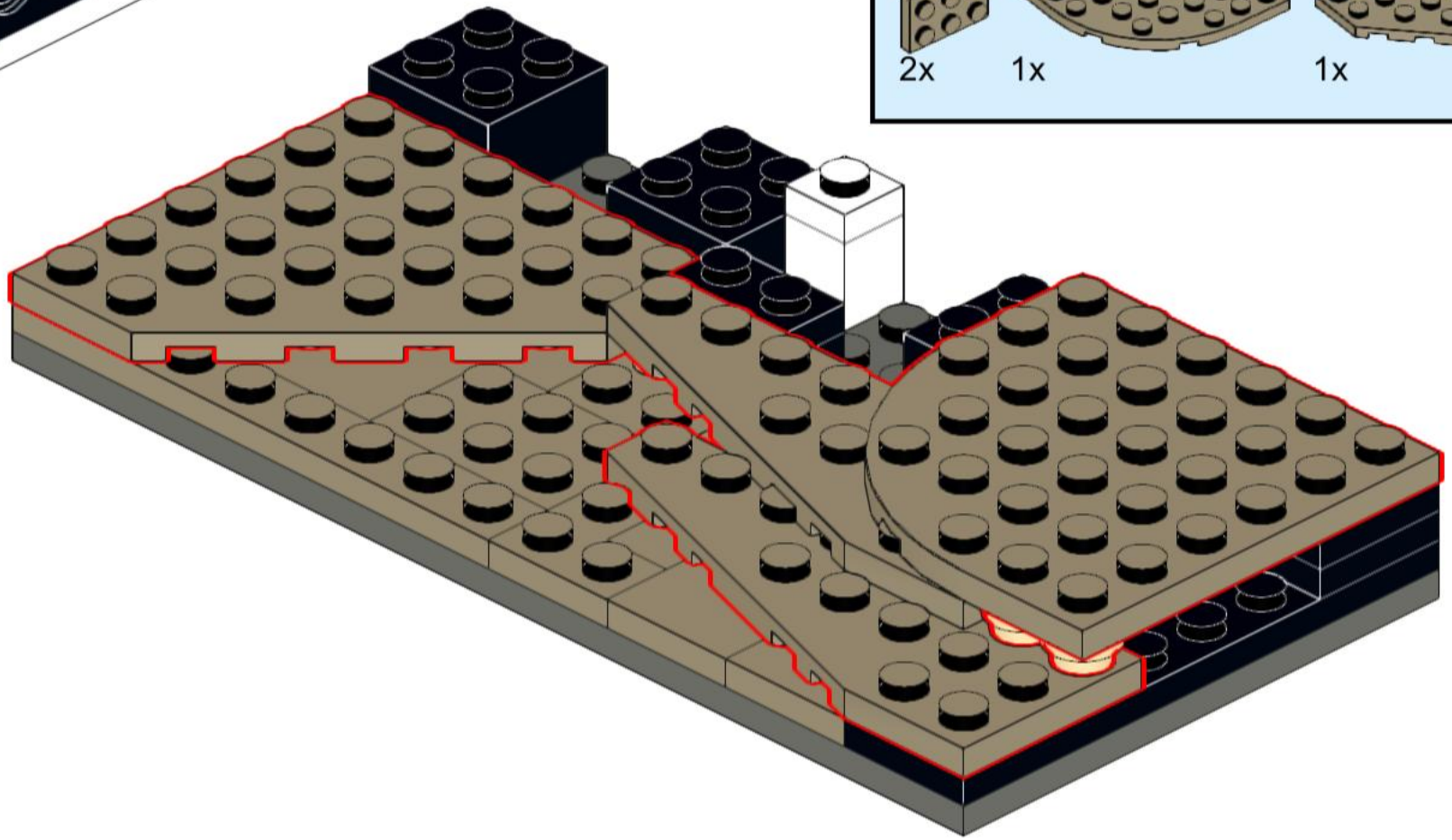

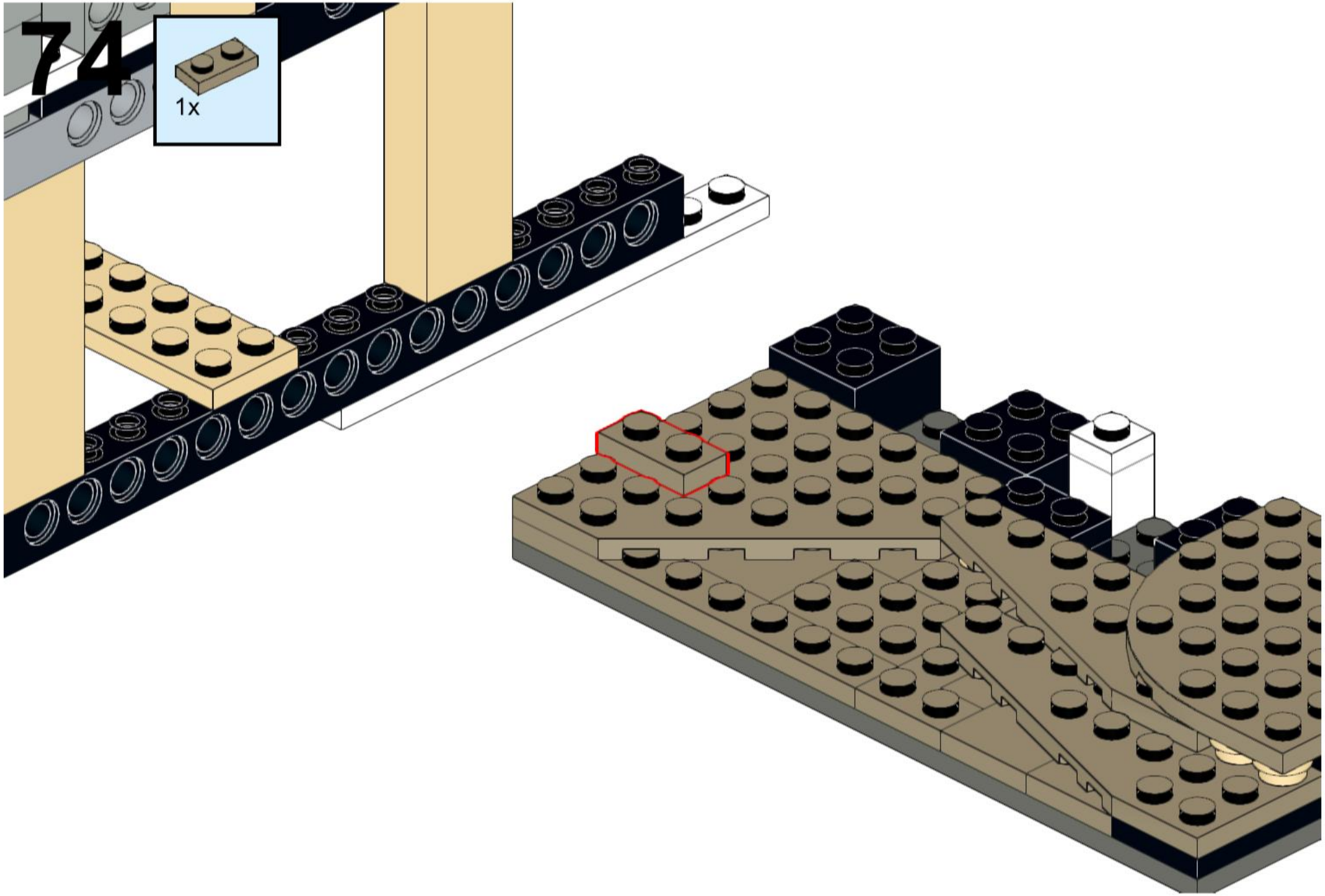
74
1x

75

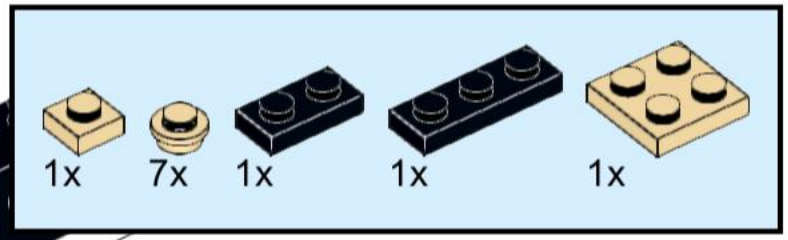

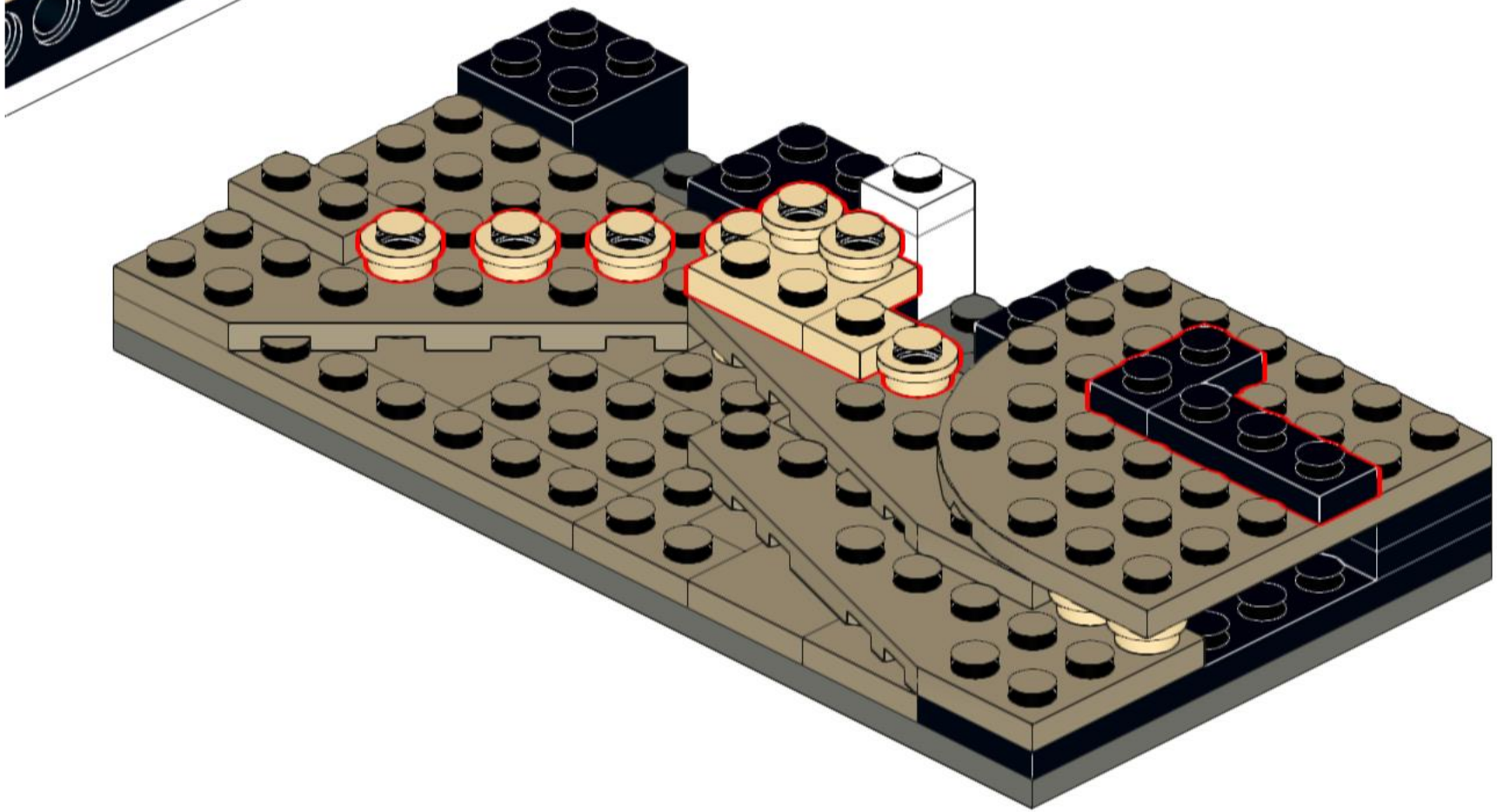

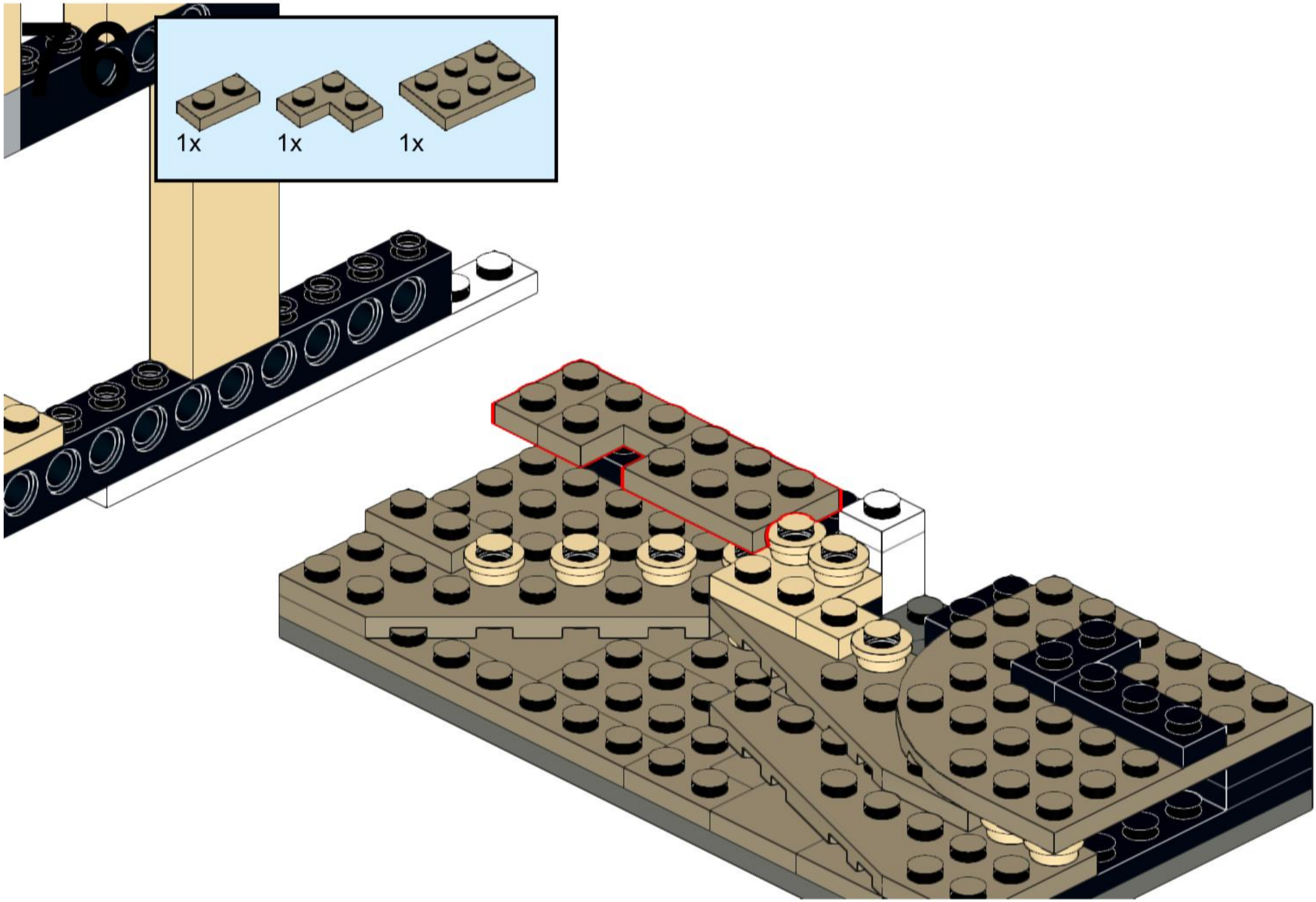
76
1x
1x
1x

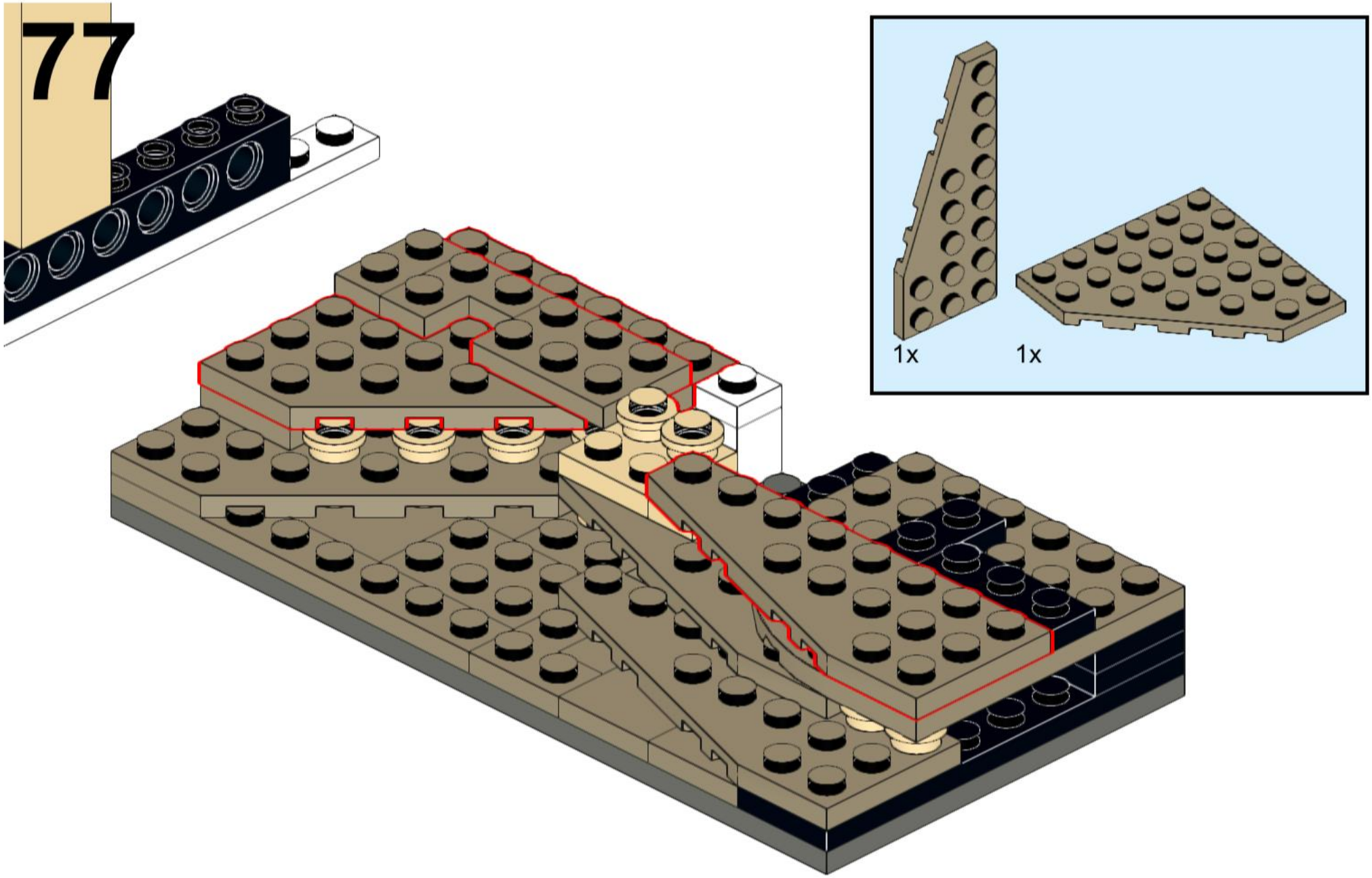
77
1x
1x

78

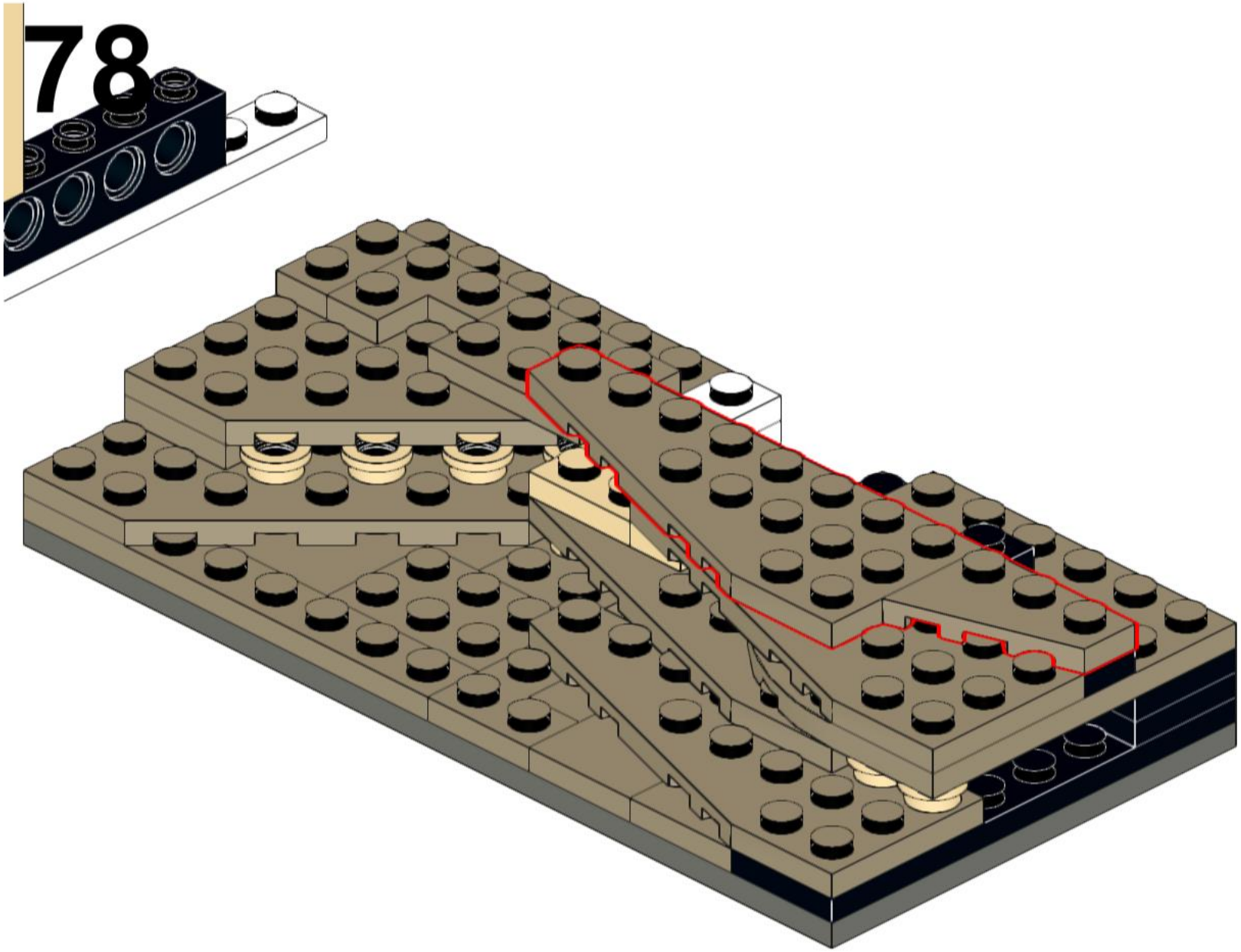

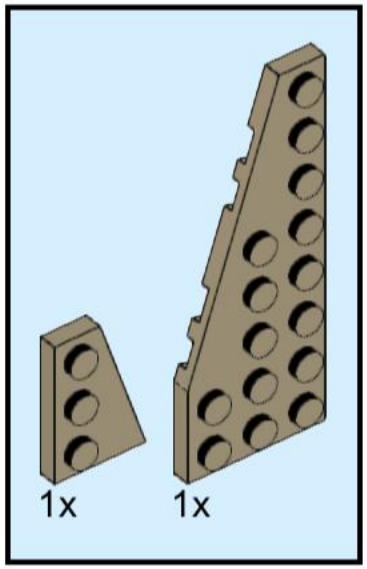

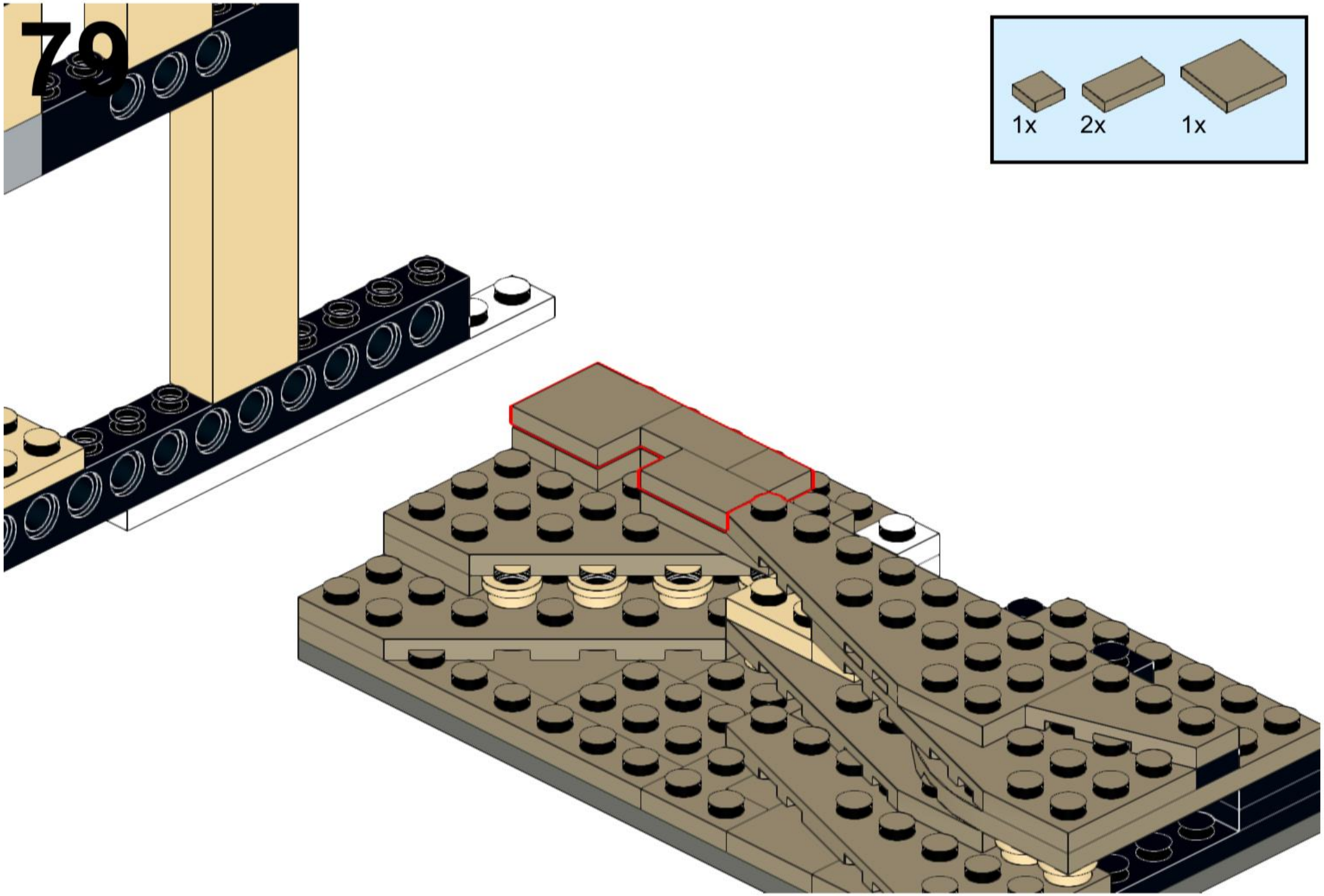
79
1x
2x
1x

80

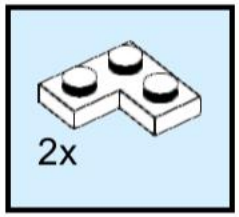

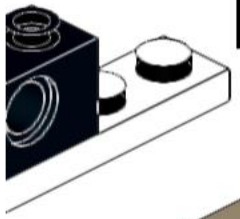

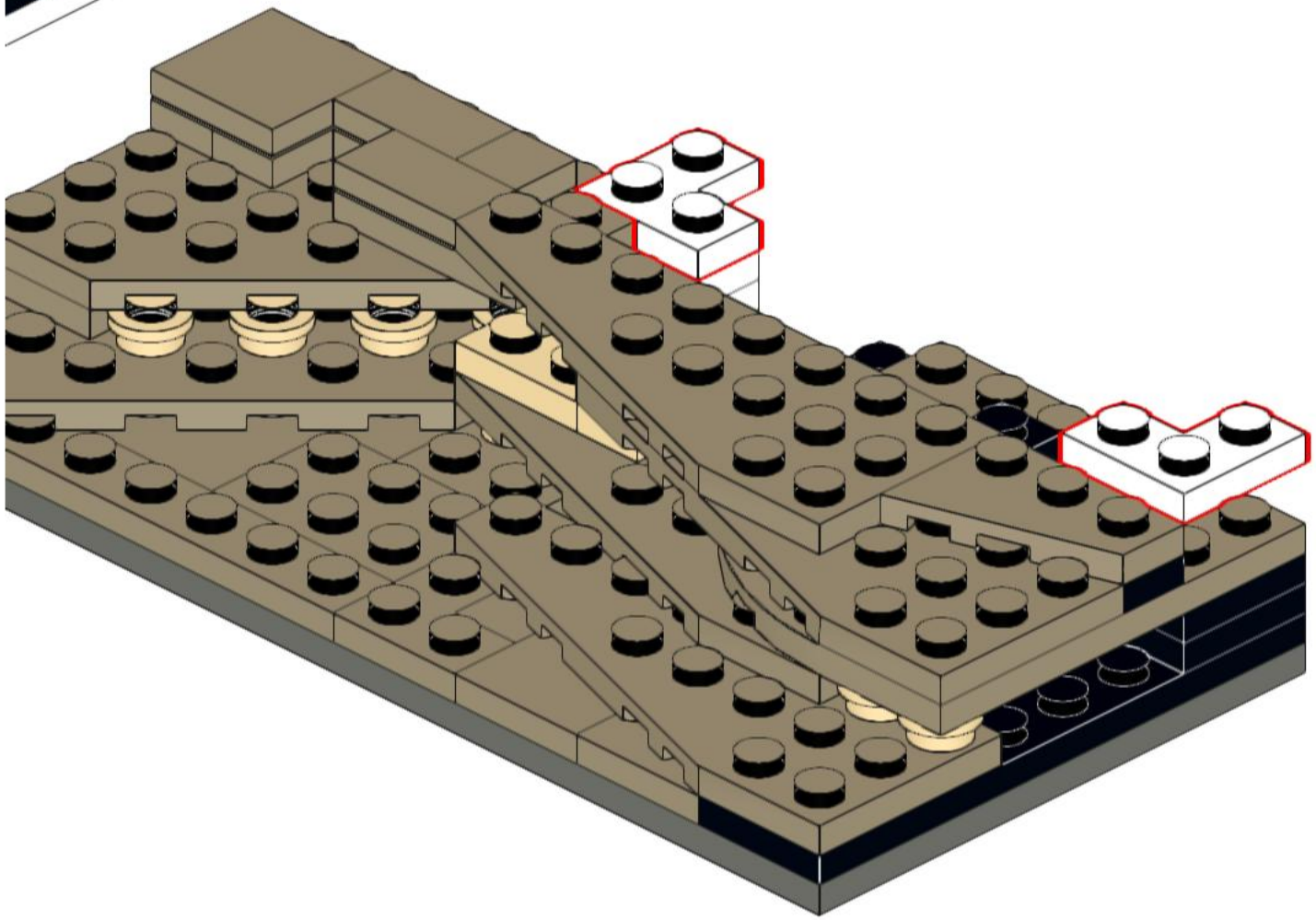

81

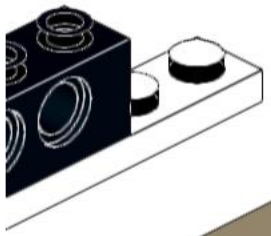

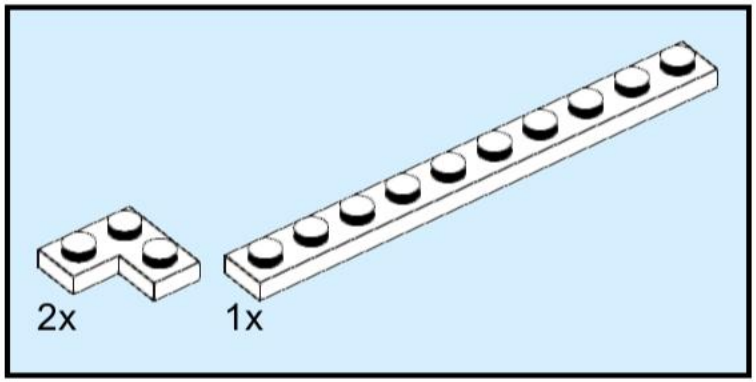

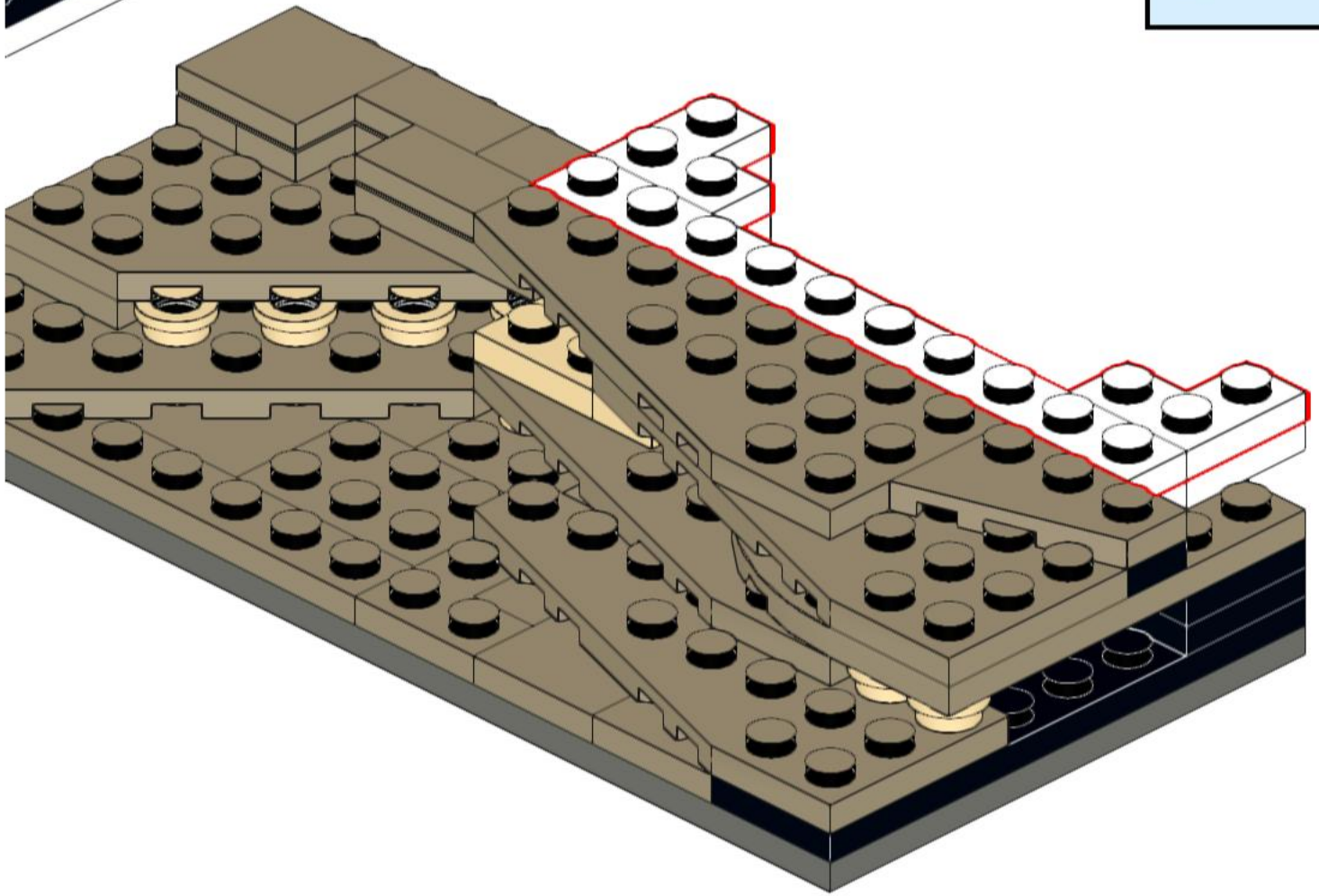

82

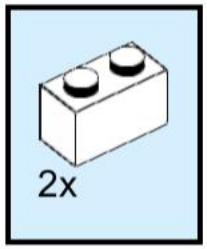

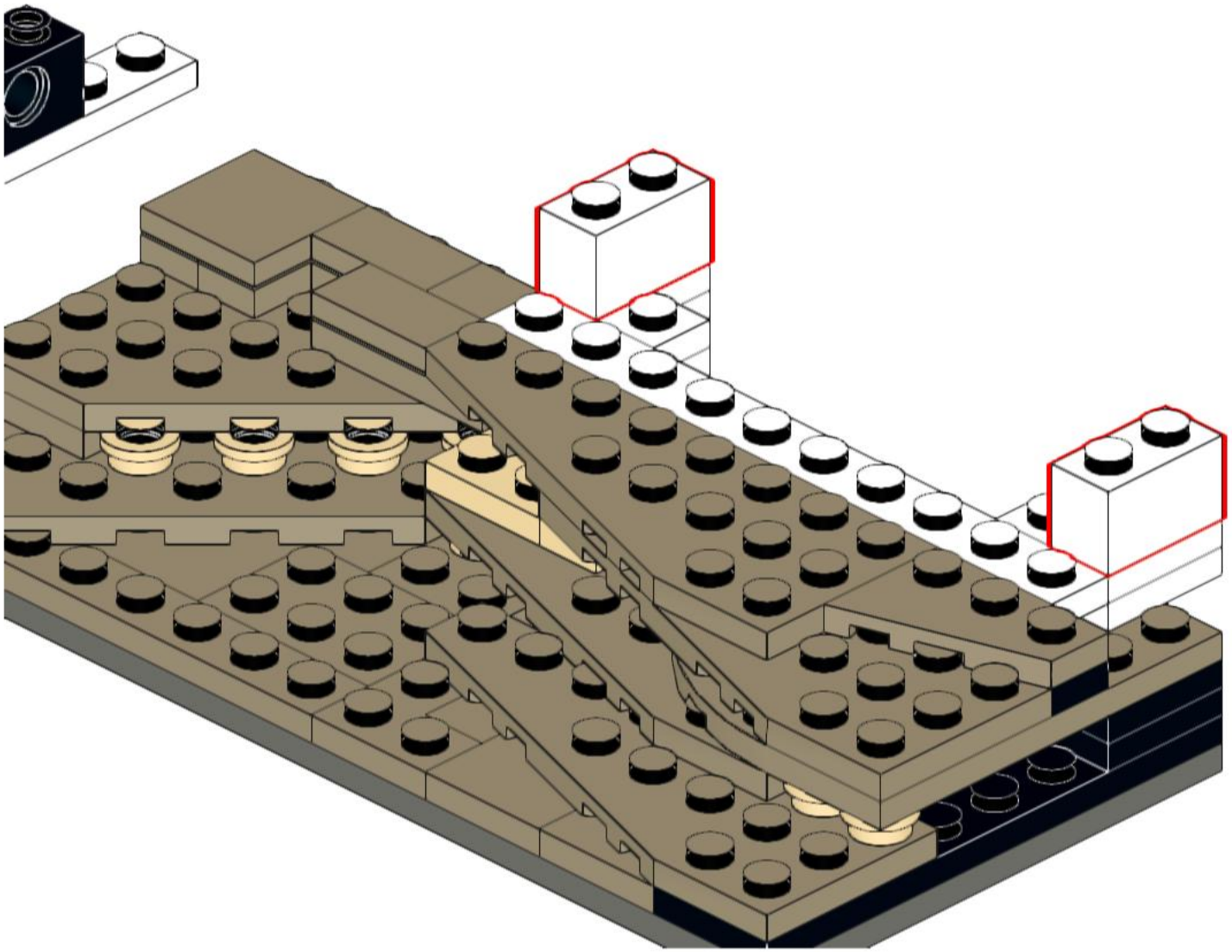

83

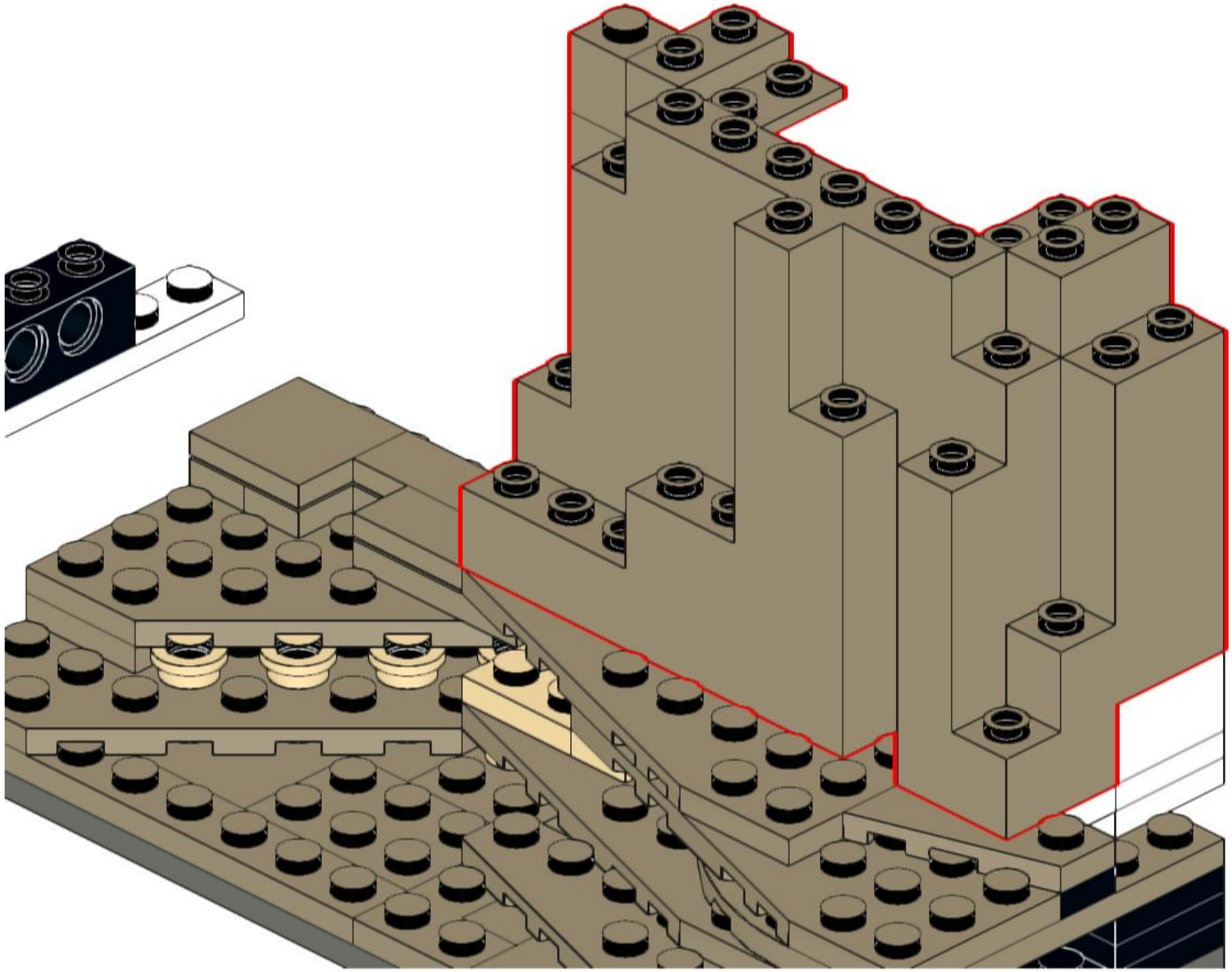

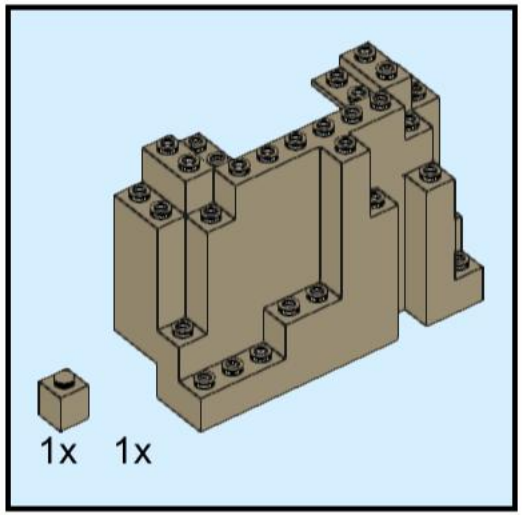

84

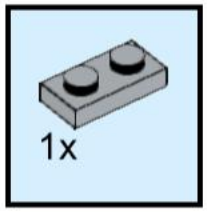

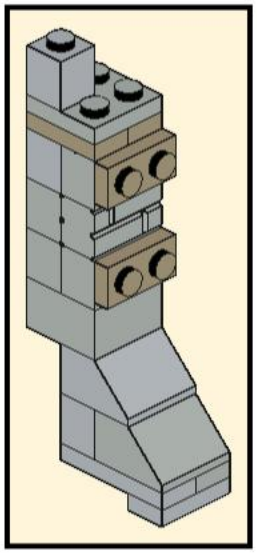

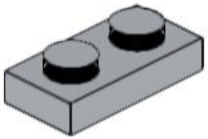

85

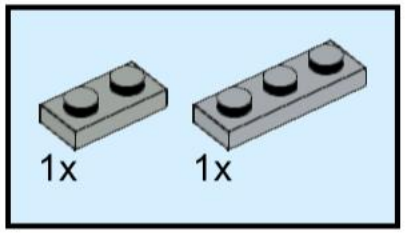

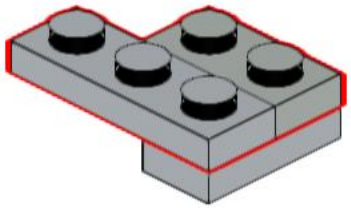

86

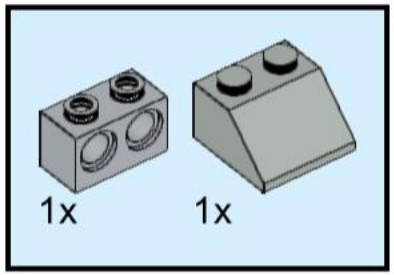

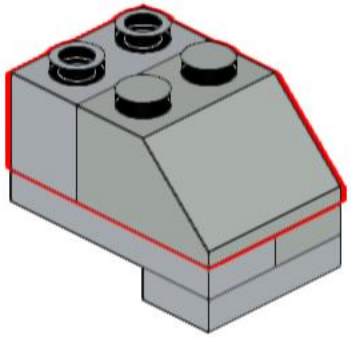

87

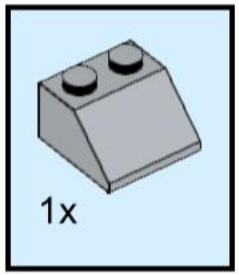

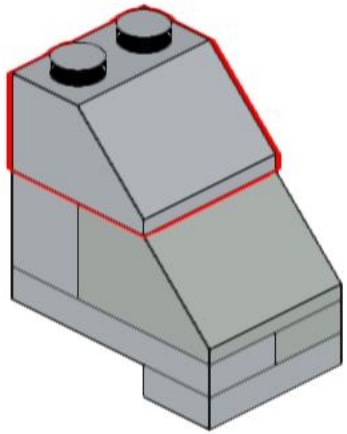

88

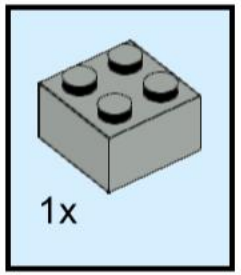

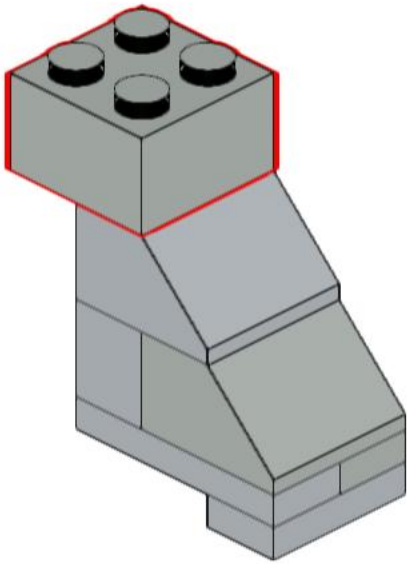

89

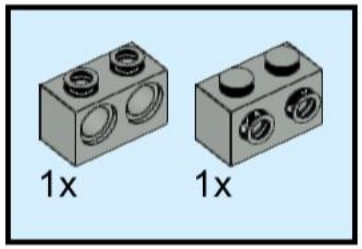

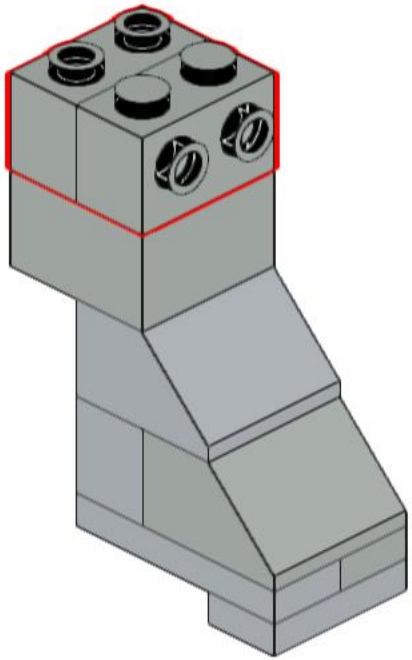

90

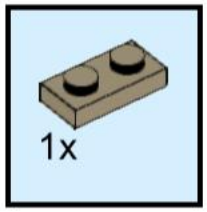

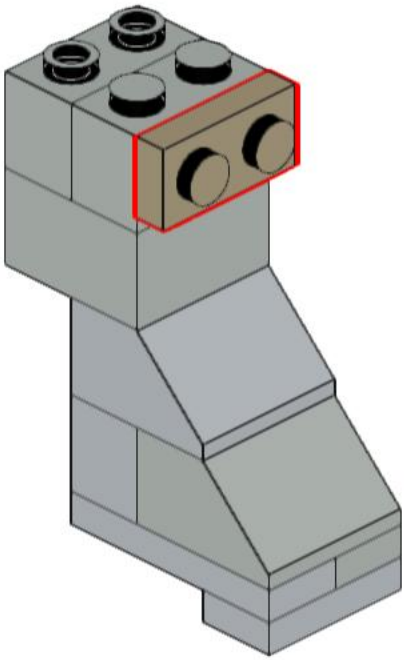

91

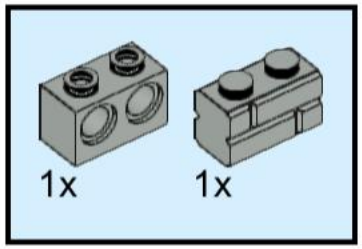

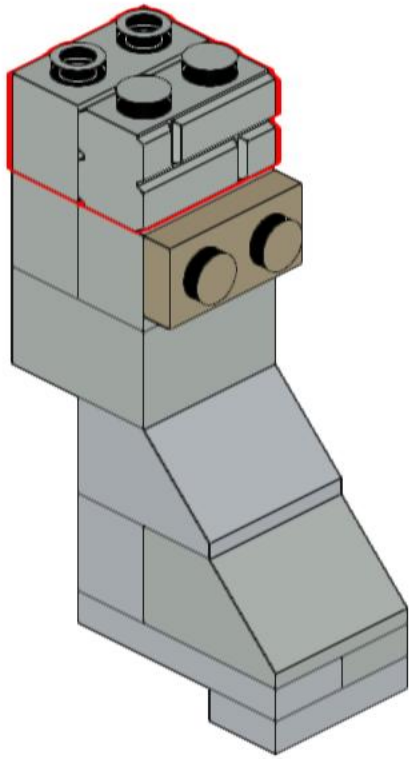

92

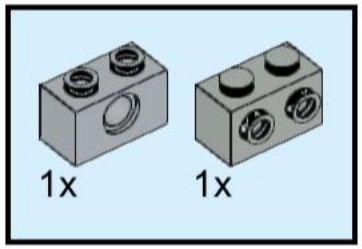

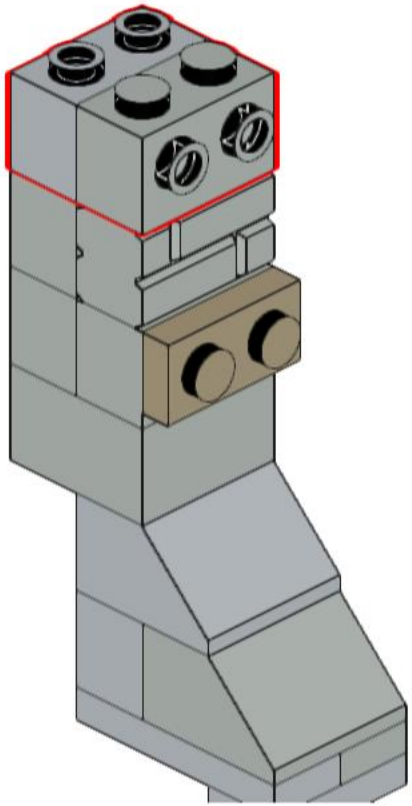

93

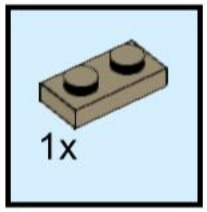

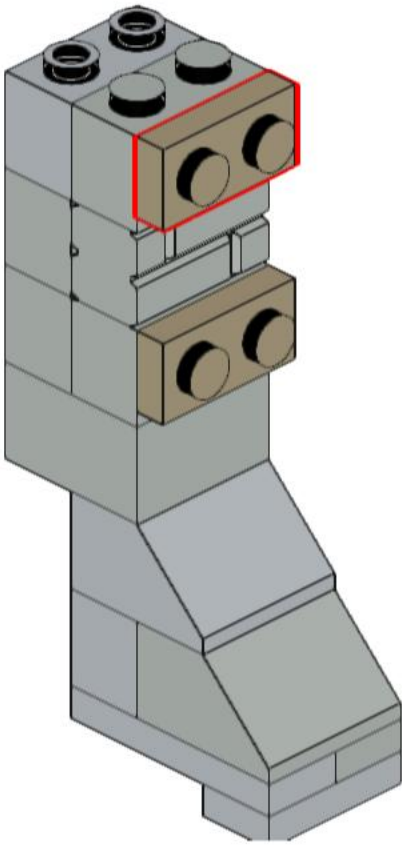

94

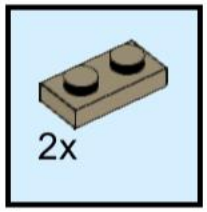

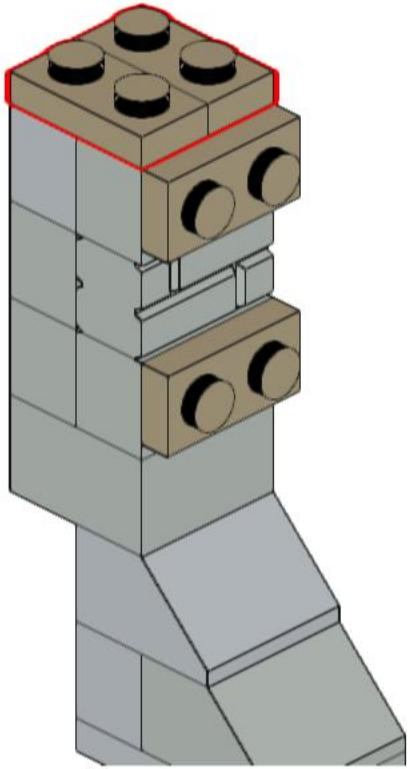

95

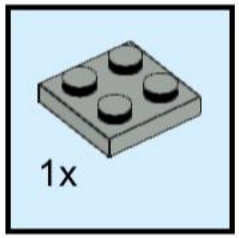

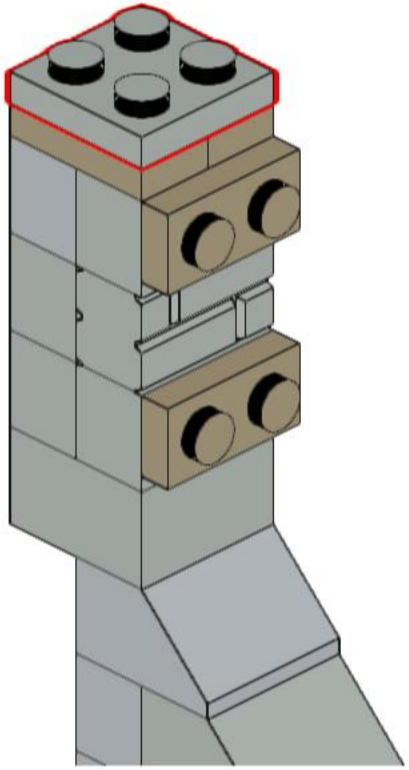

96

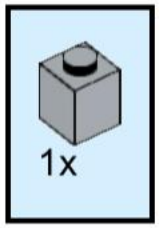

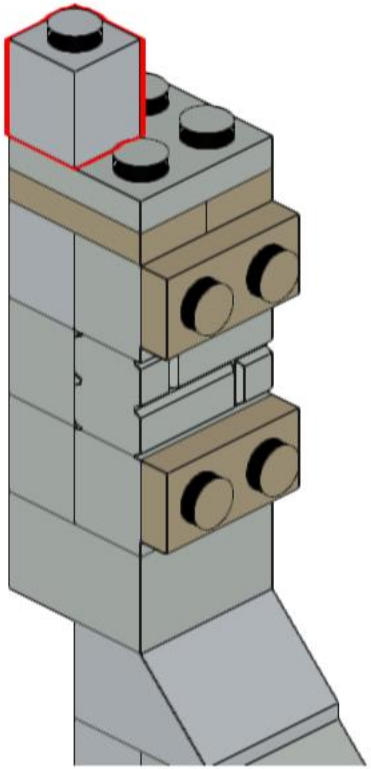

97

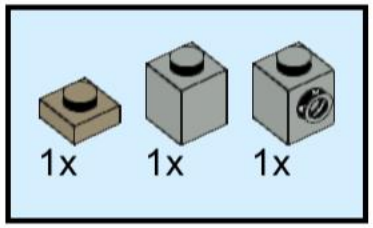

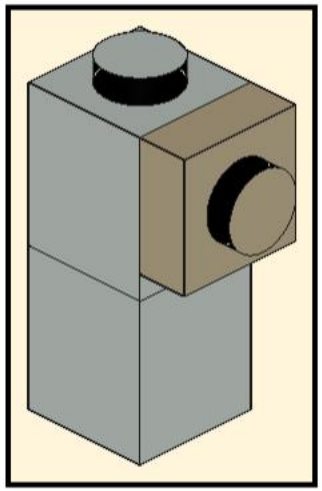

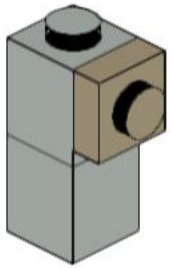

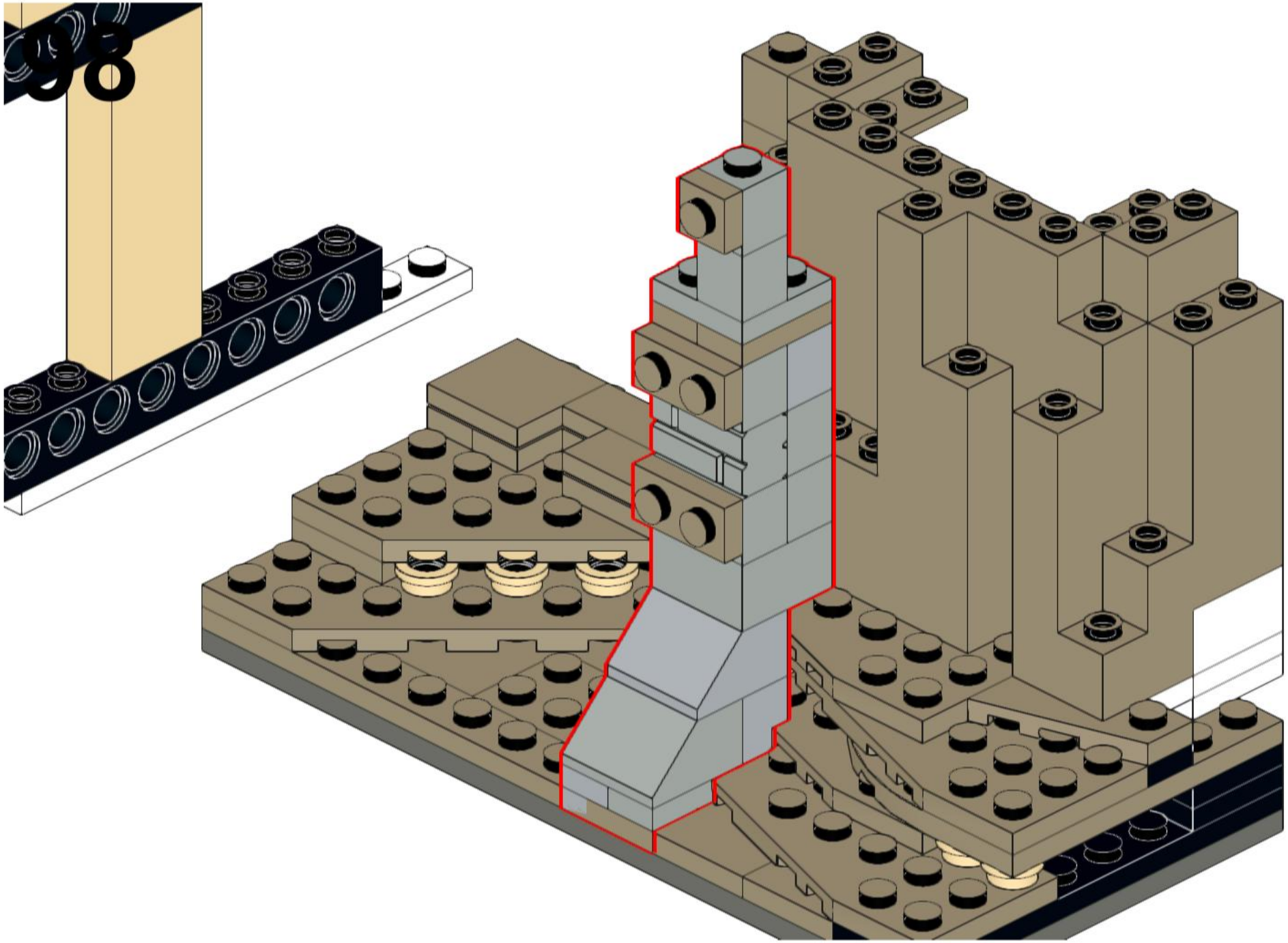

99

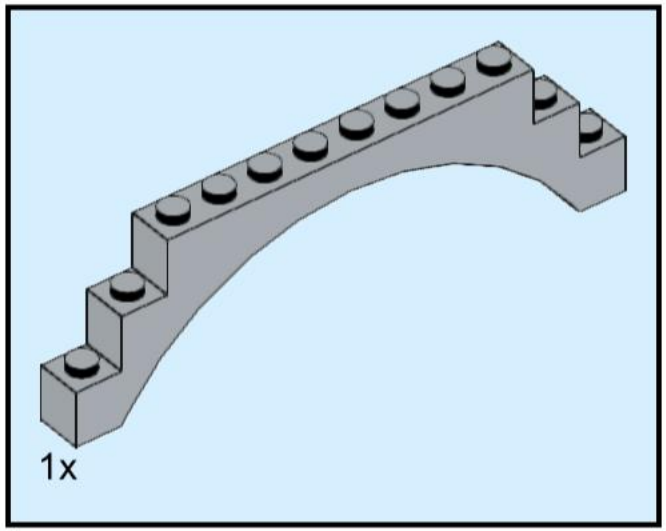

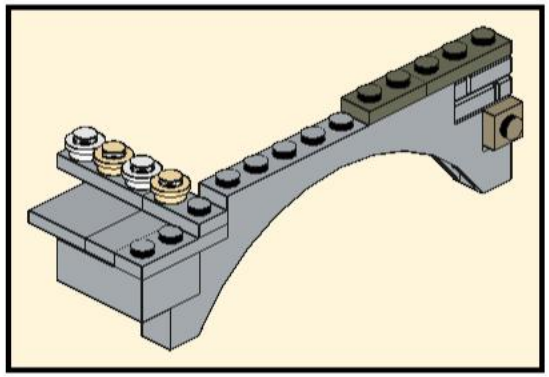

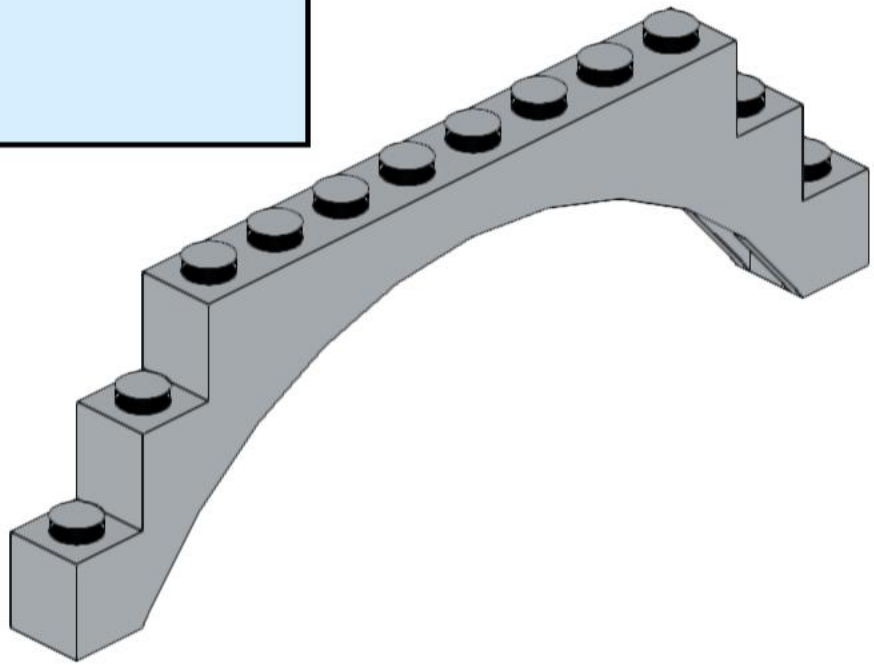

100

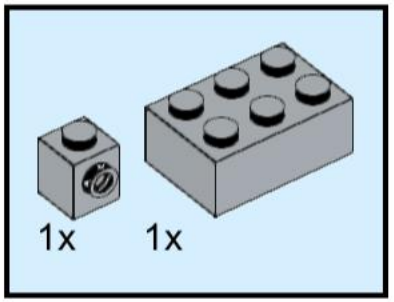

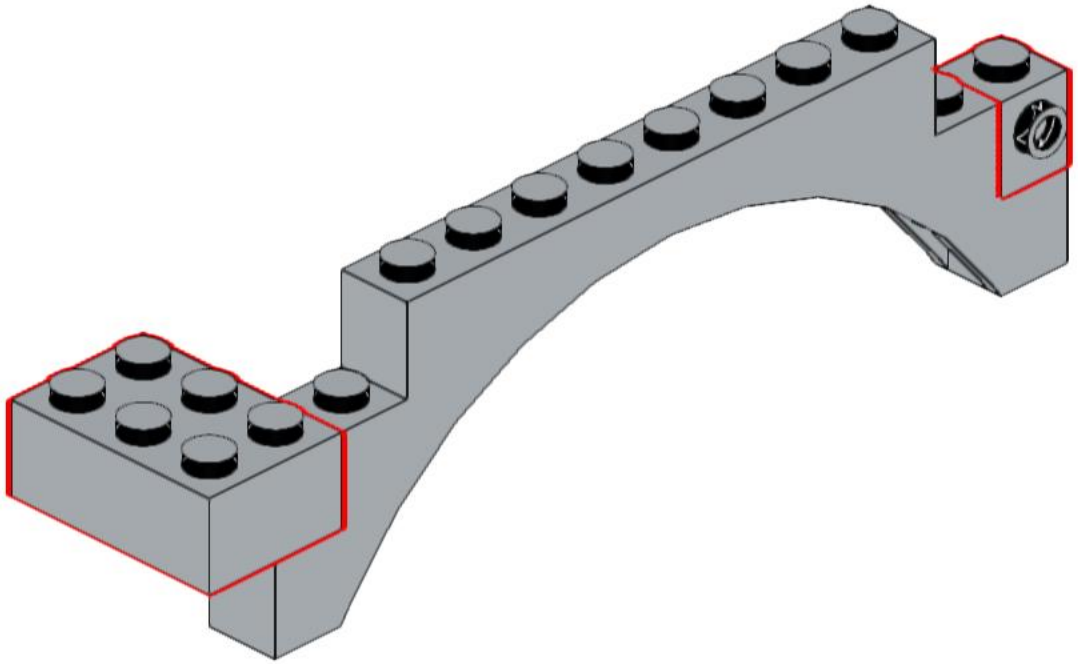

101

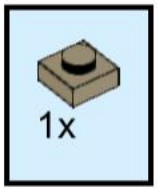

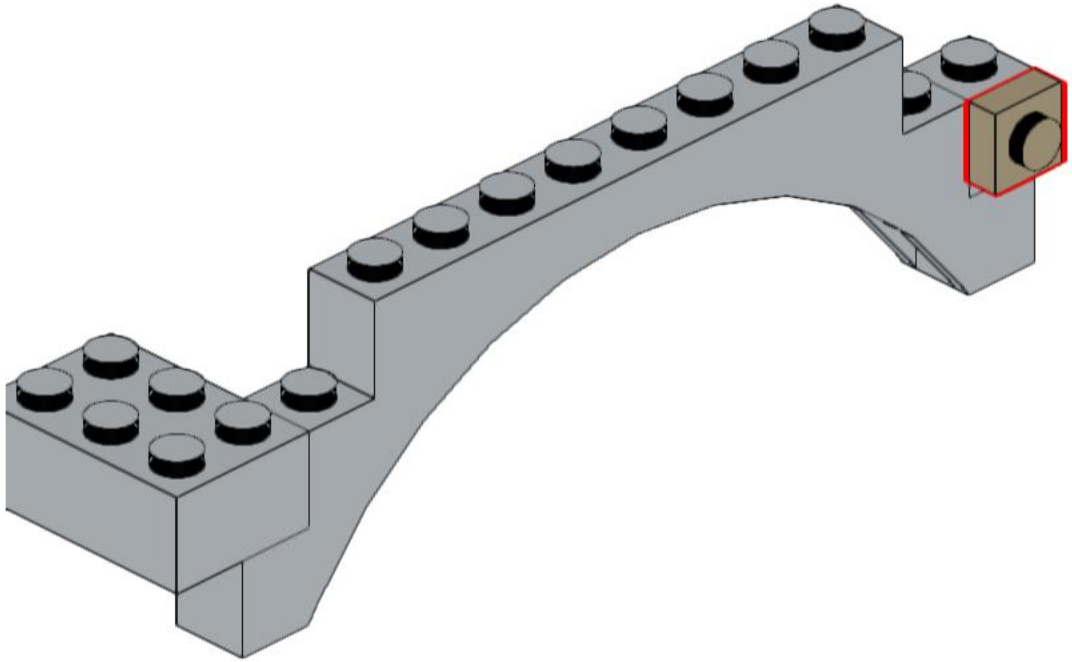

102

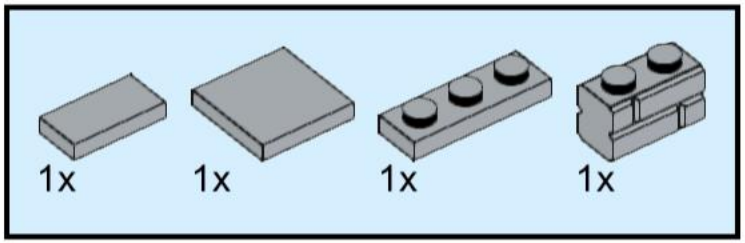

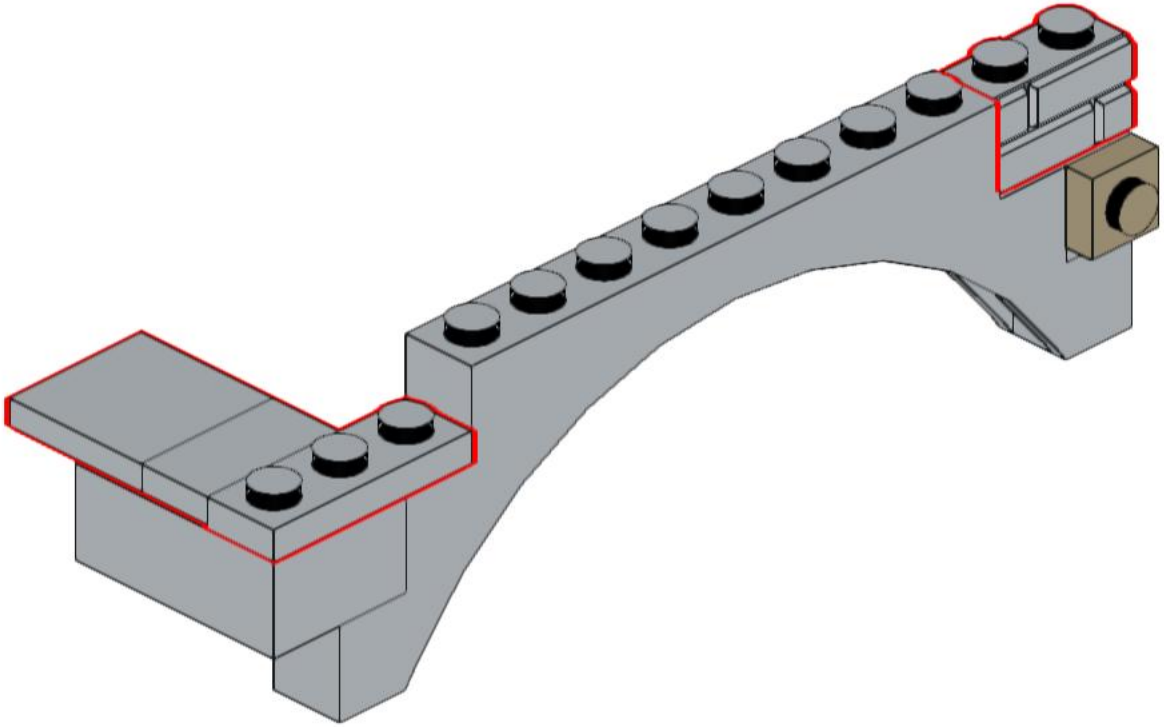

103

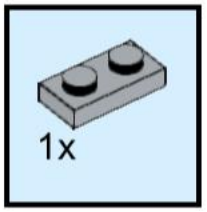

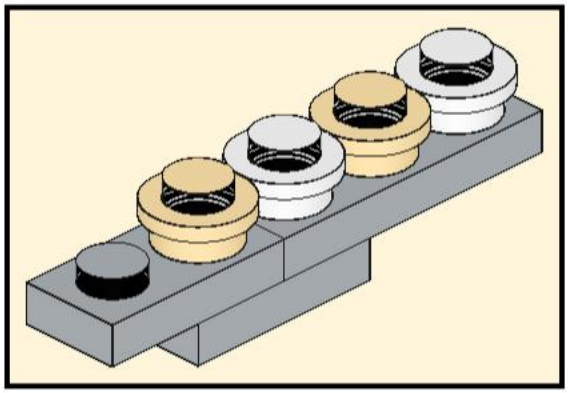

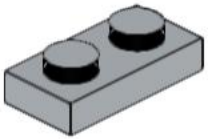

104

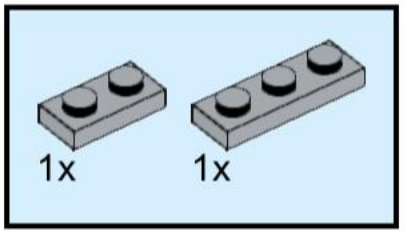

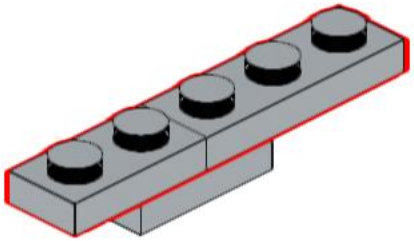

105

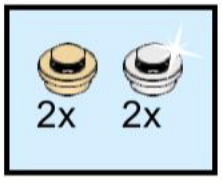

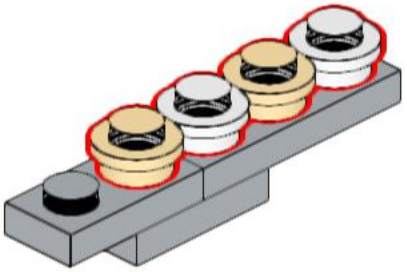

106

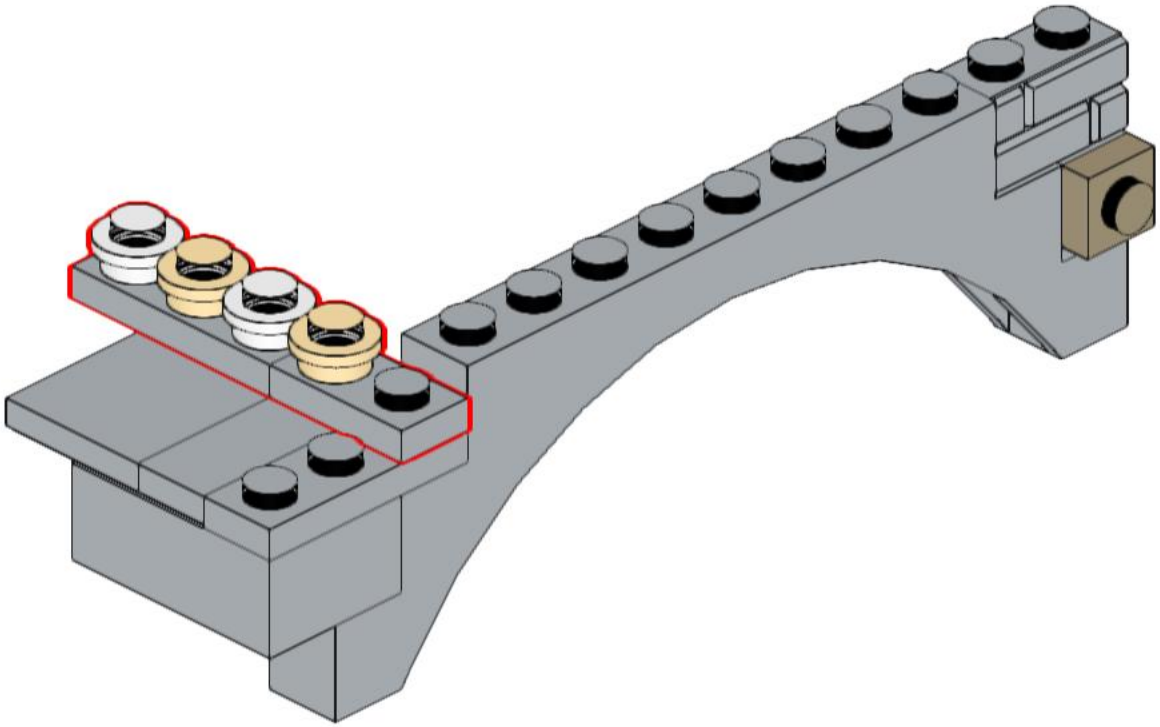

107

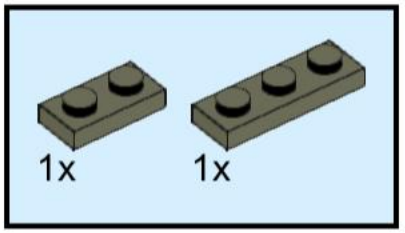

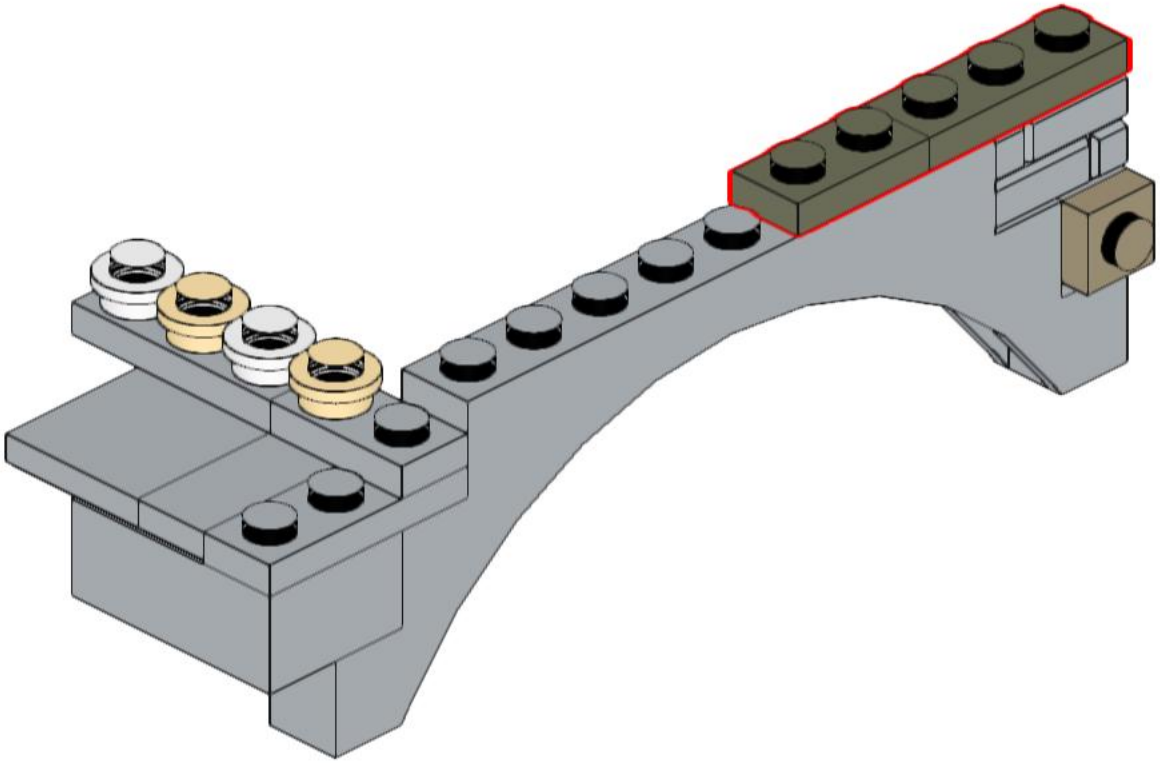

108

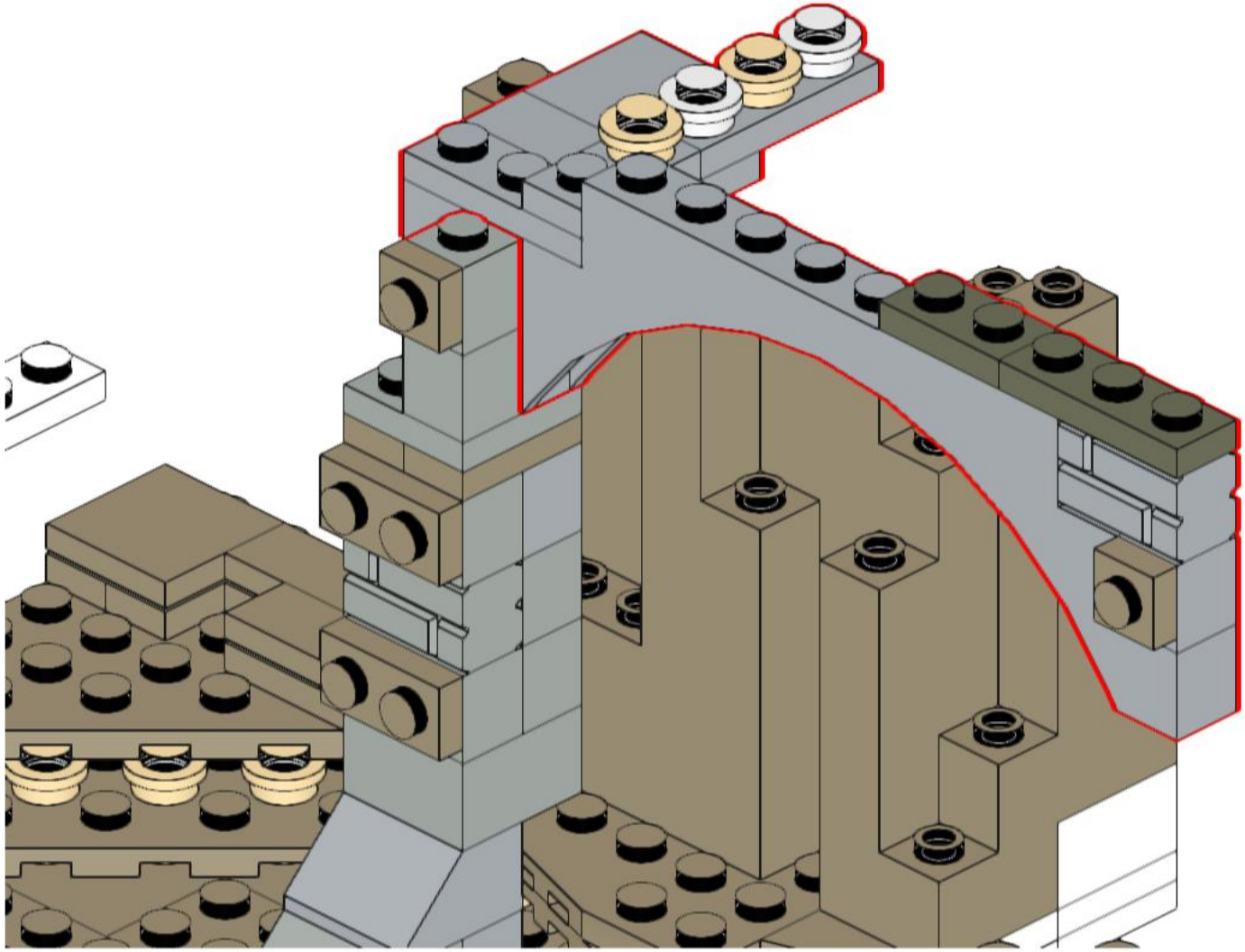

109

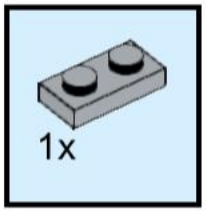

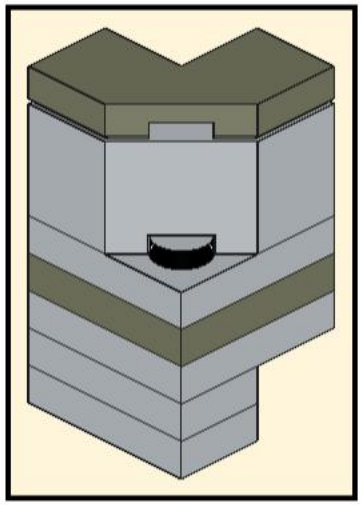

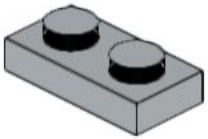

110

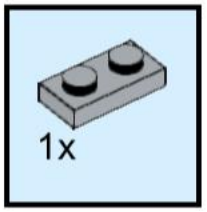

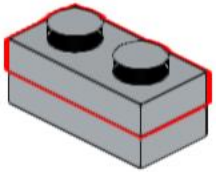

111

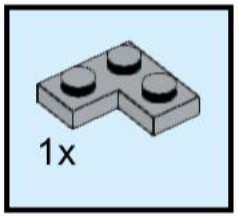

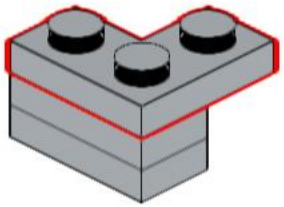

112

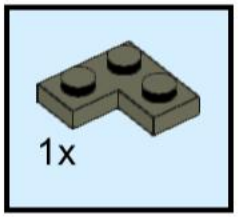

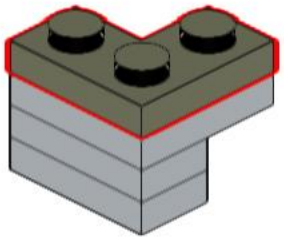

113

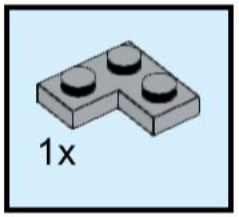

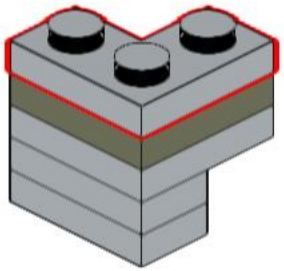

114

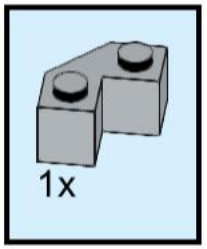

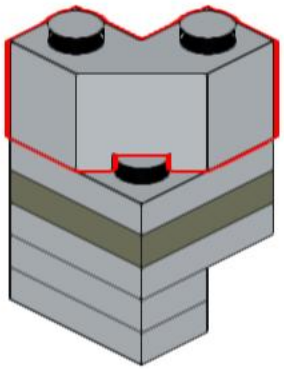

115

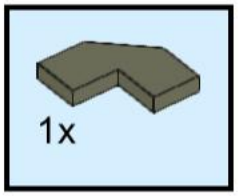

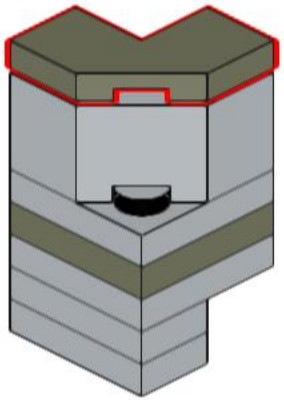

116

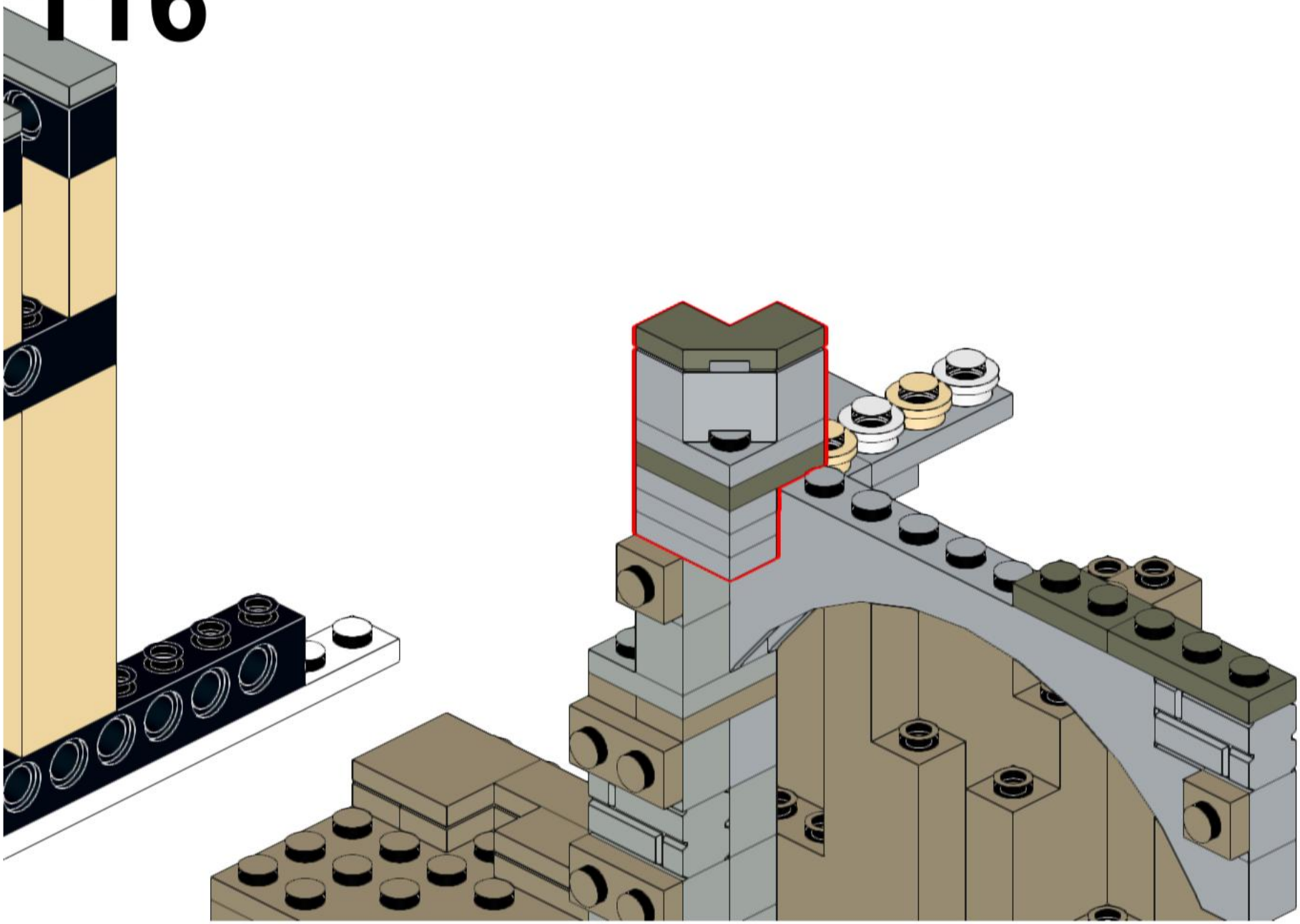

117

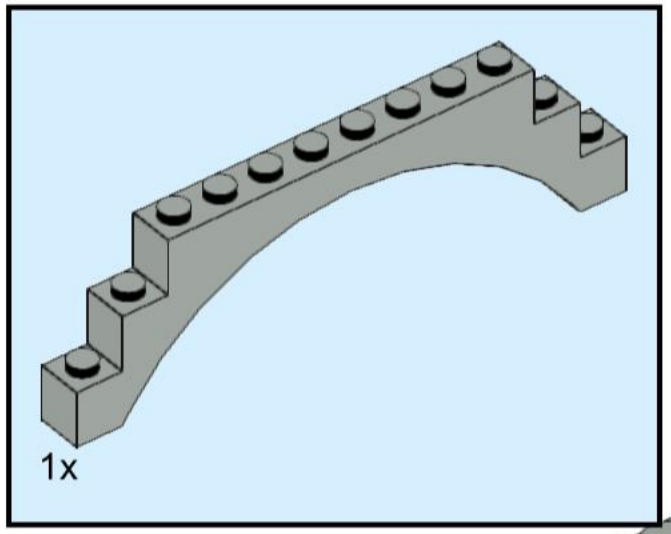

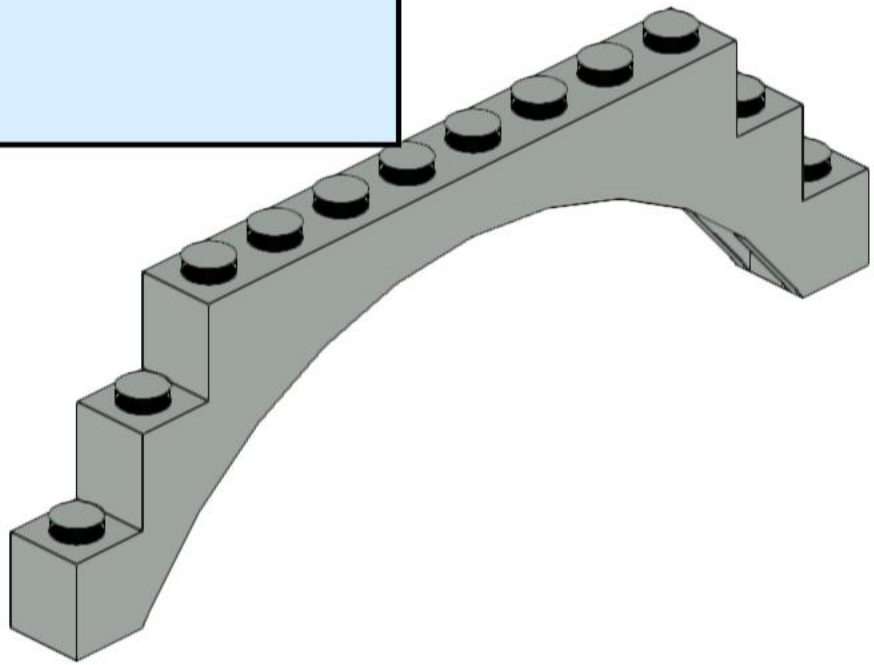

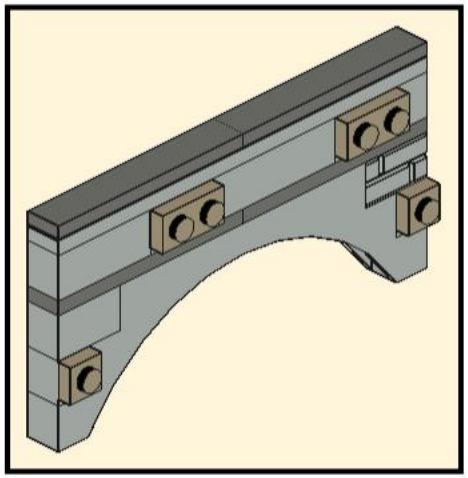

118

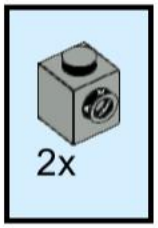

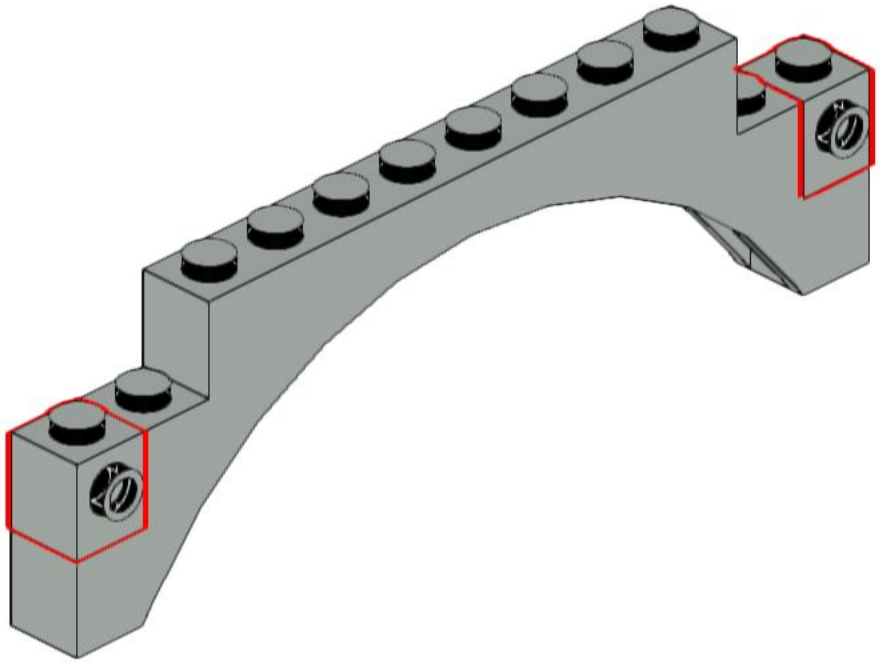

119

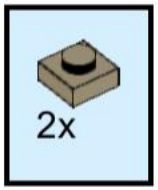

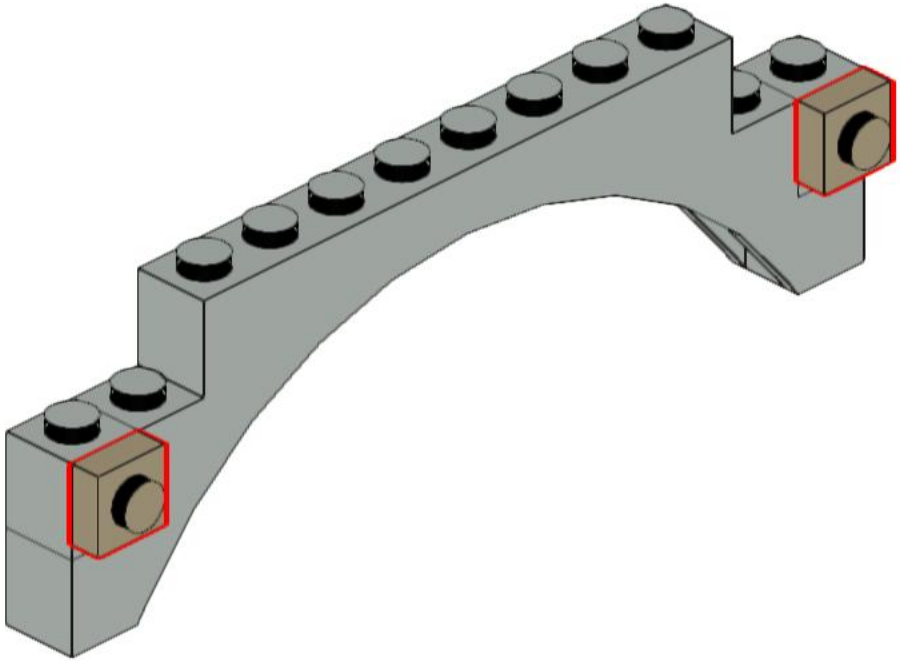

120

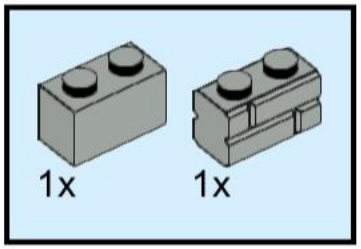

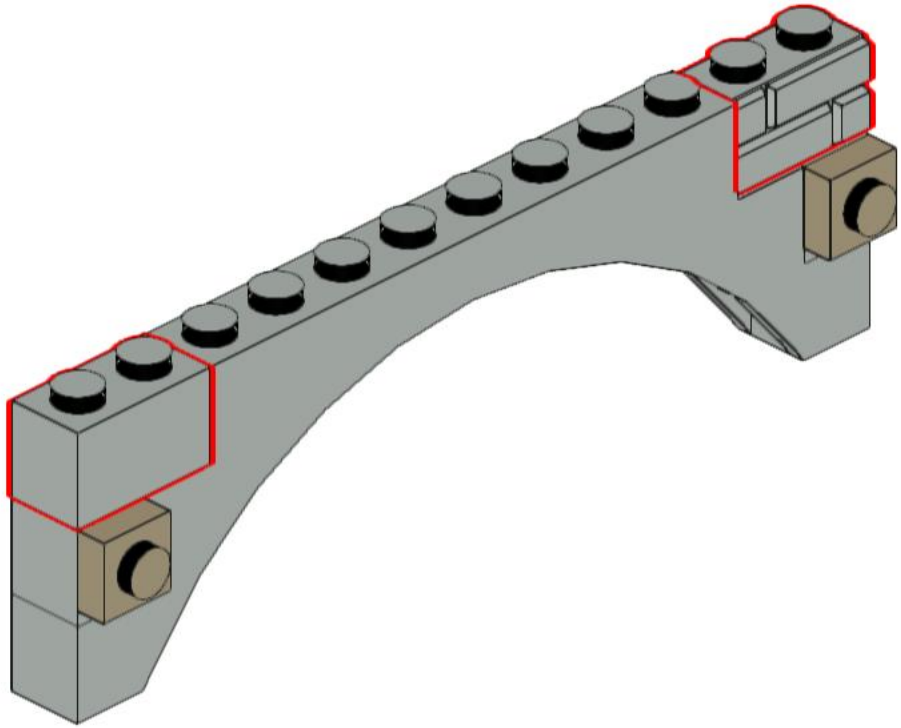

121

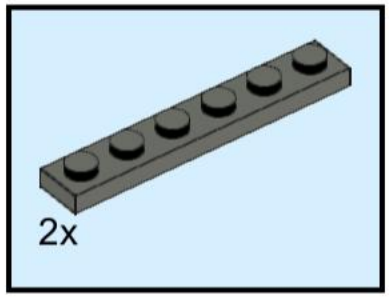

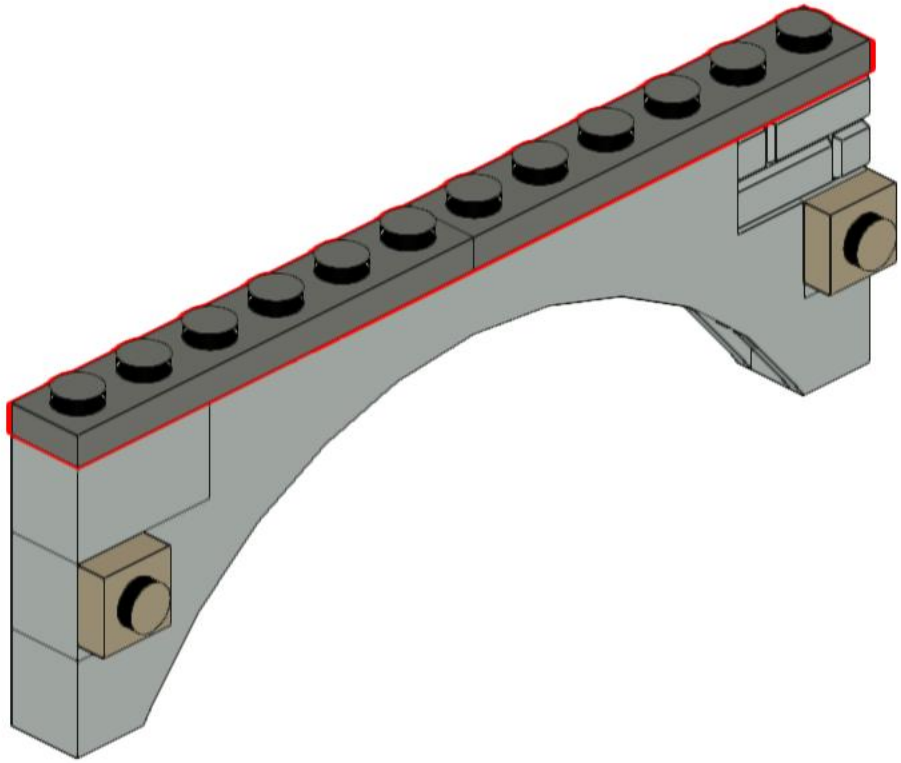

122

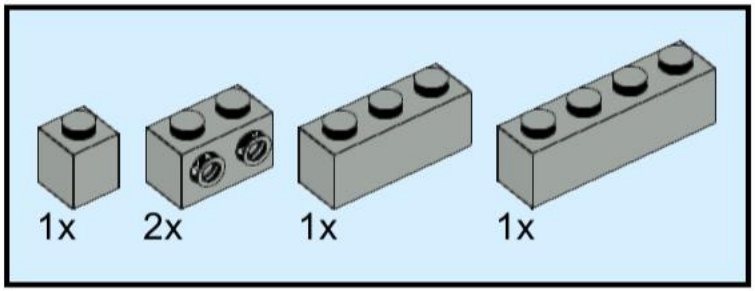

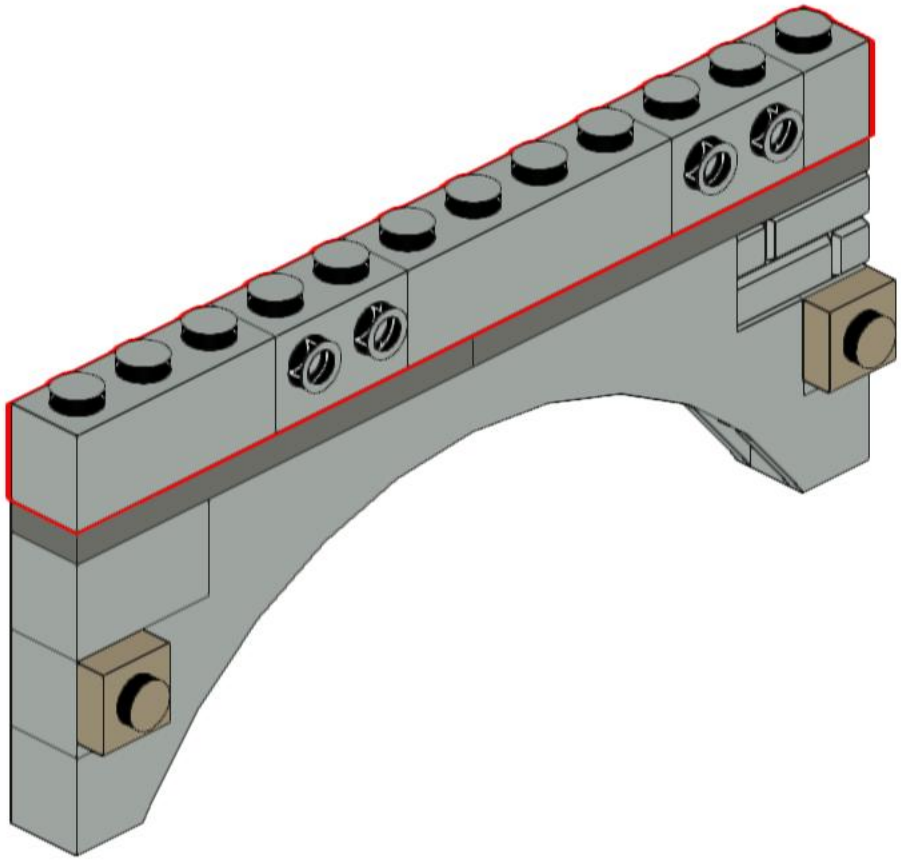

123

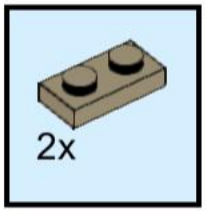

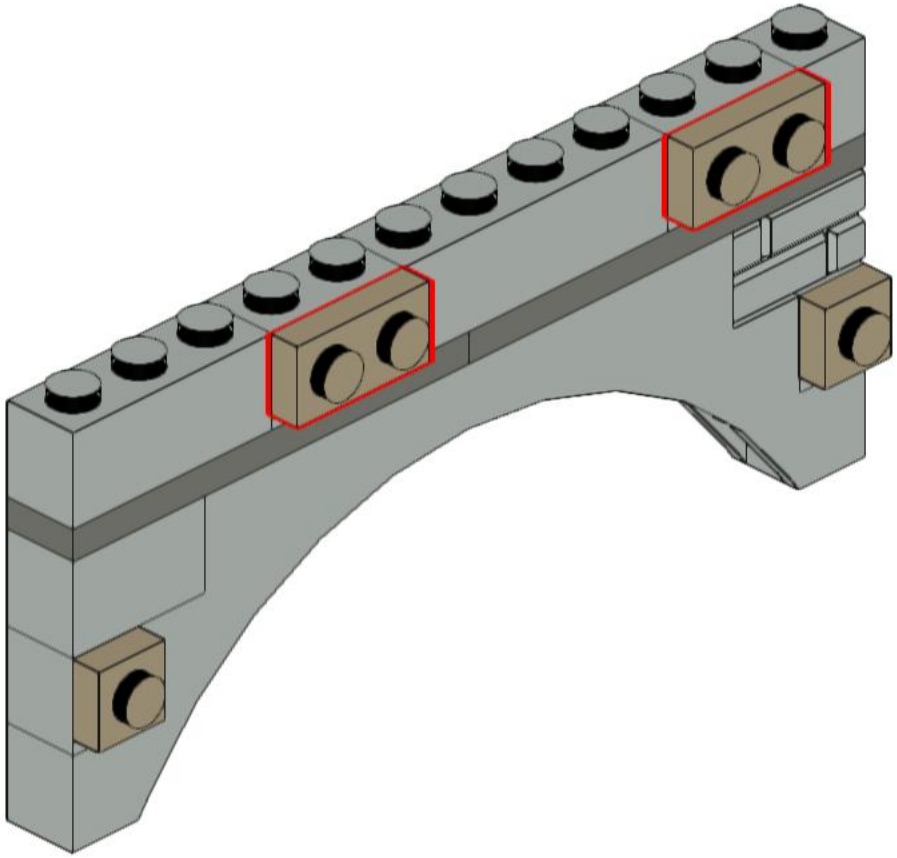

124

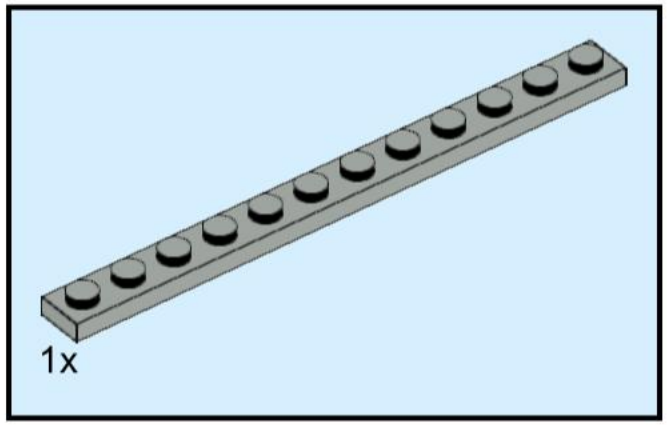

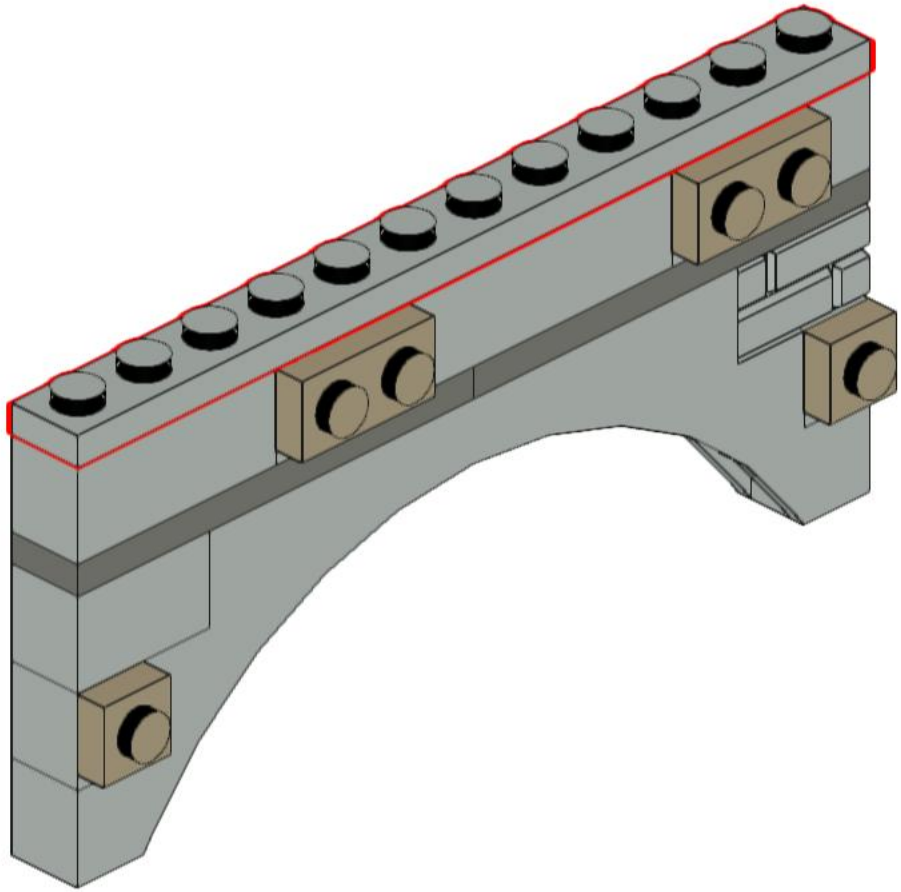

125

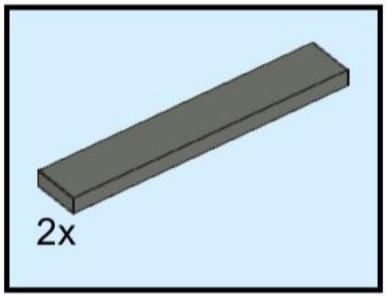

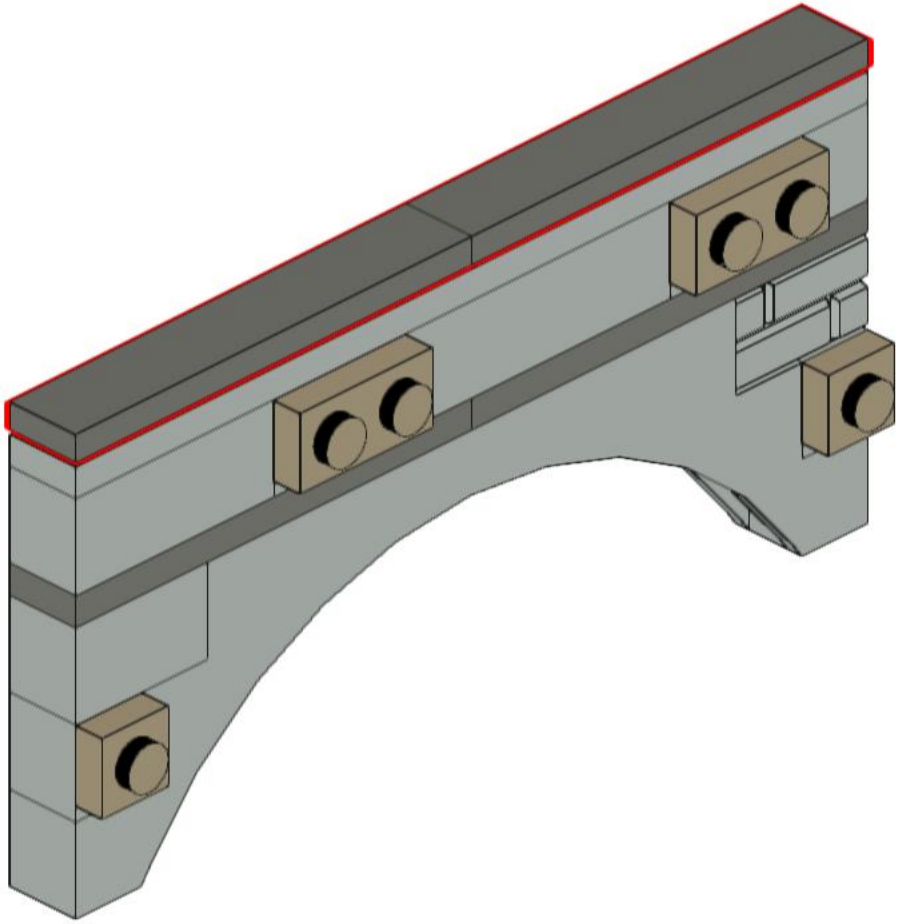

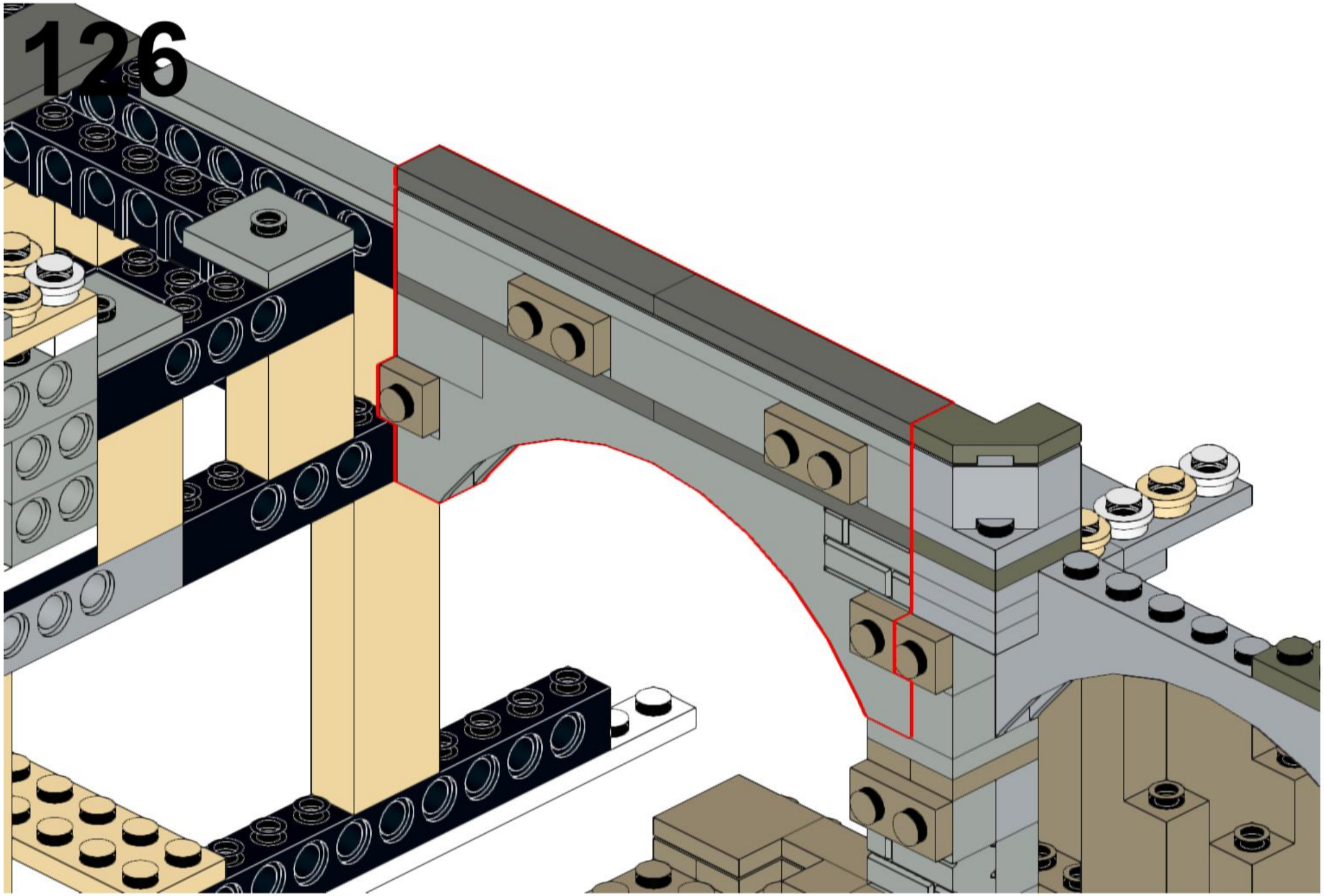

127

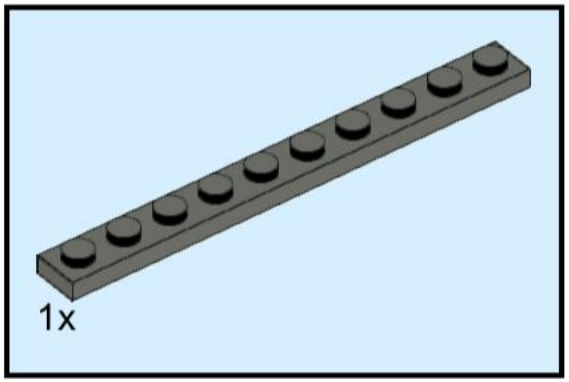

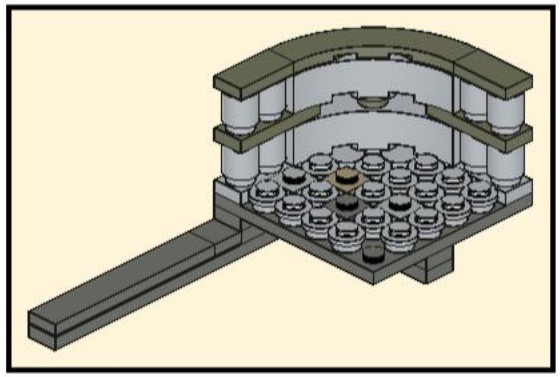

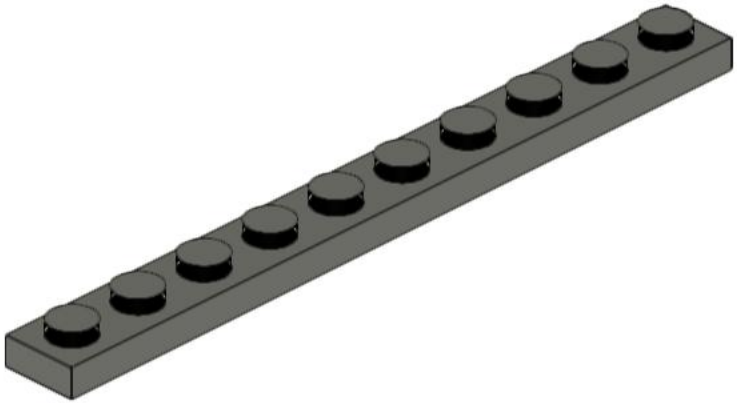

128

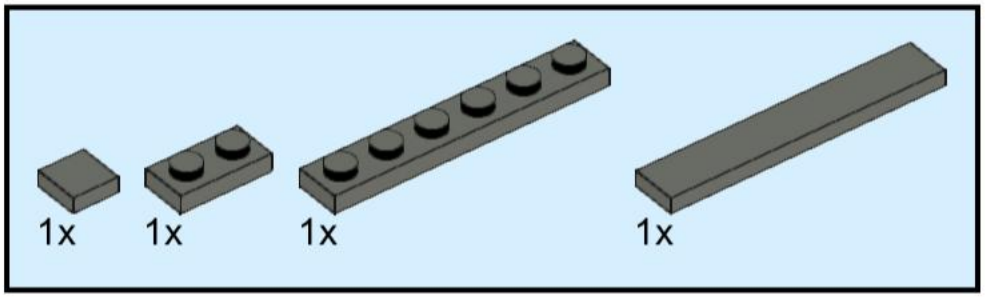

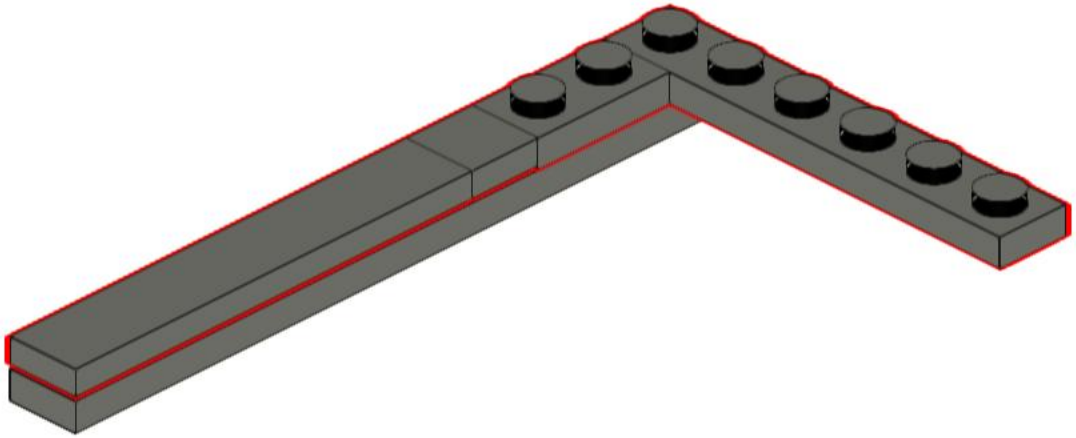

129

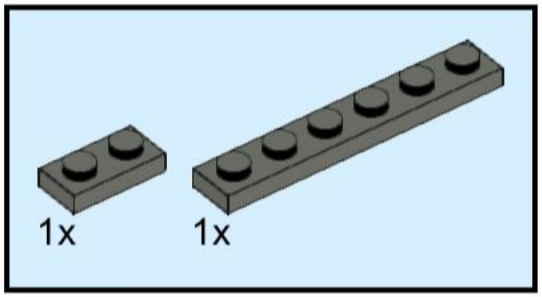

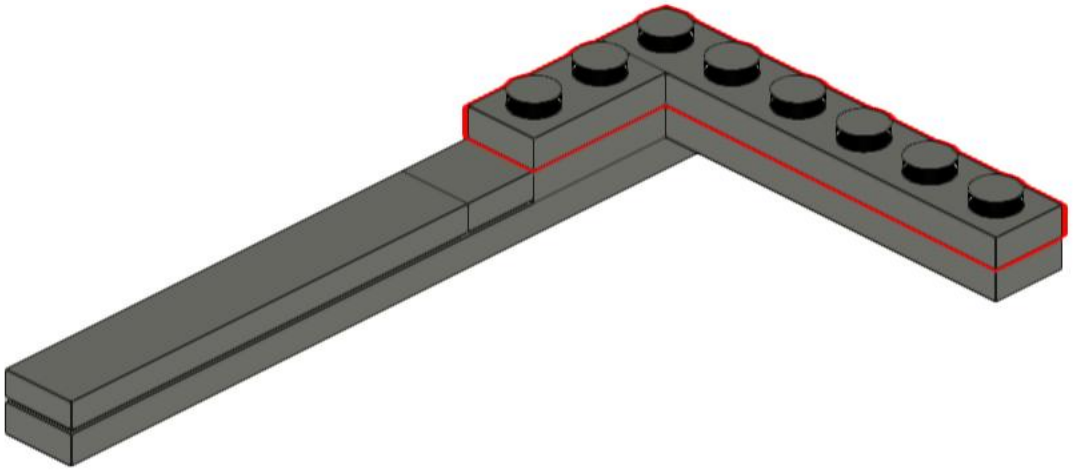

130

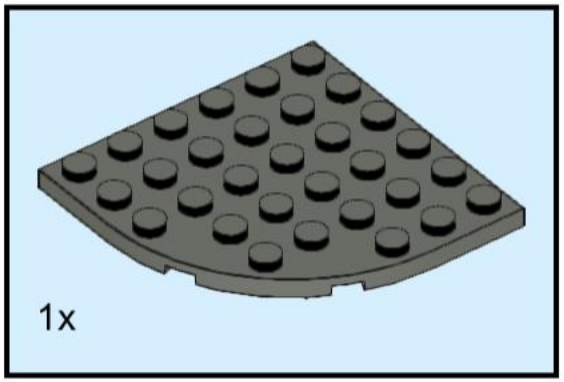

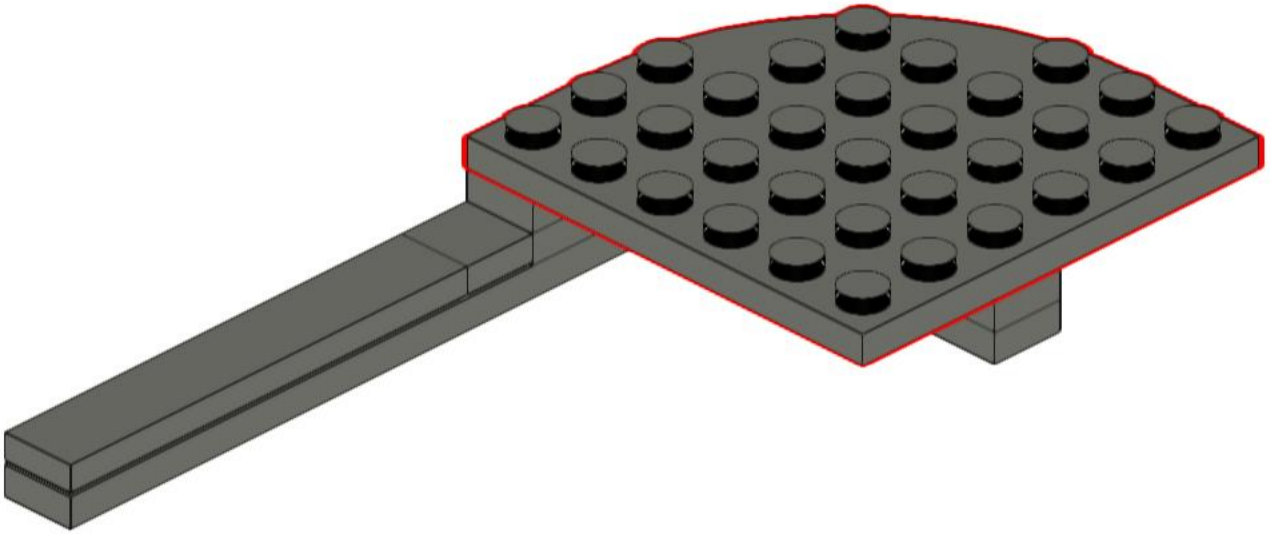

131

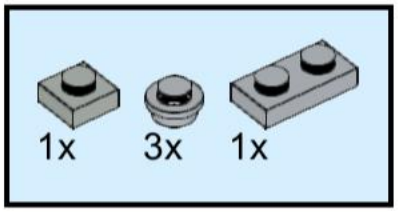

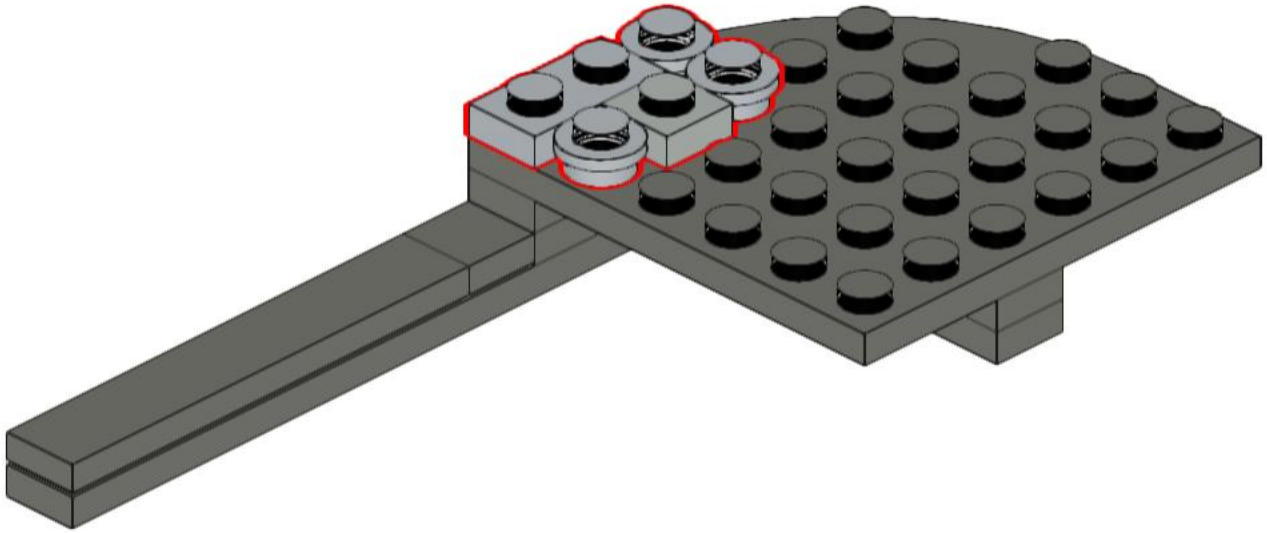

132

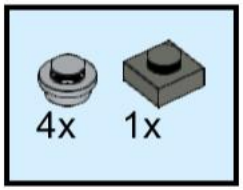

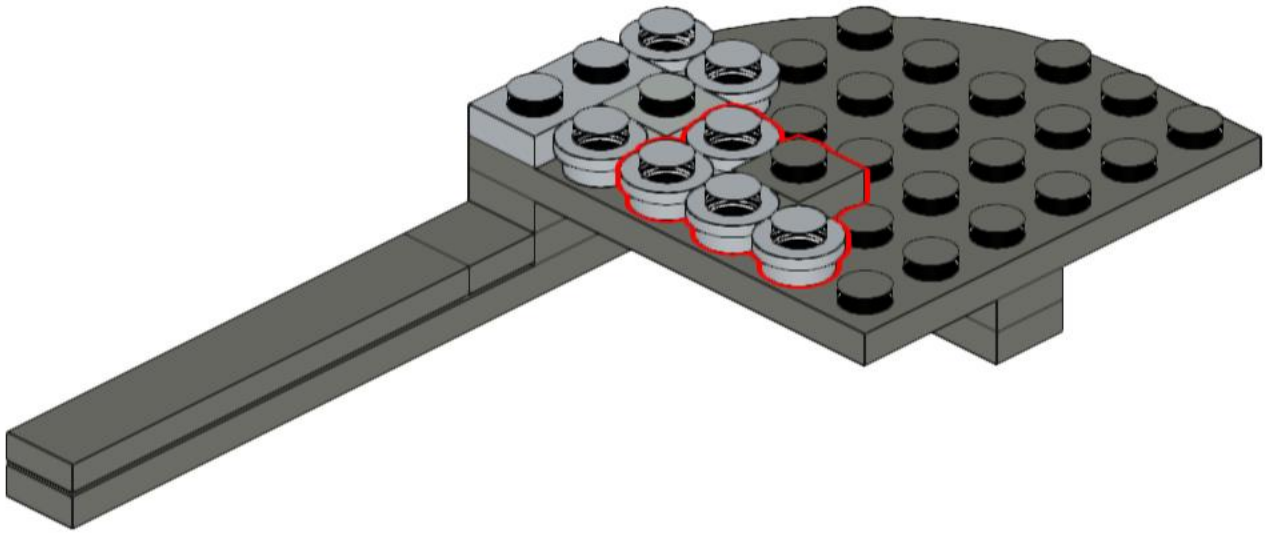

133

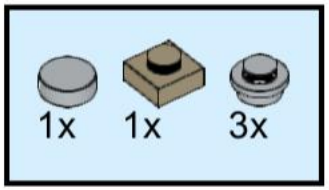

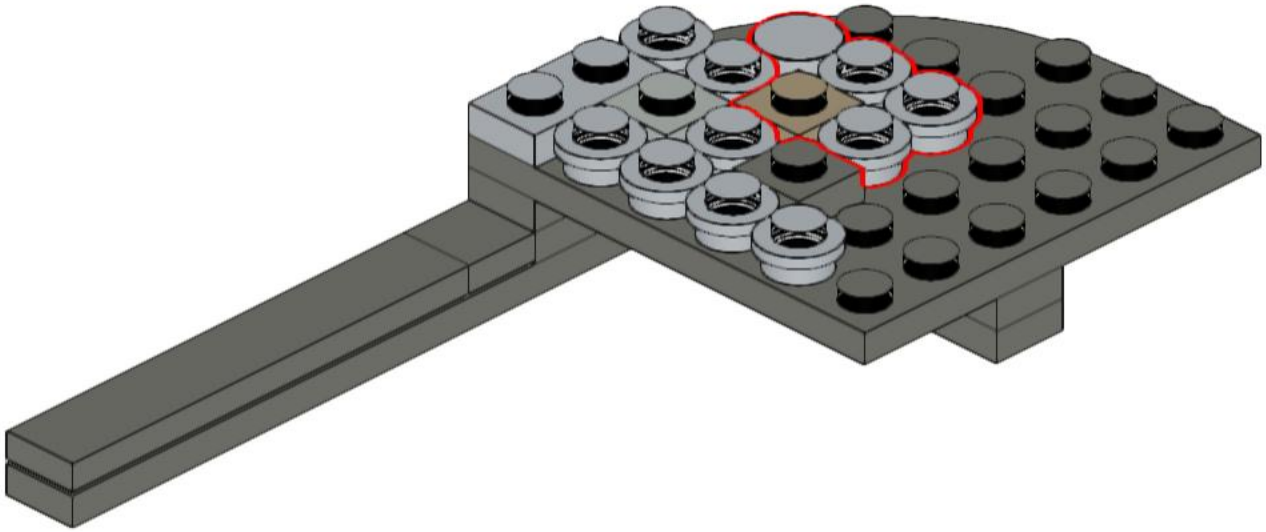

134

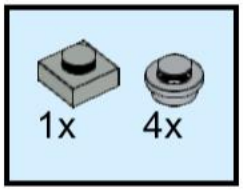

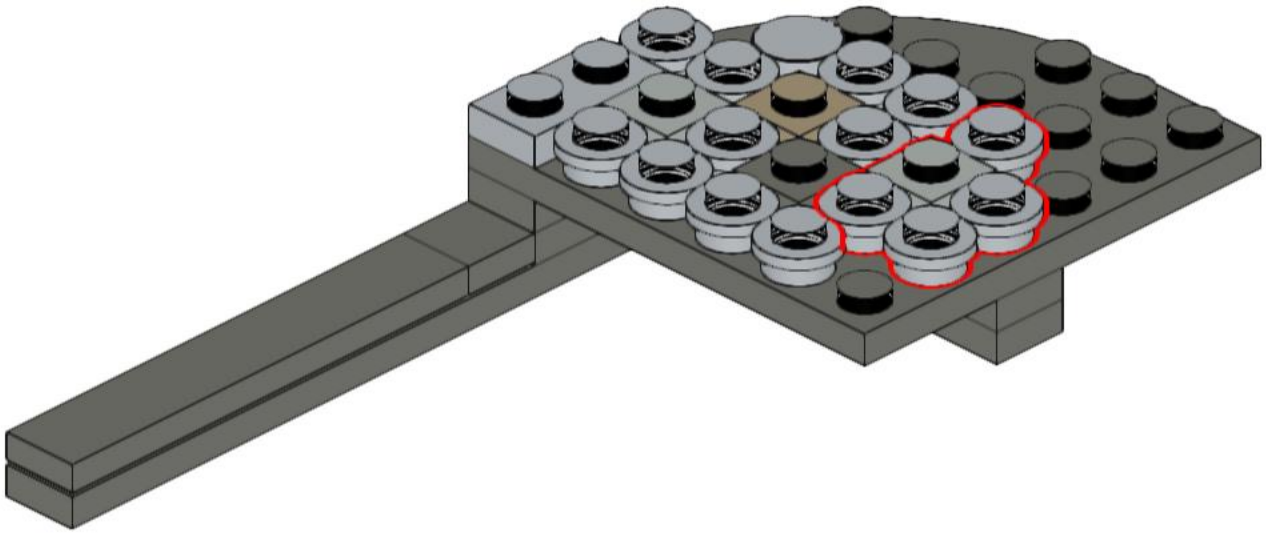

135

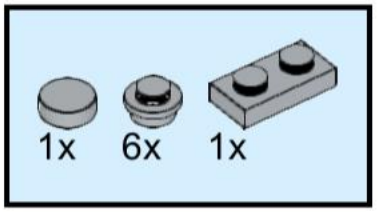

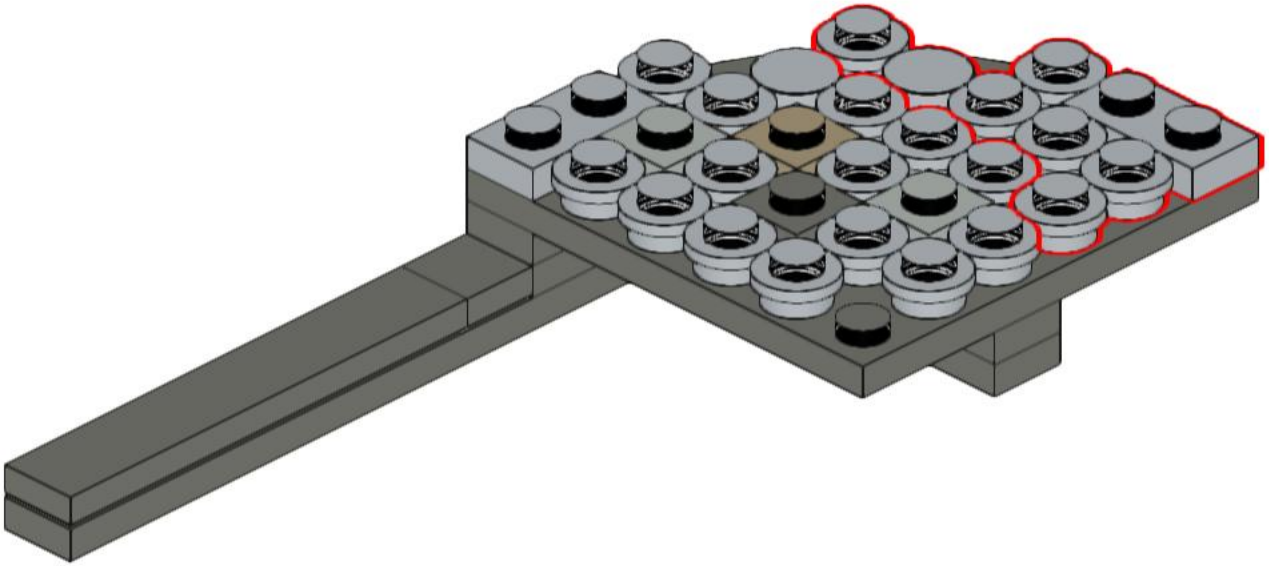

136

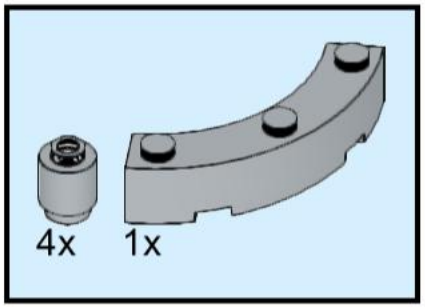

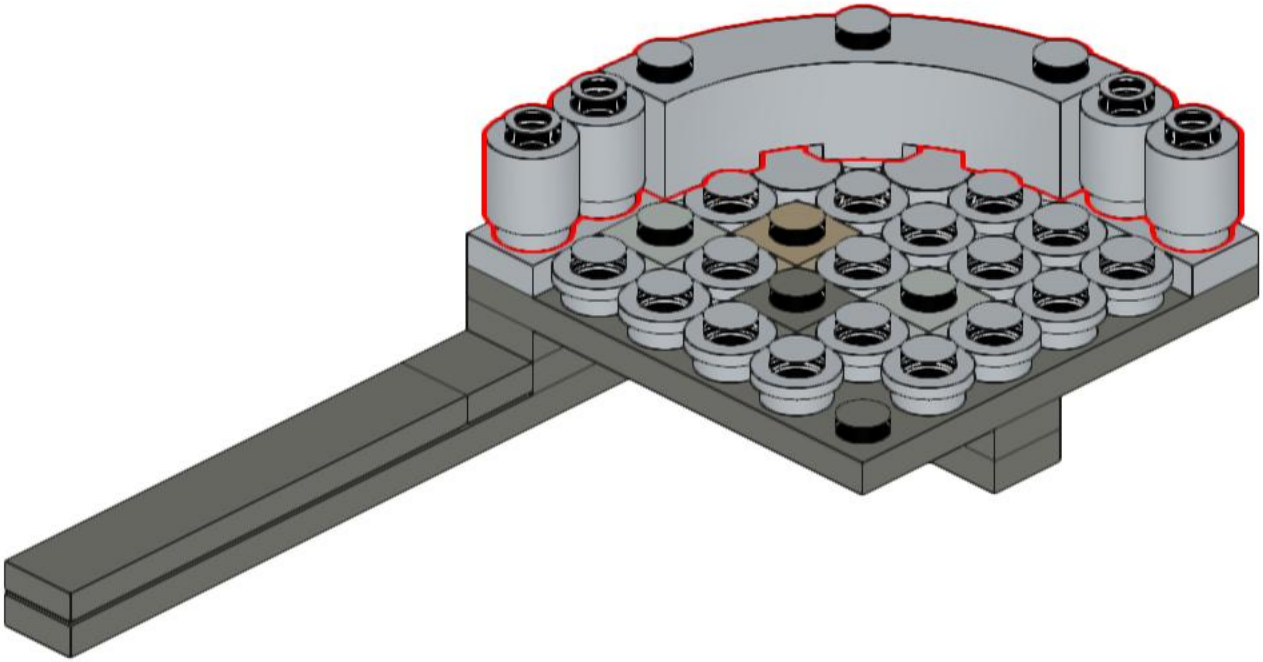

137

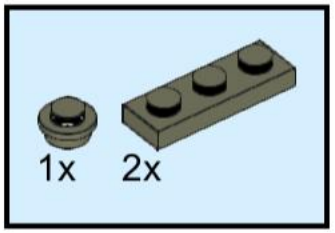

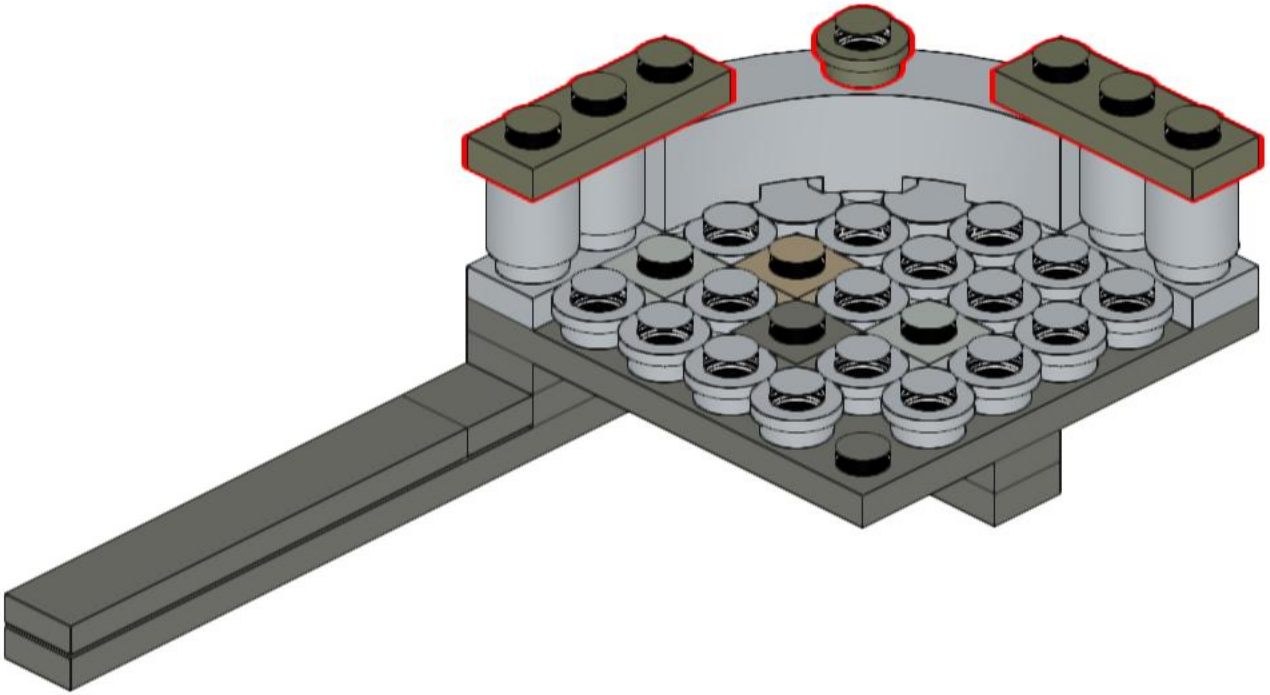

138

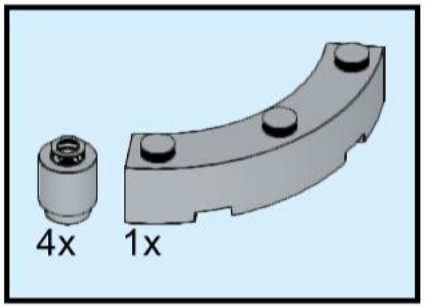

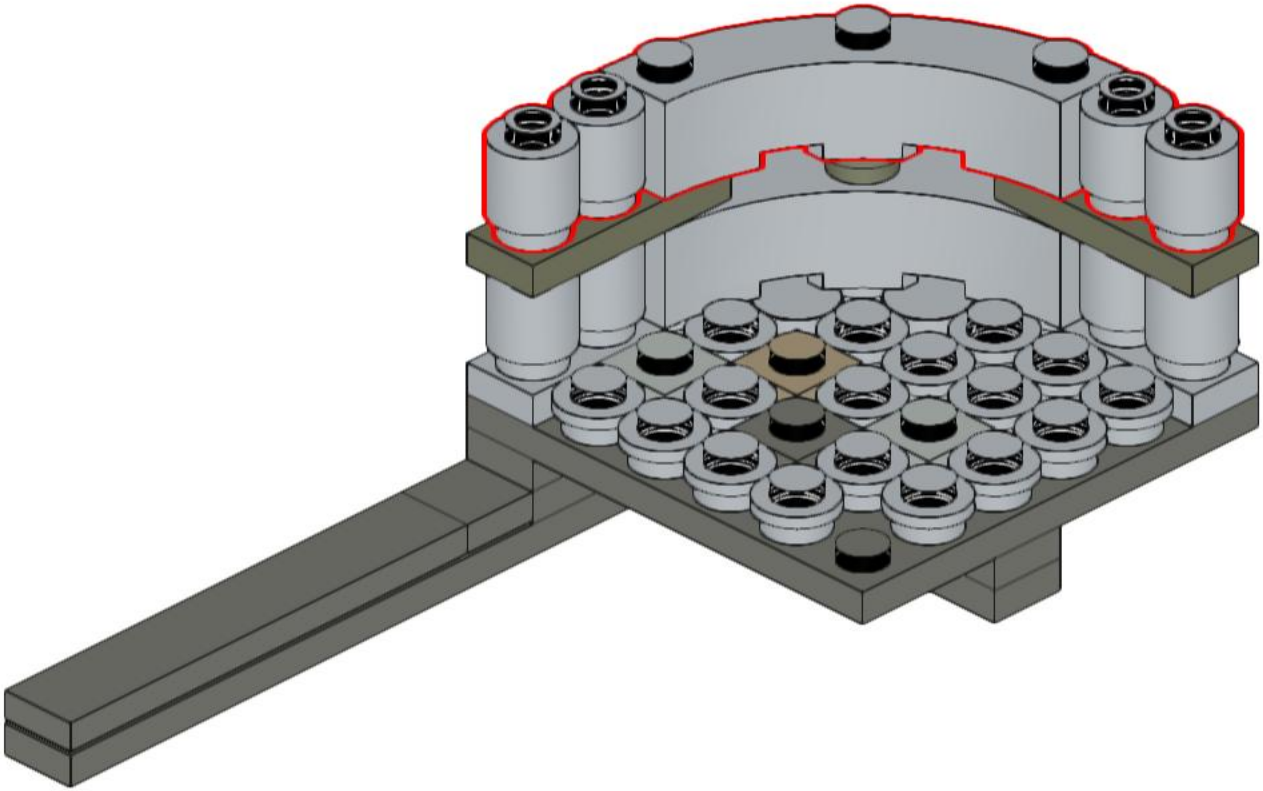

139

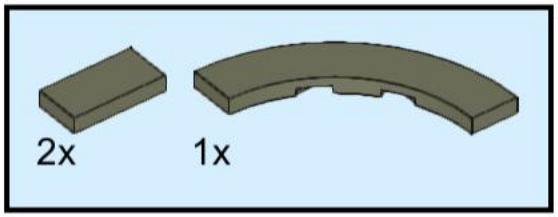

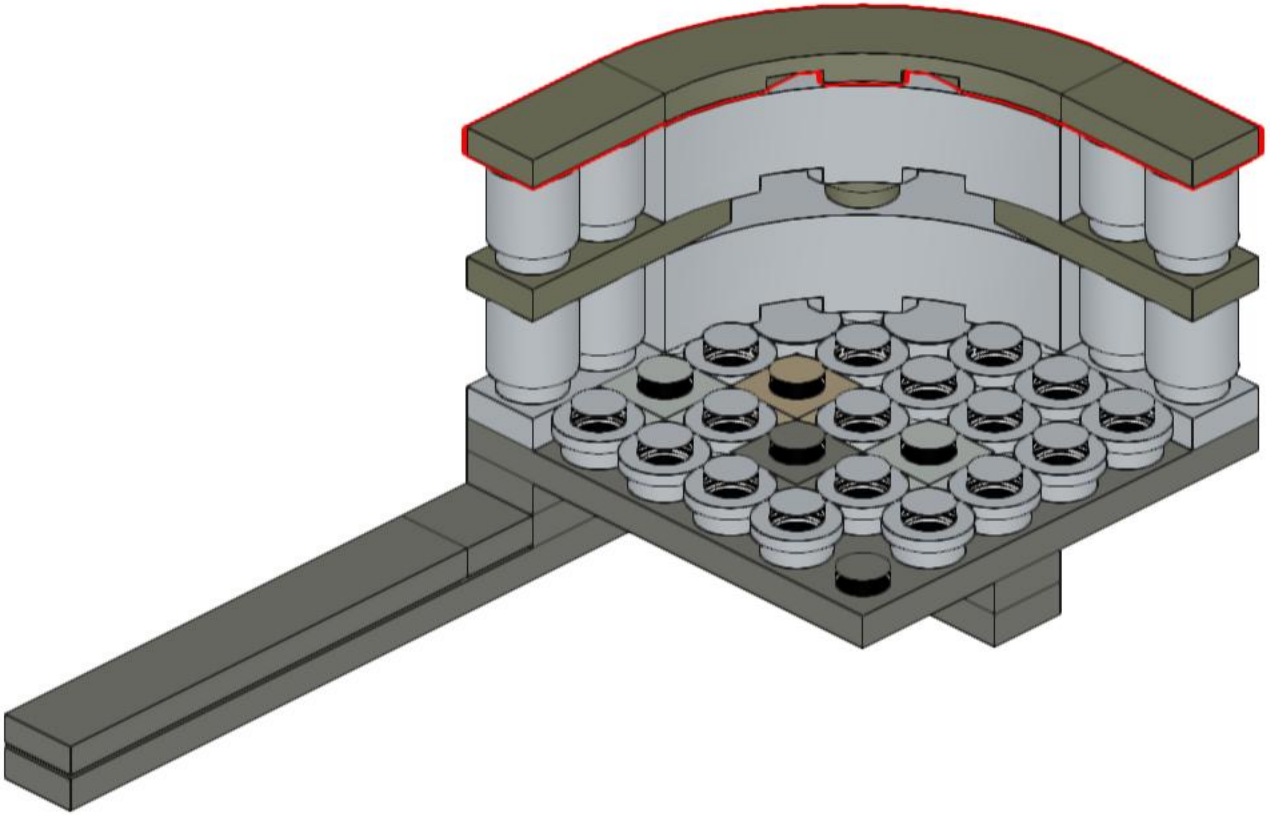

140

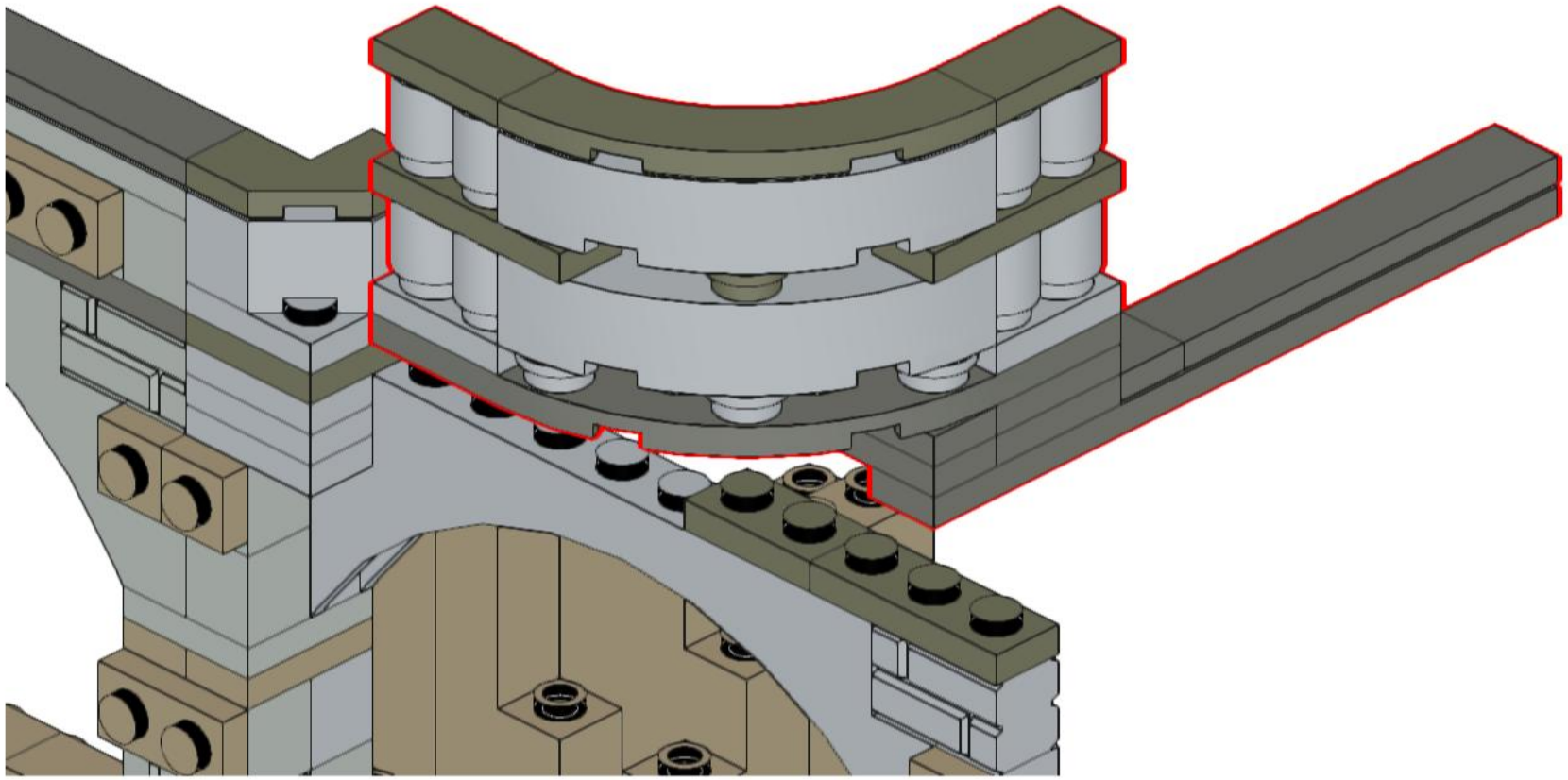

141

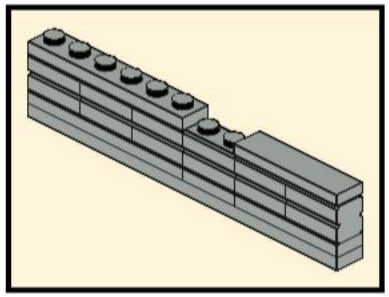

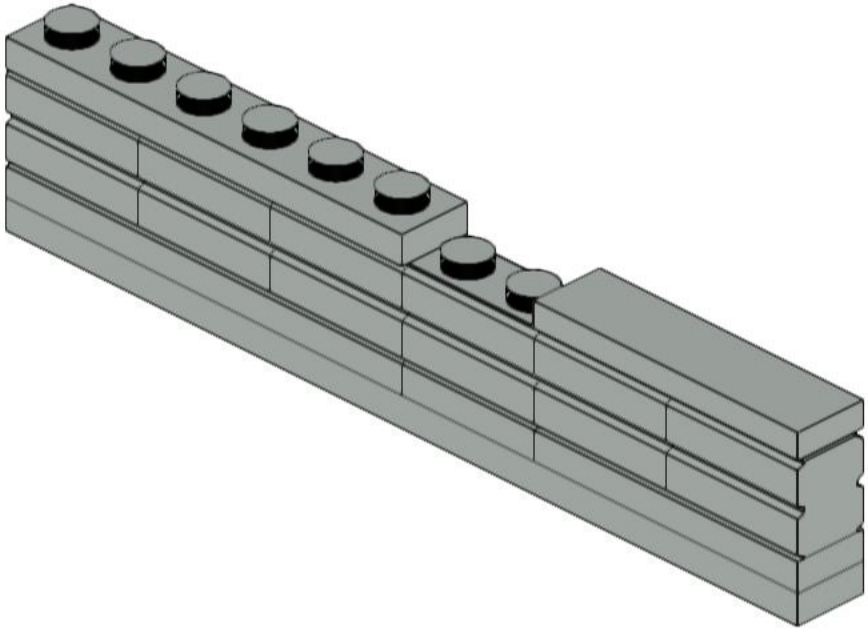

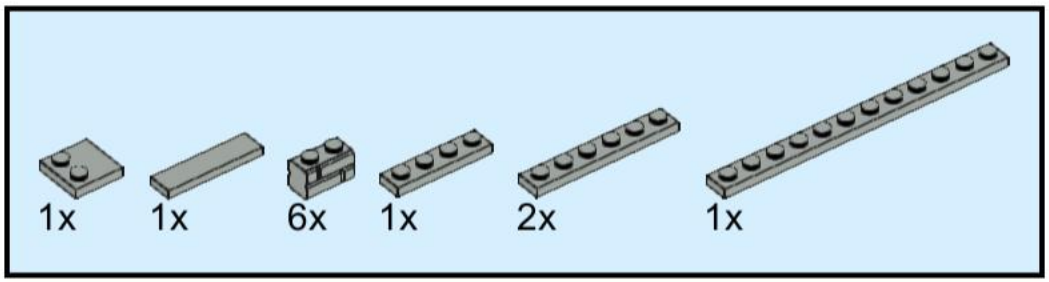

142

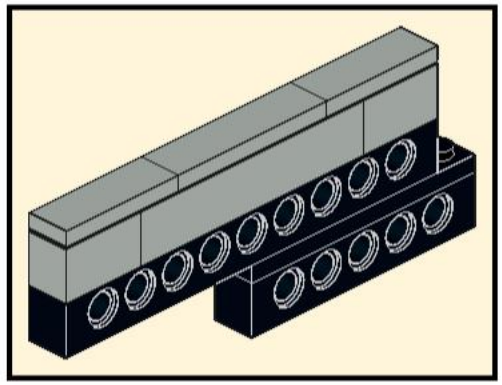

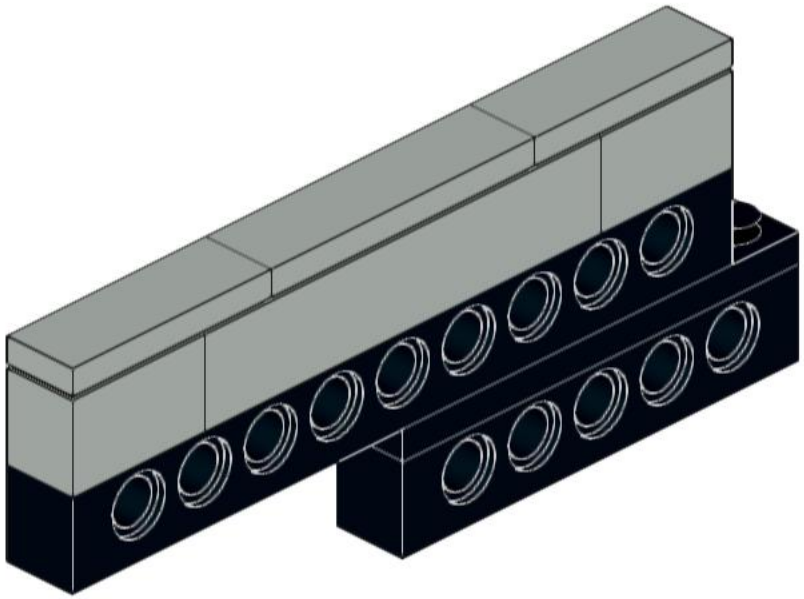

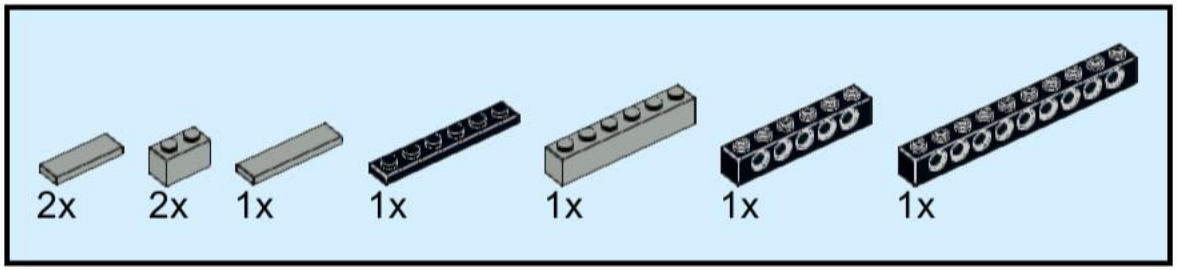

143

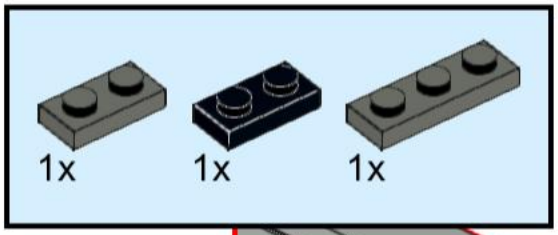

144

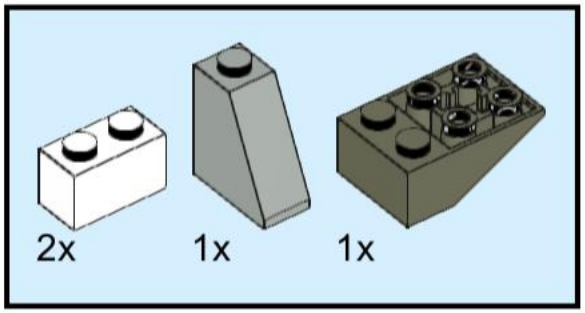

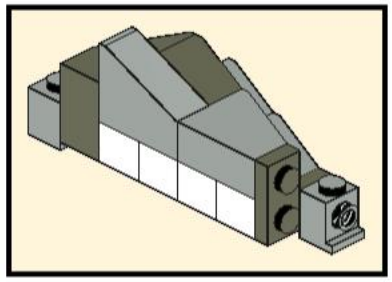

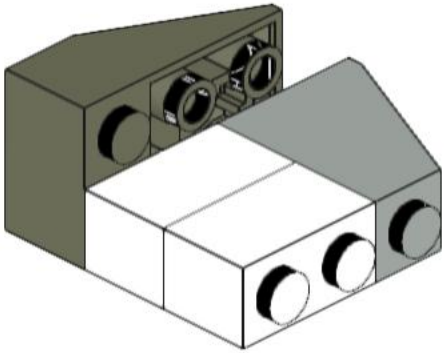

145

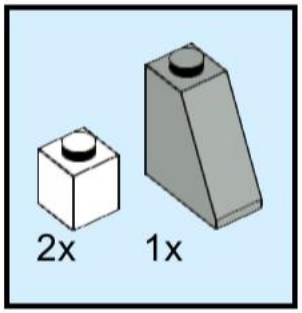

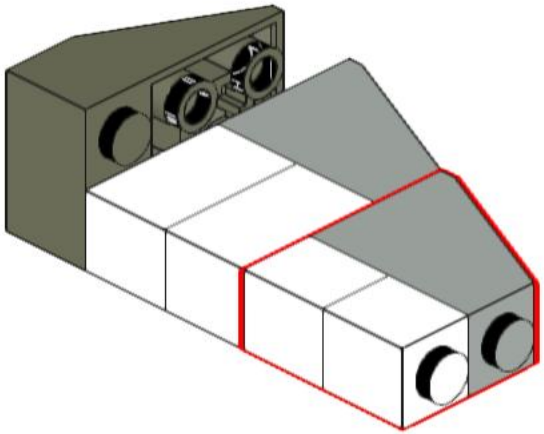

146

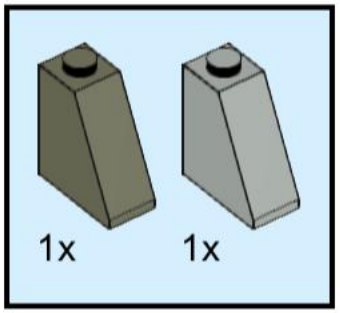

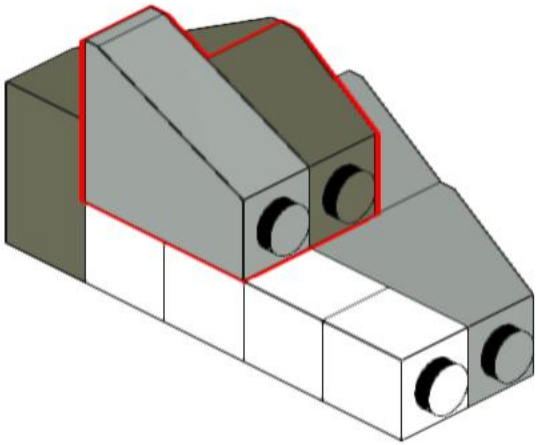

147

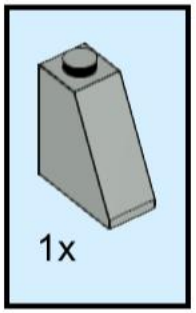

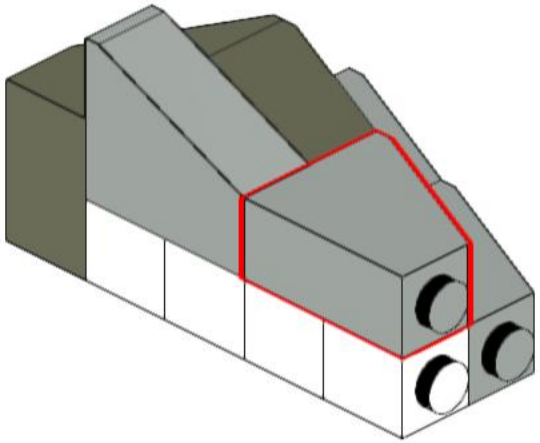

148

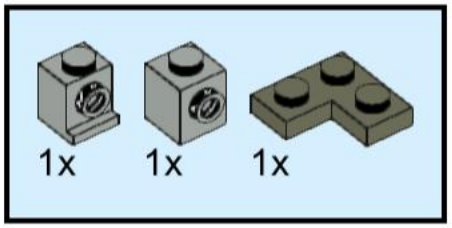

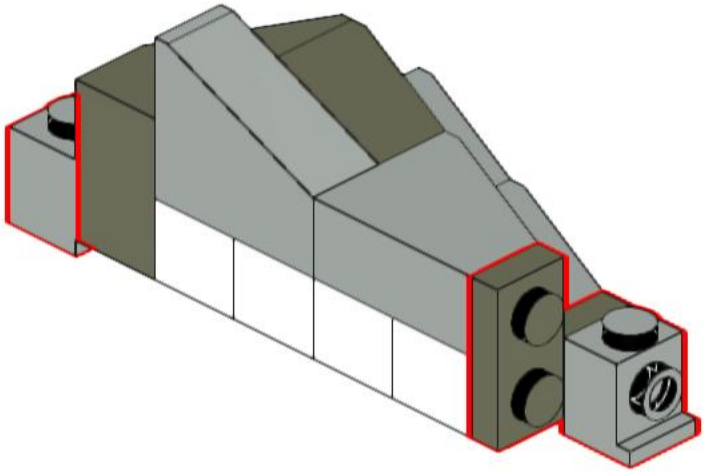

149

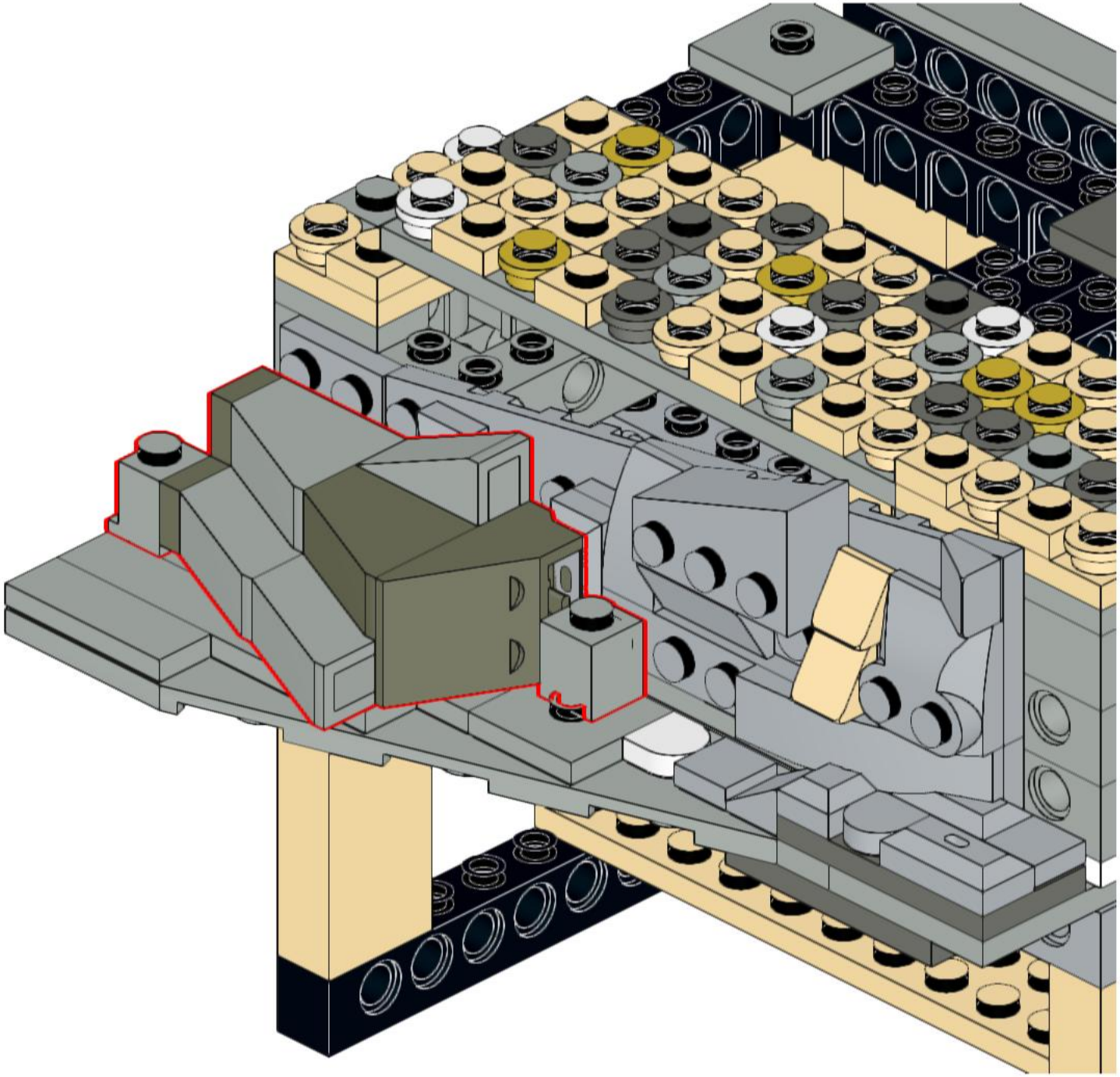

150

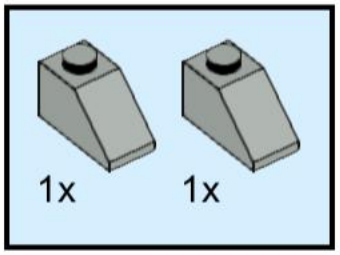

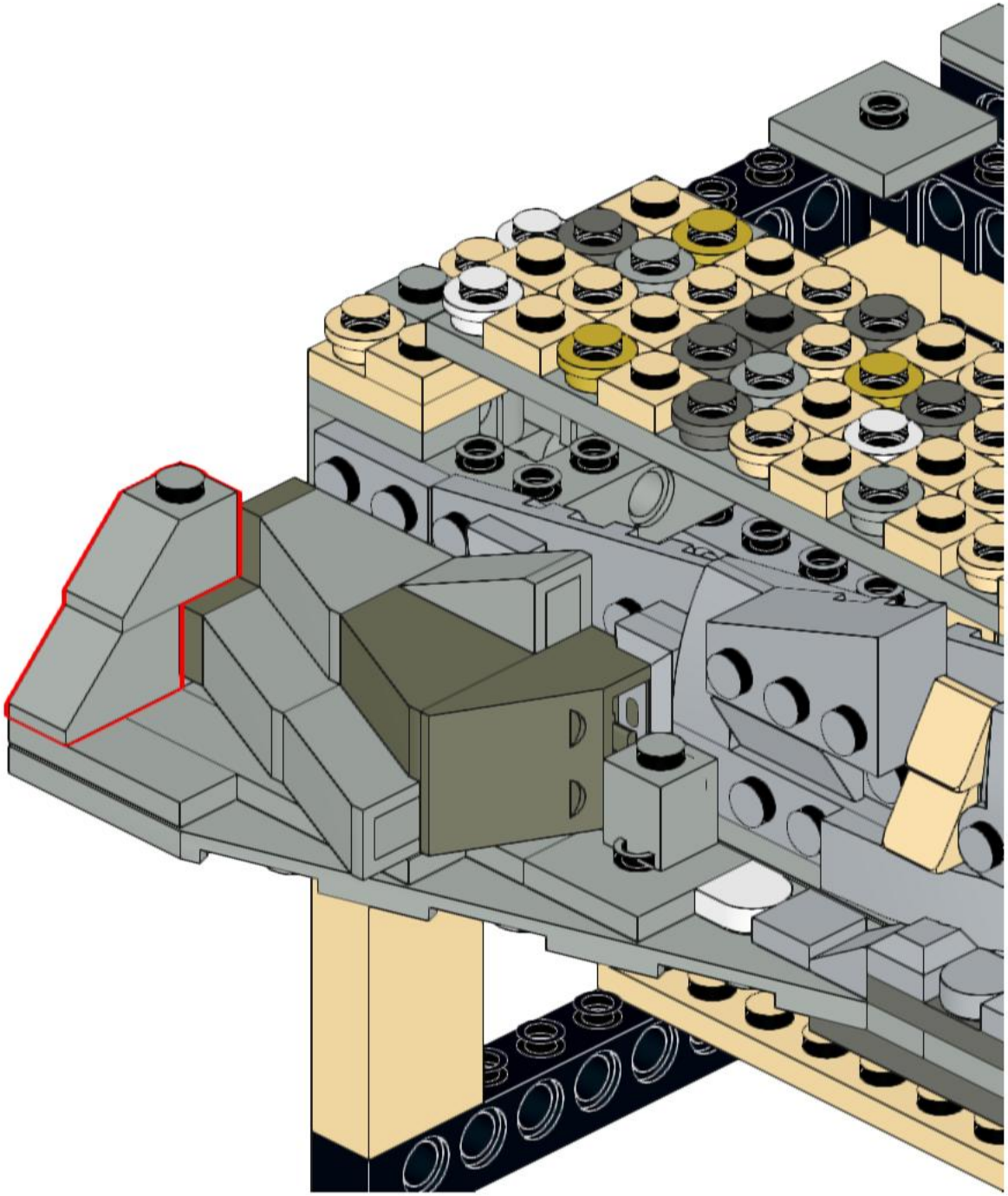

151

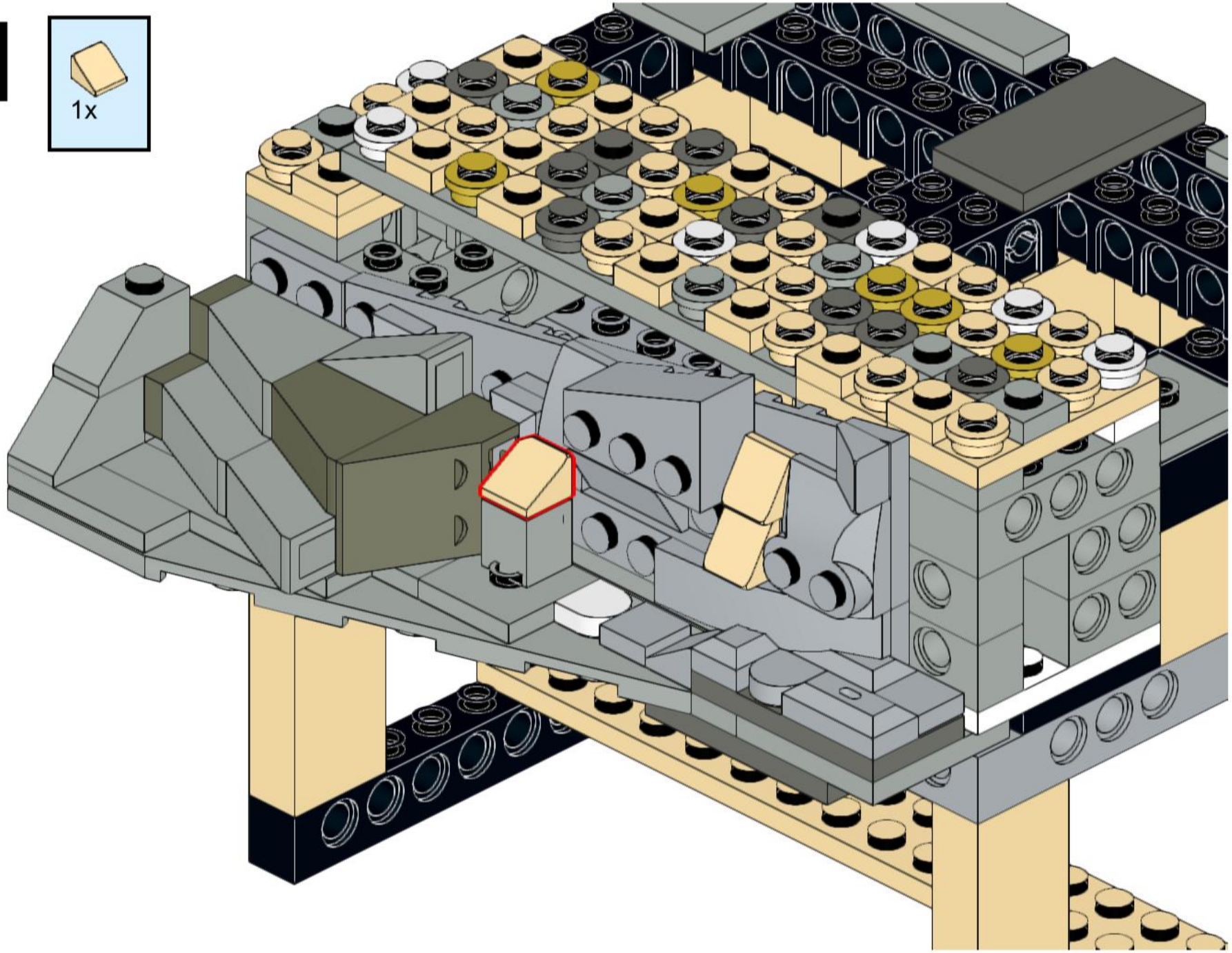

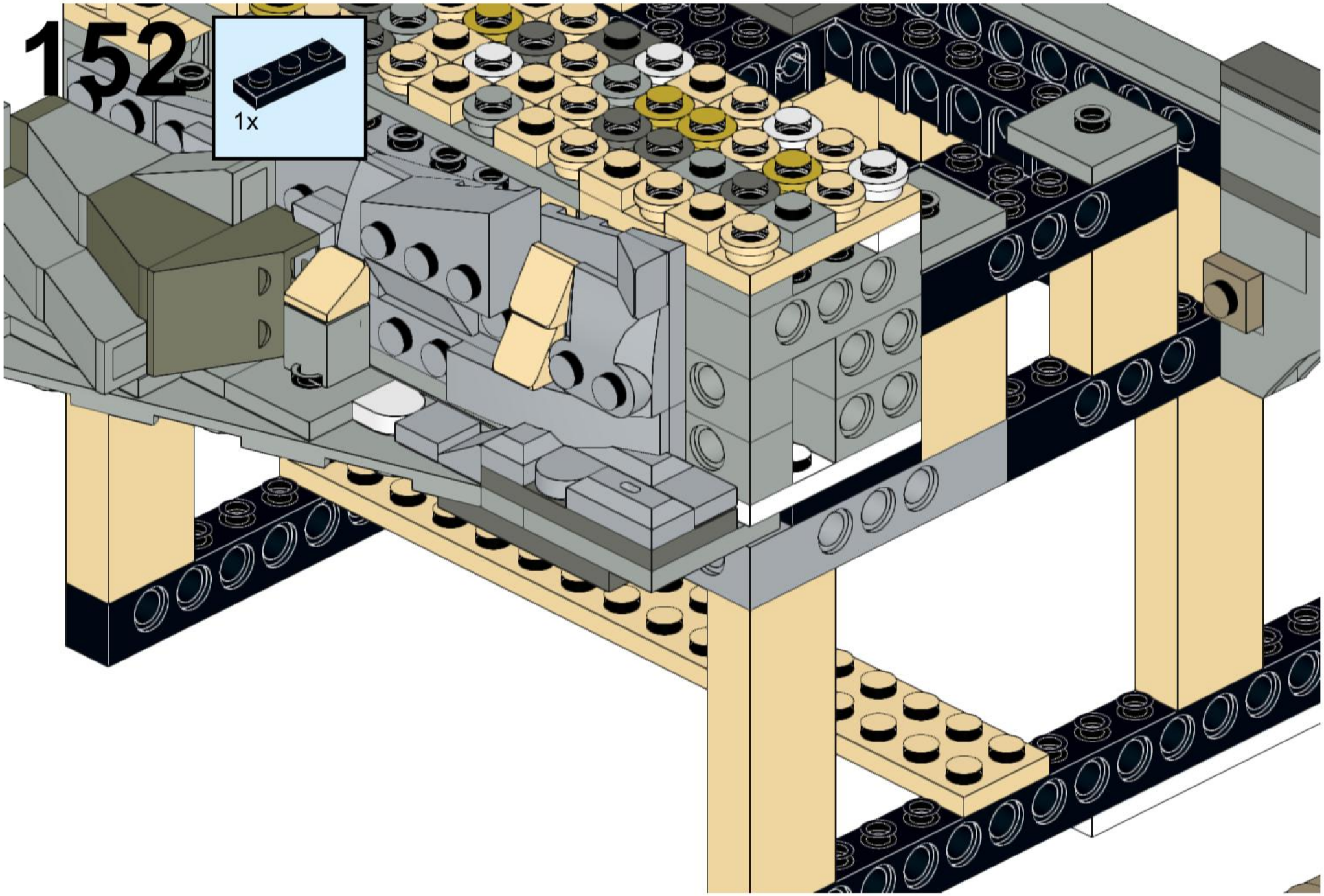
152
1x

153

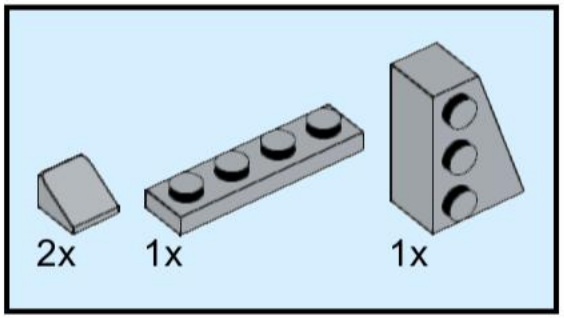

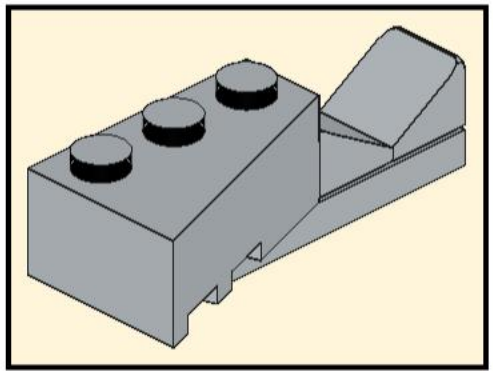

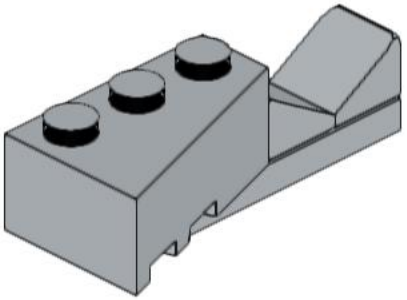

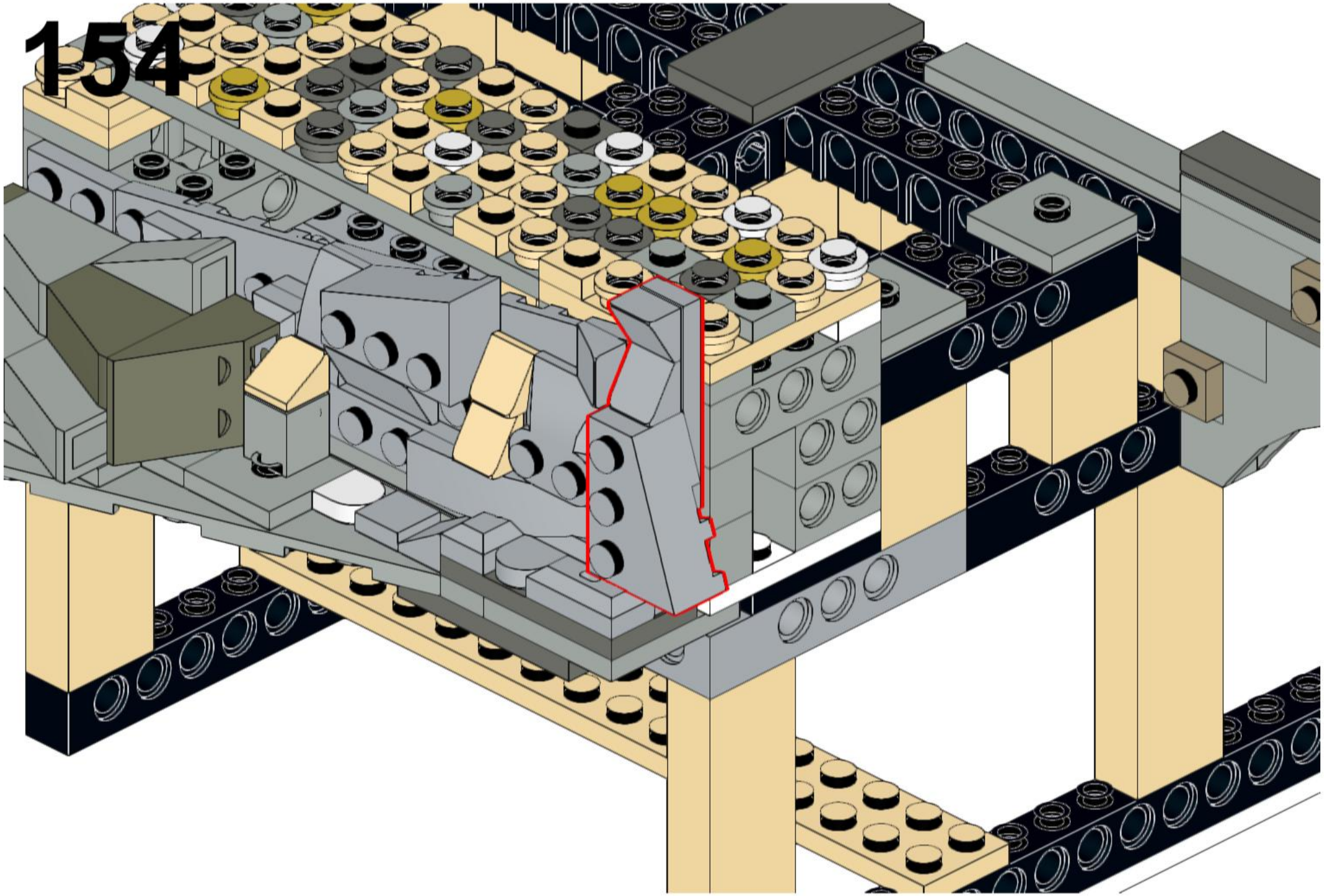
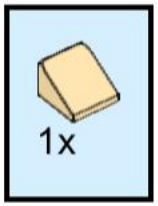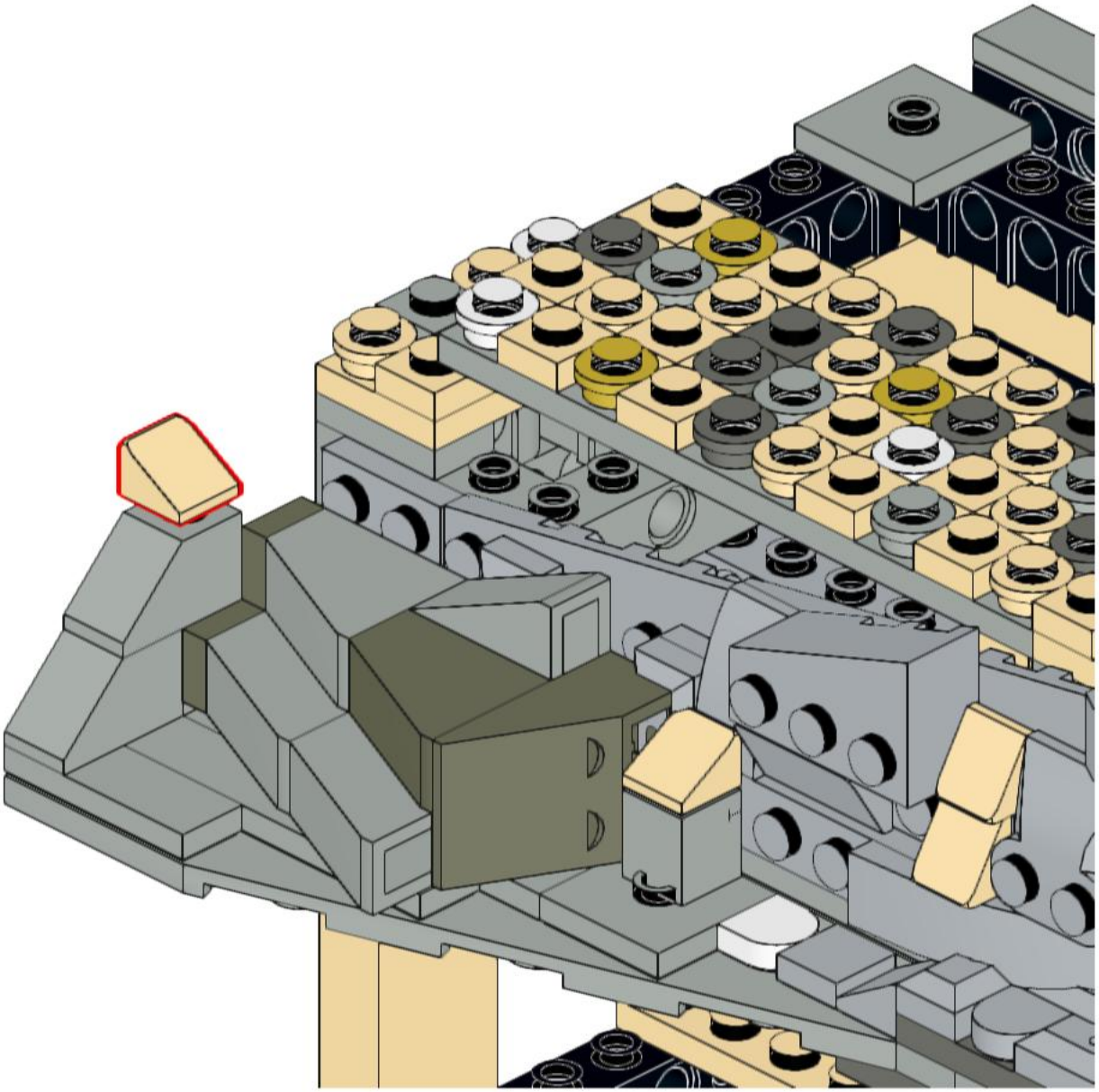
155