1

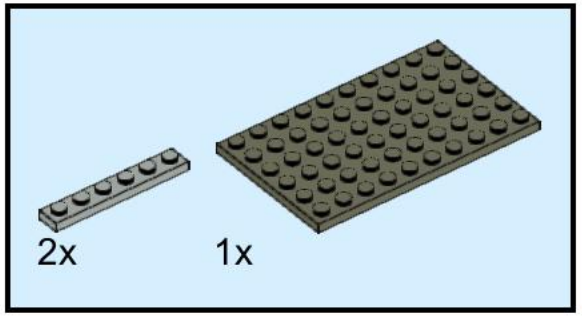

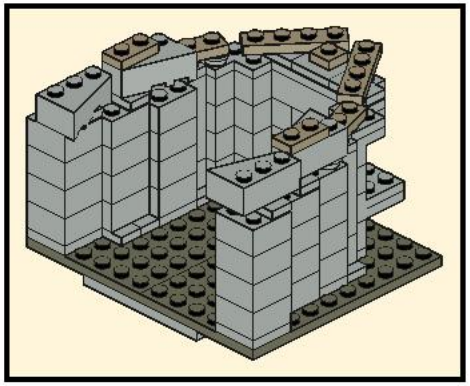

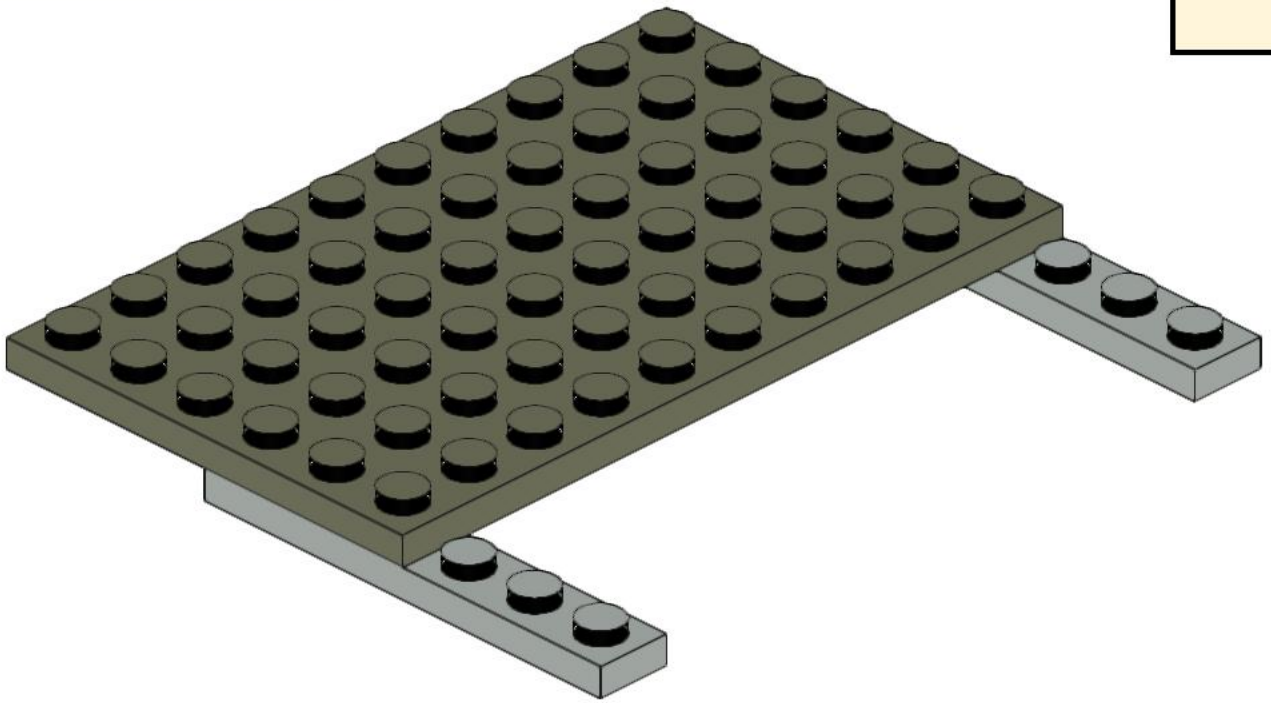

2

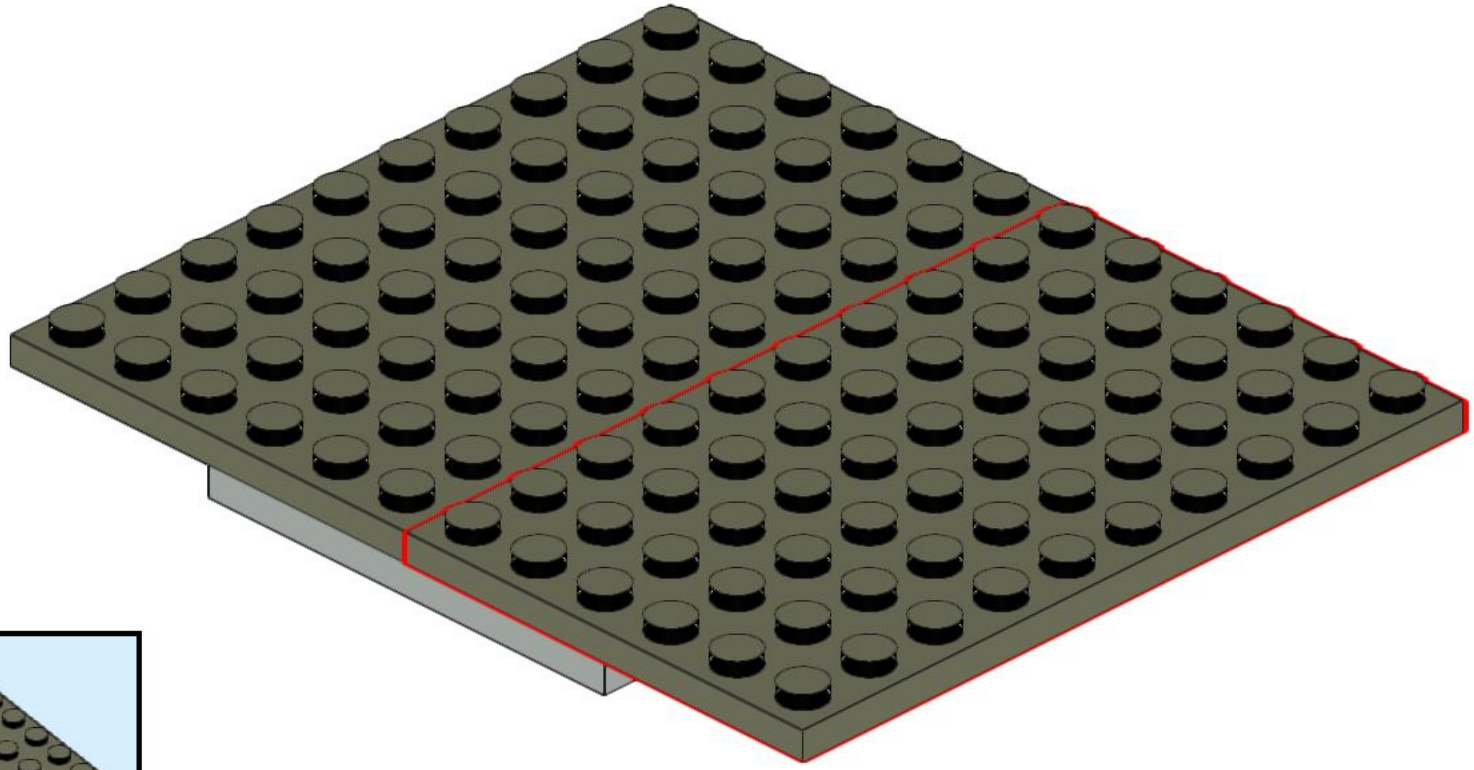

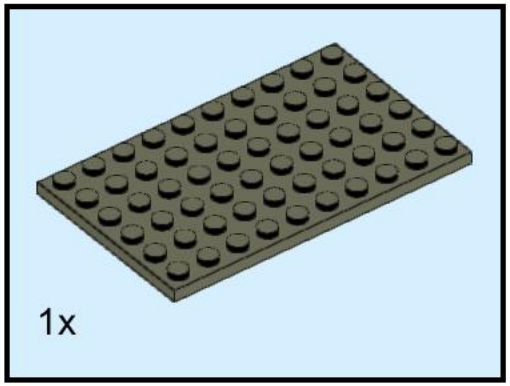

3

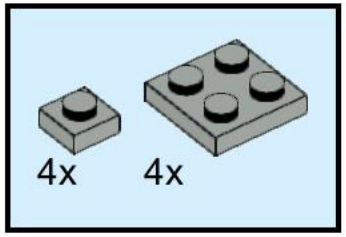

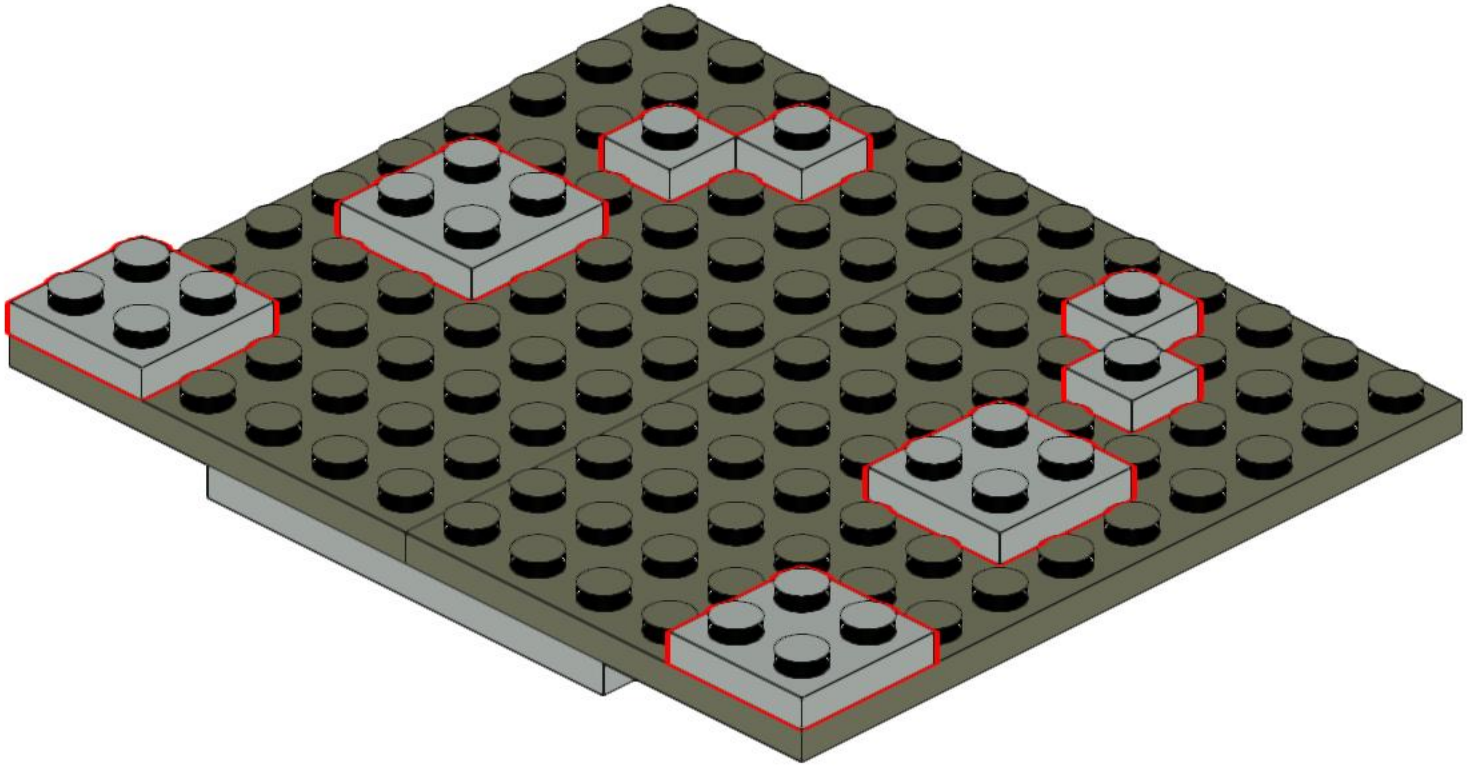

4

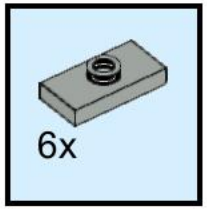

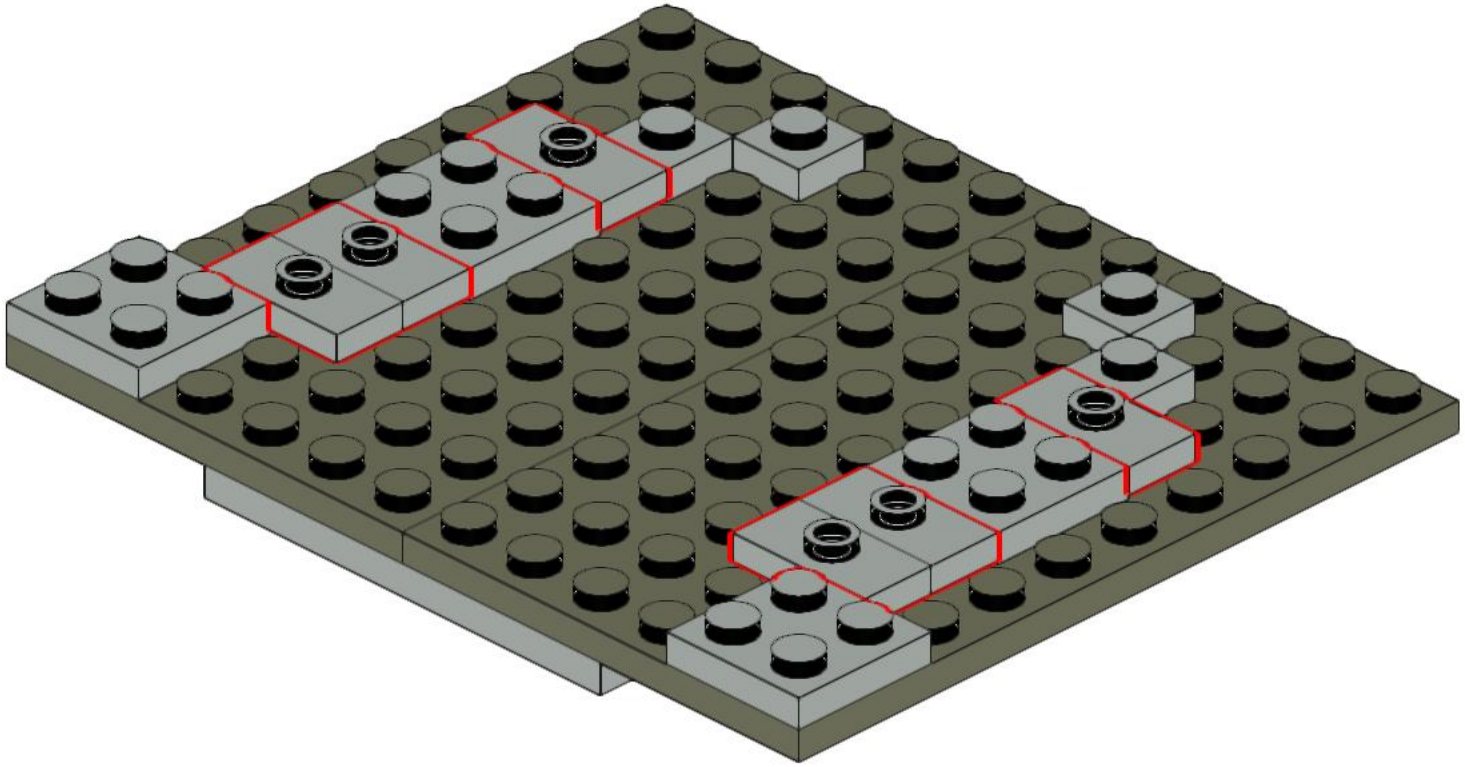

5

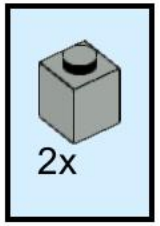

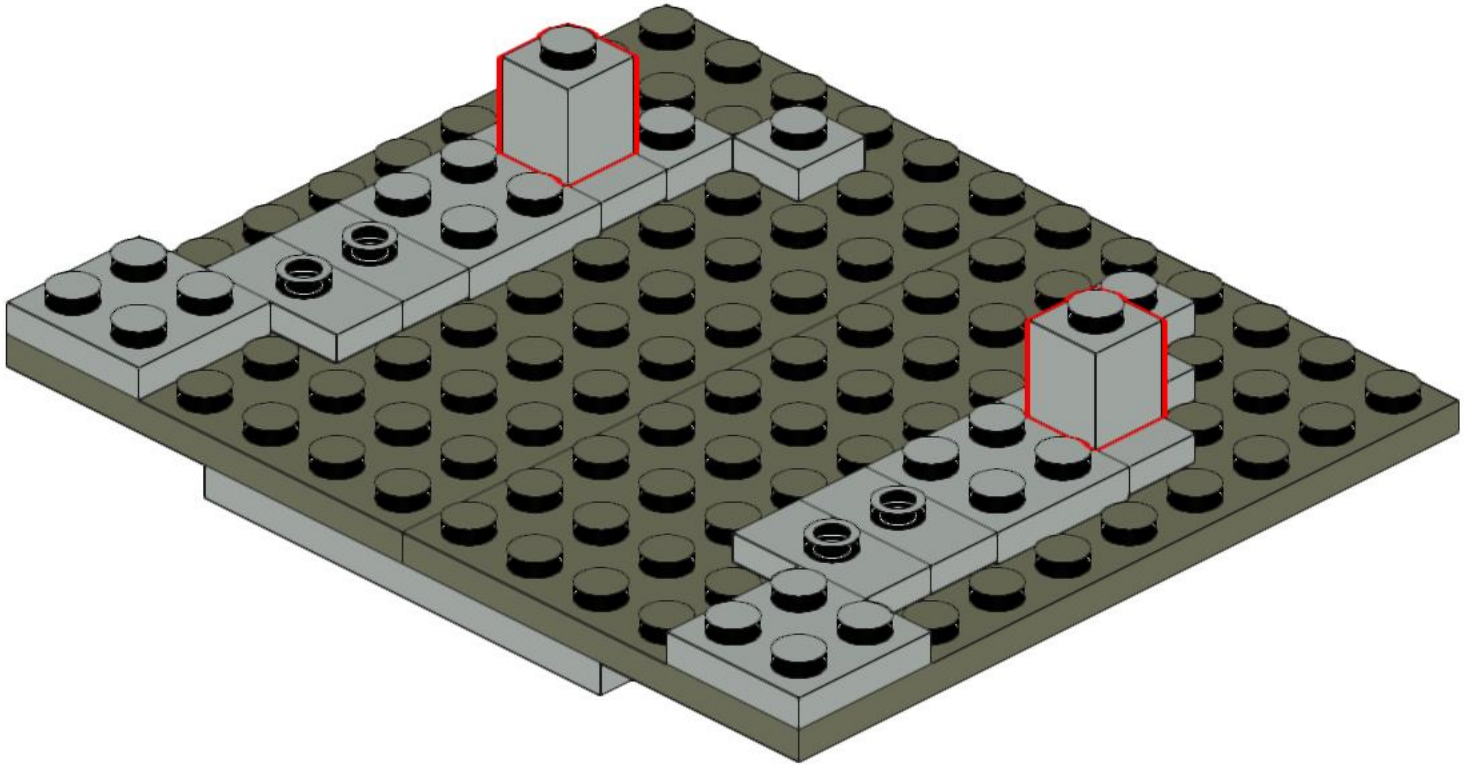

6

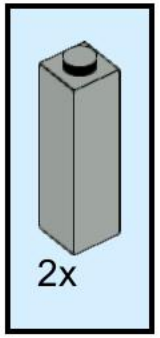

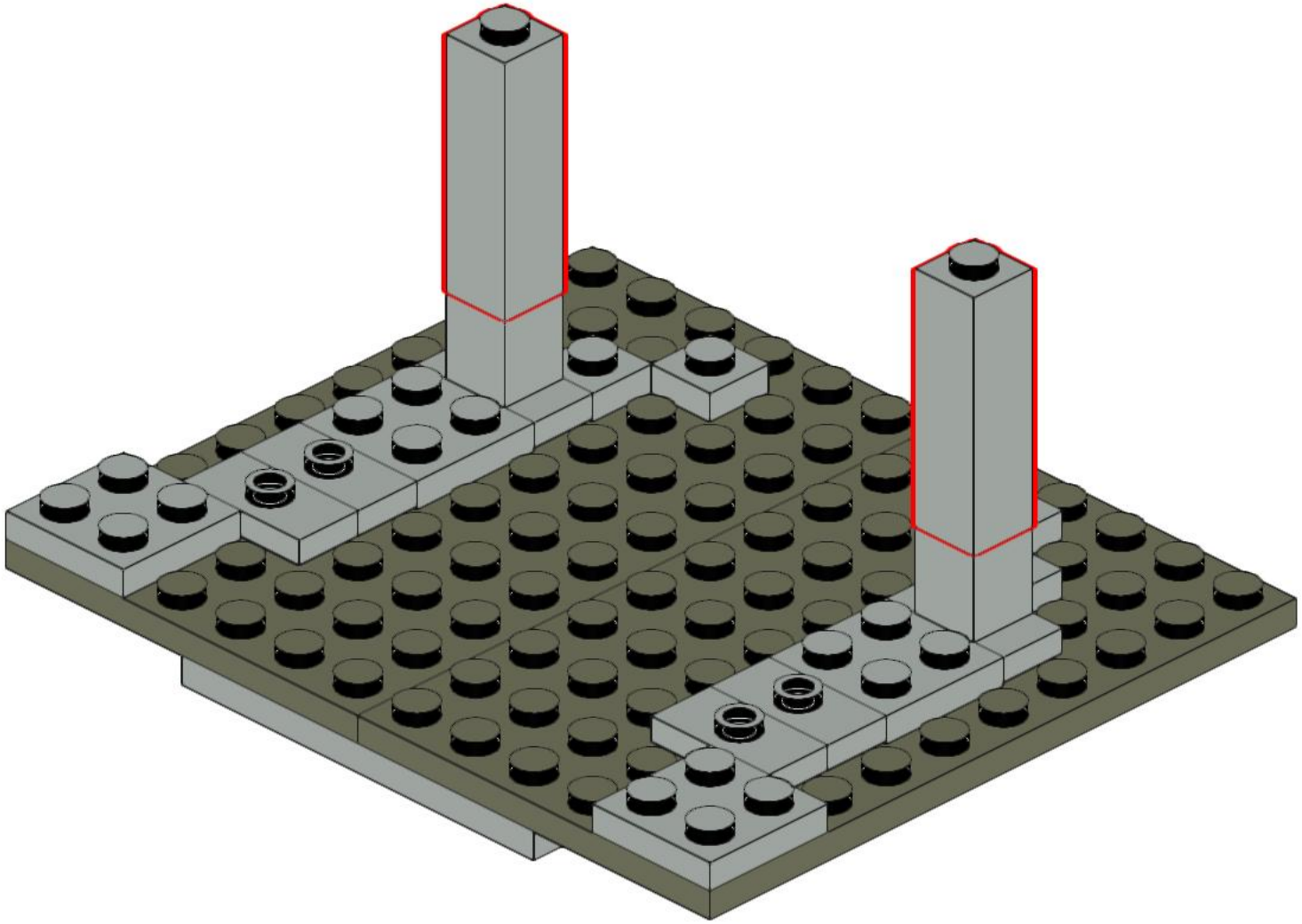

7

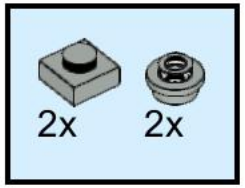

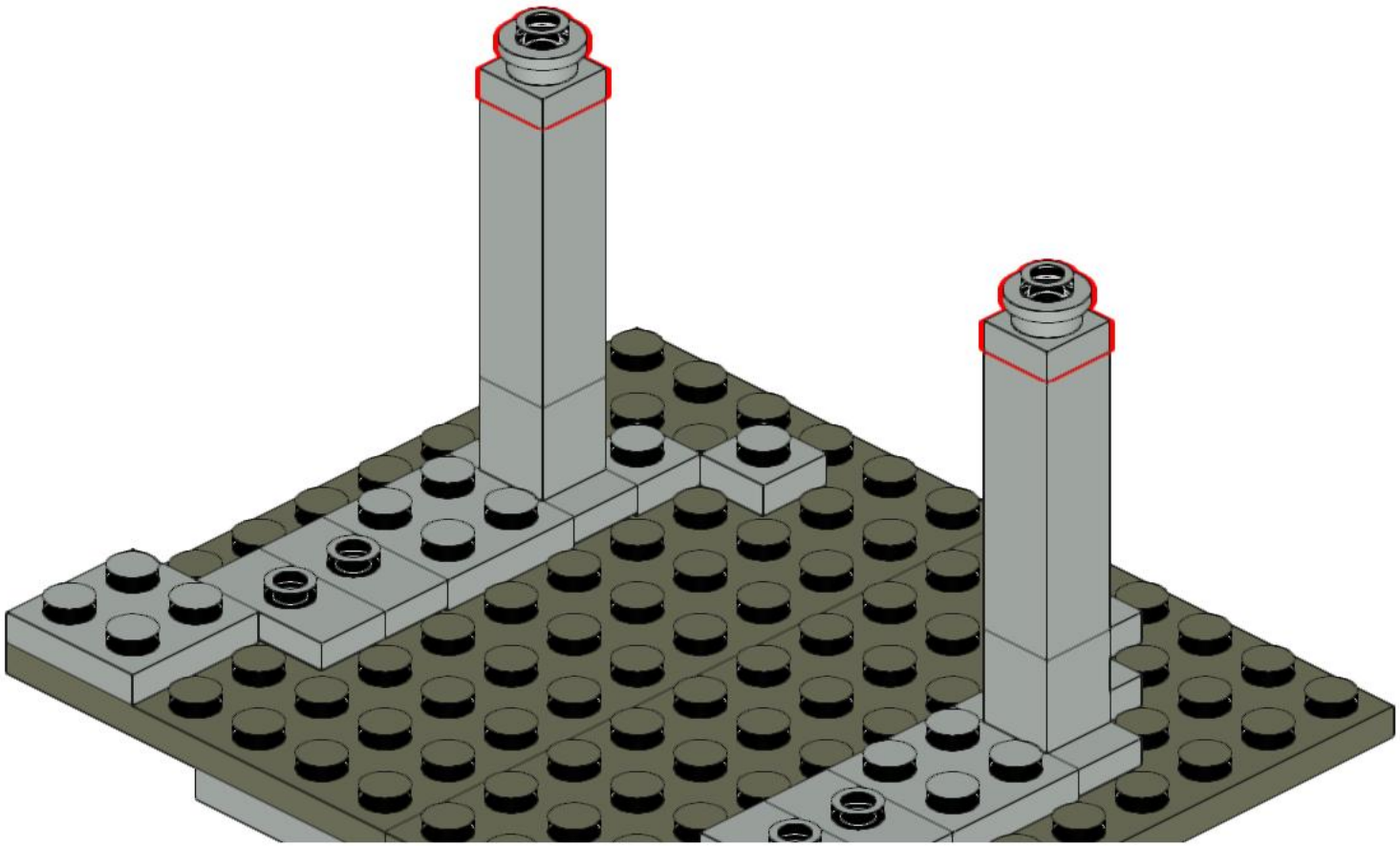

8

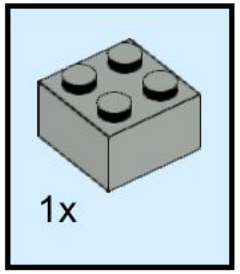

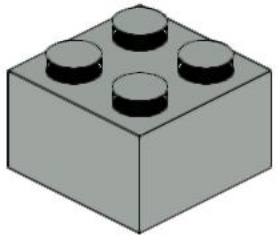

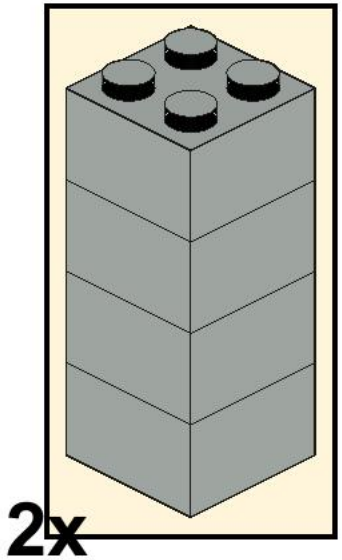

9

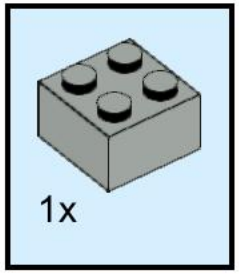

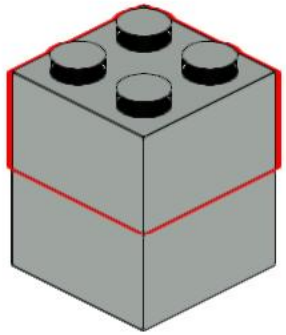

10

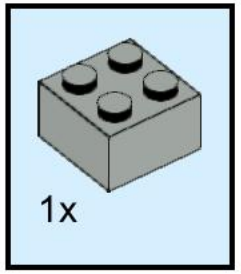

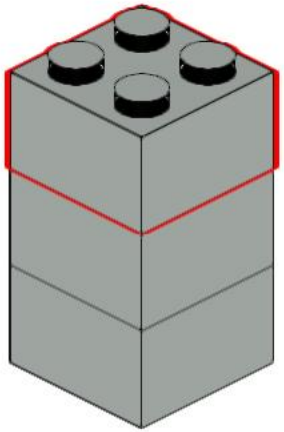

11

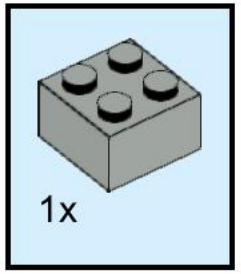

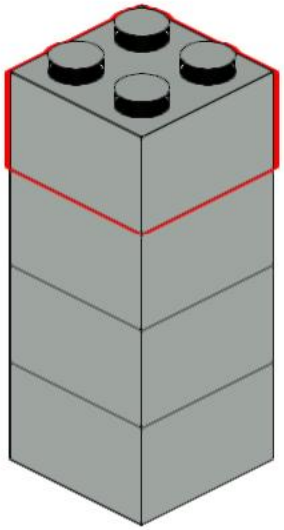

12

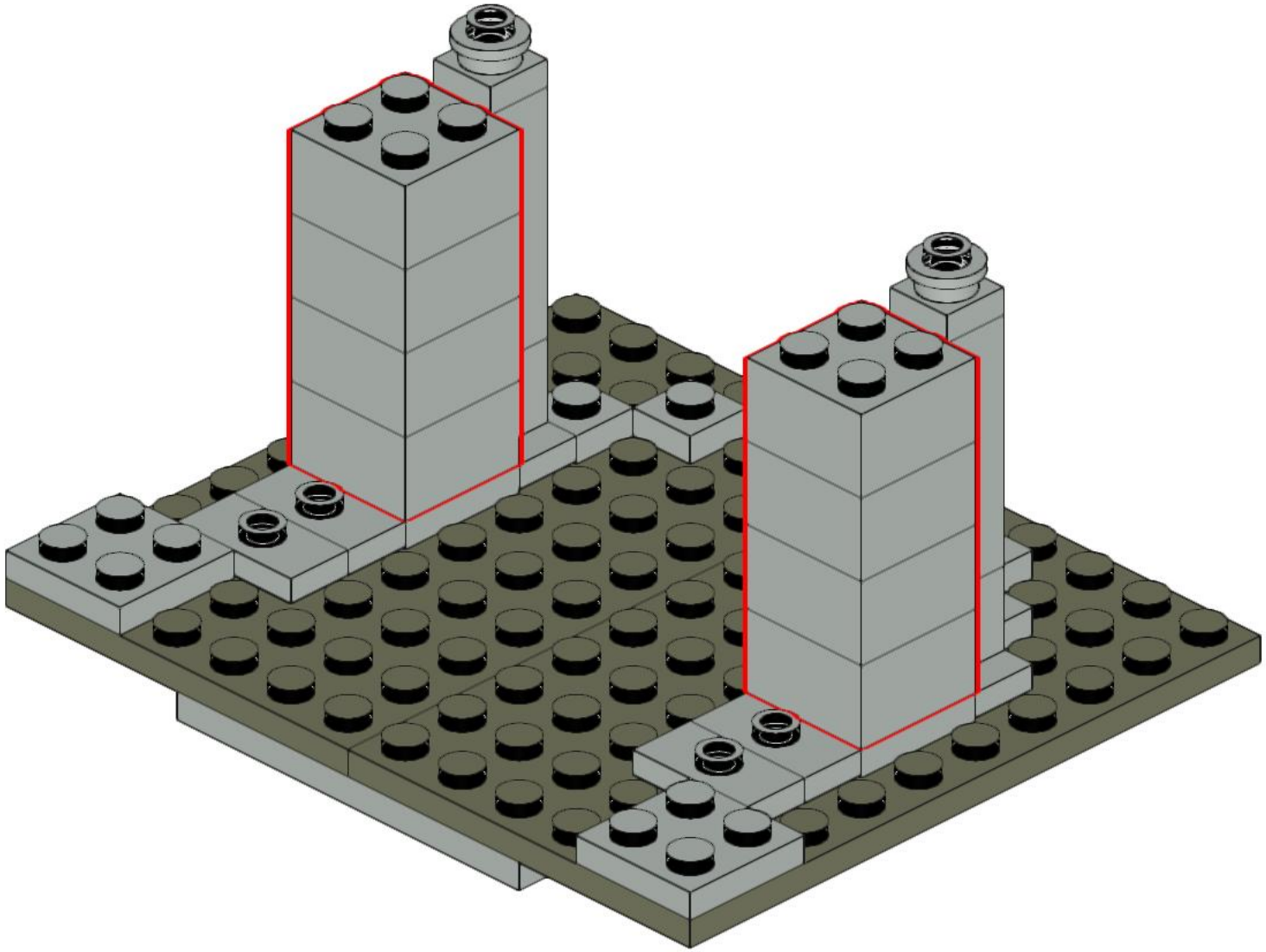

13

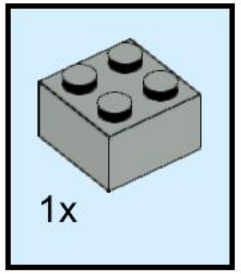

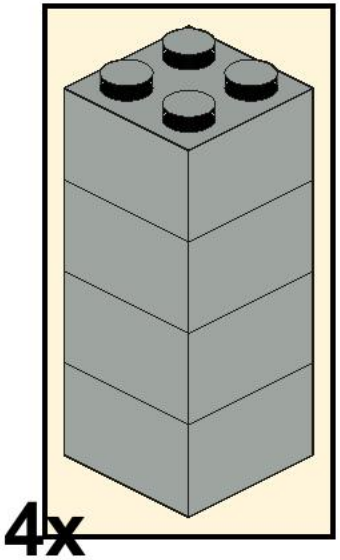

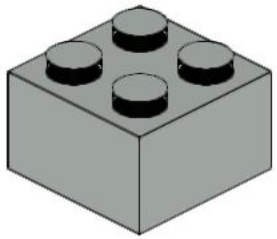

14

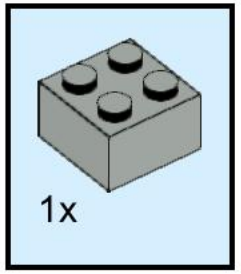

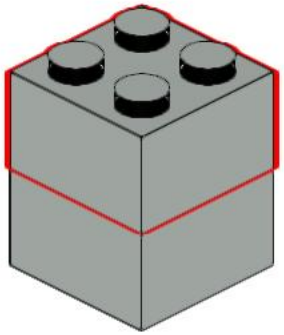

15

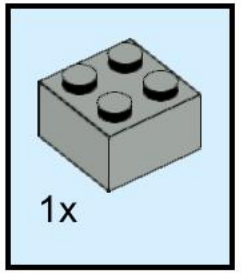

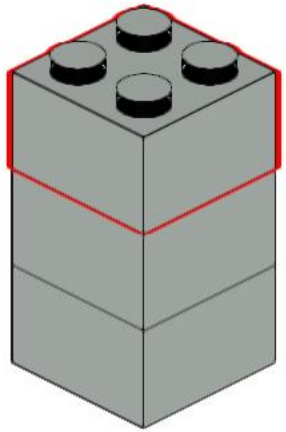

16

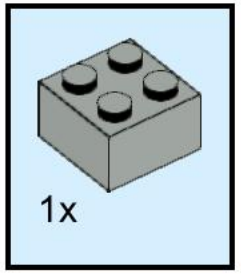

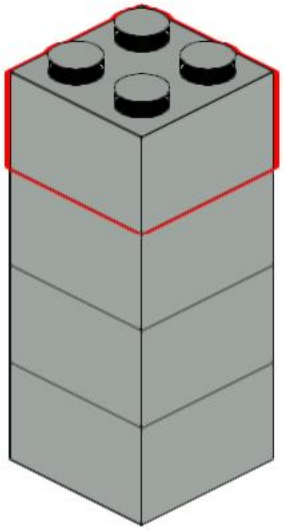

17

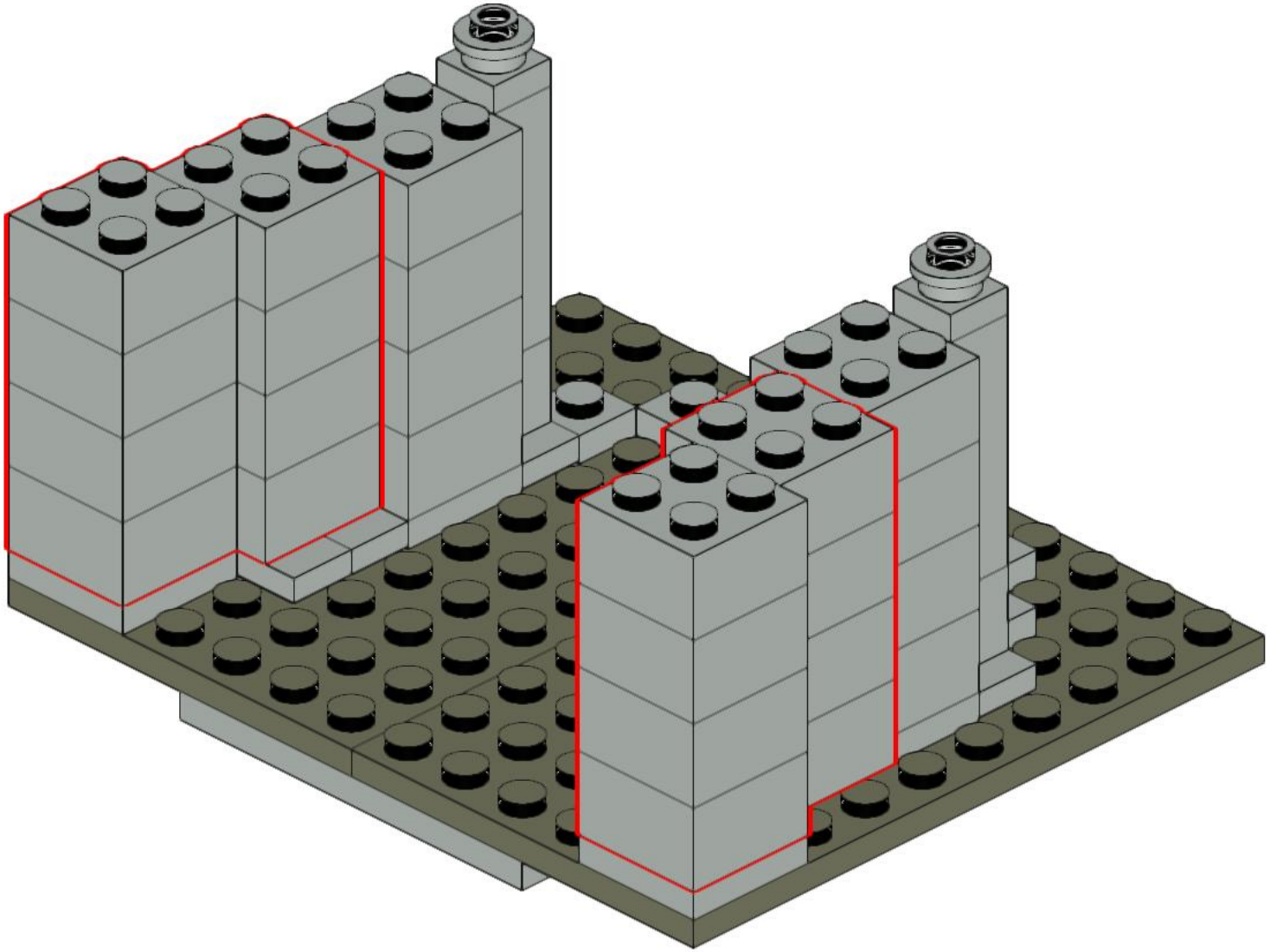

18

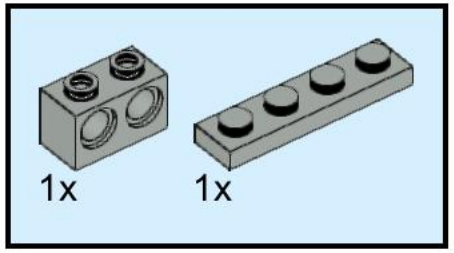

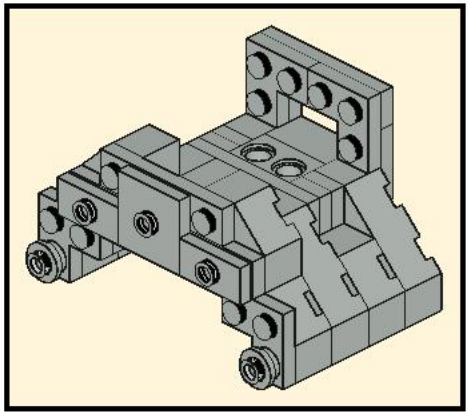

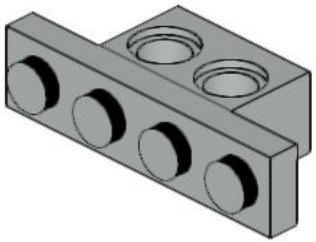

19

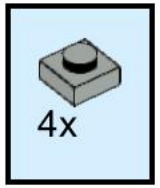

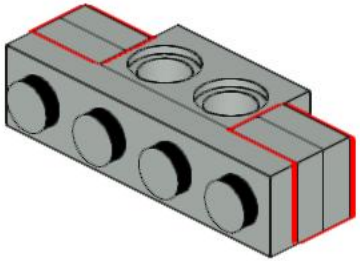

20

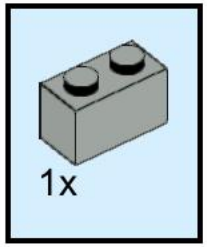

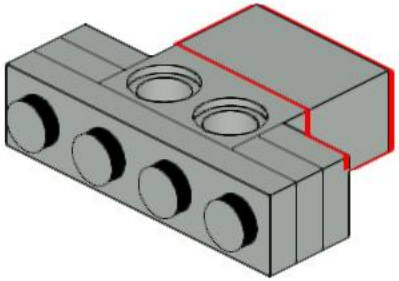

21

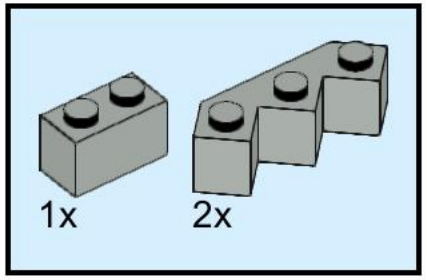

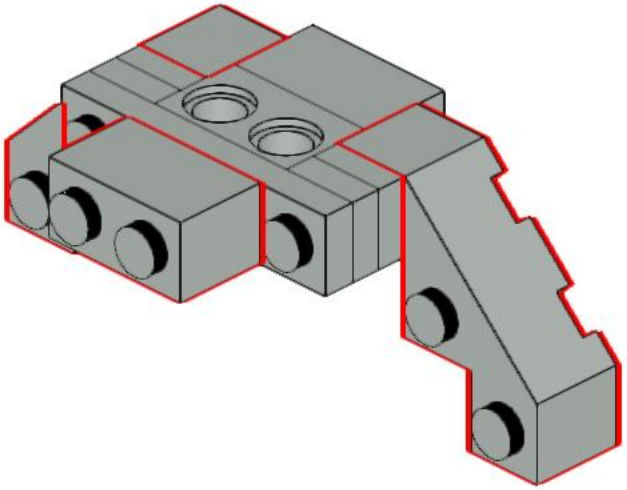

22

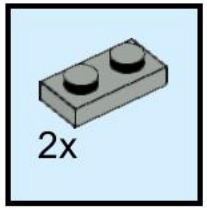

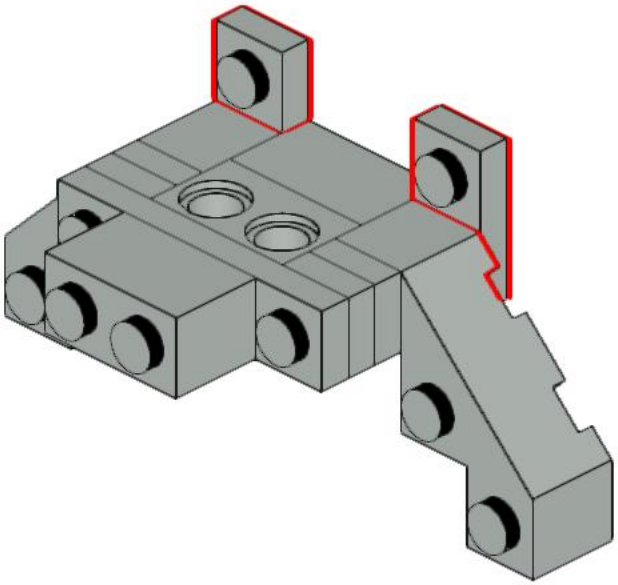

23

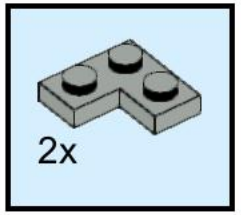

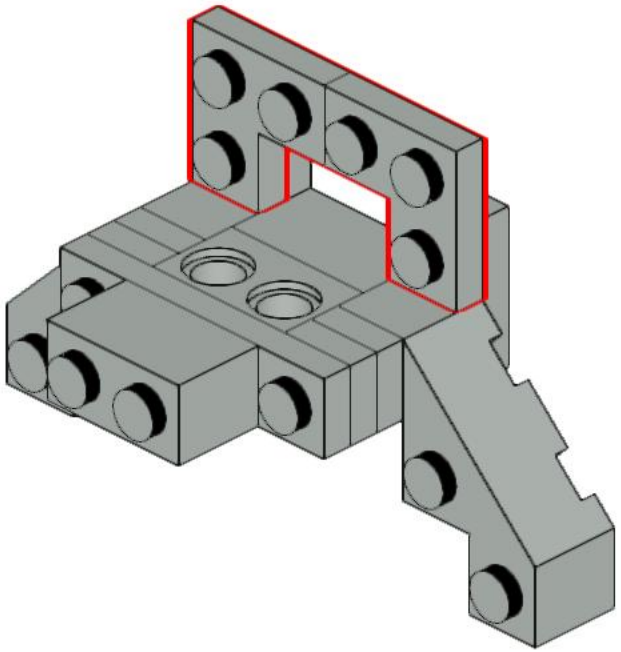

24

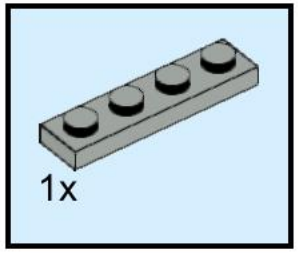

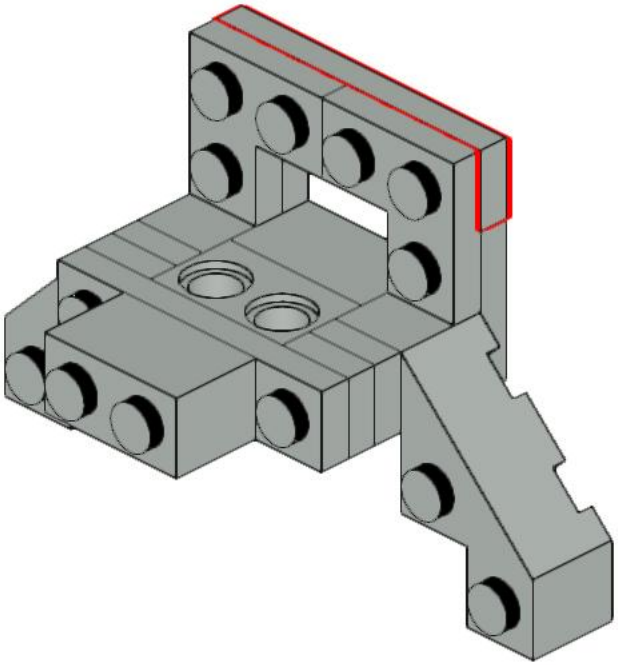

25

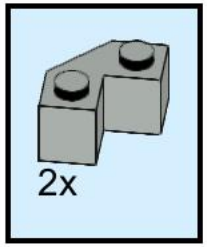

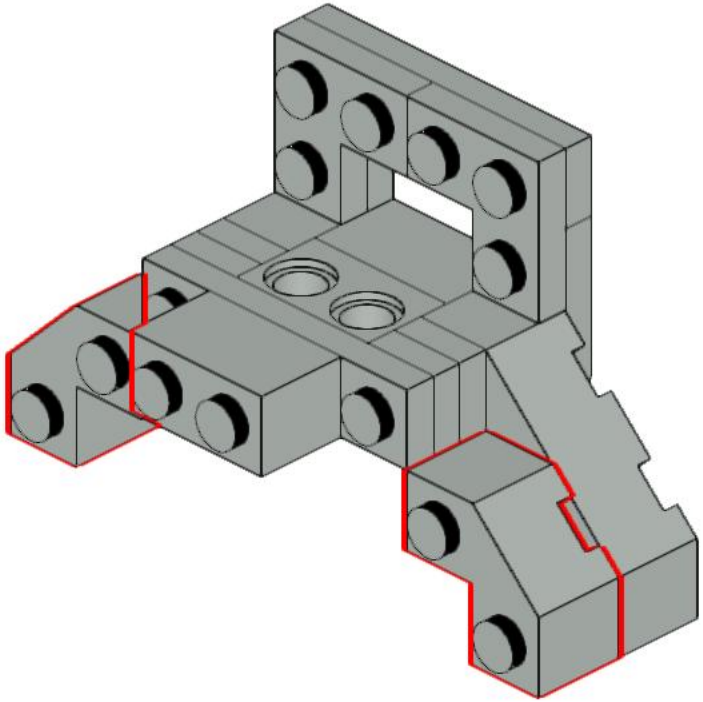

26

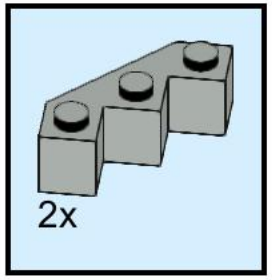

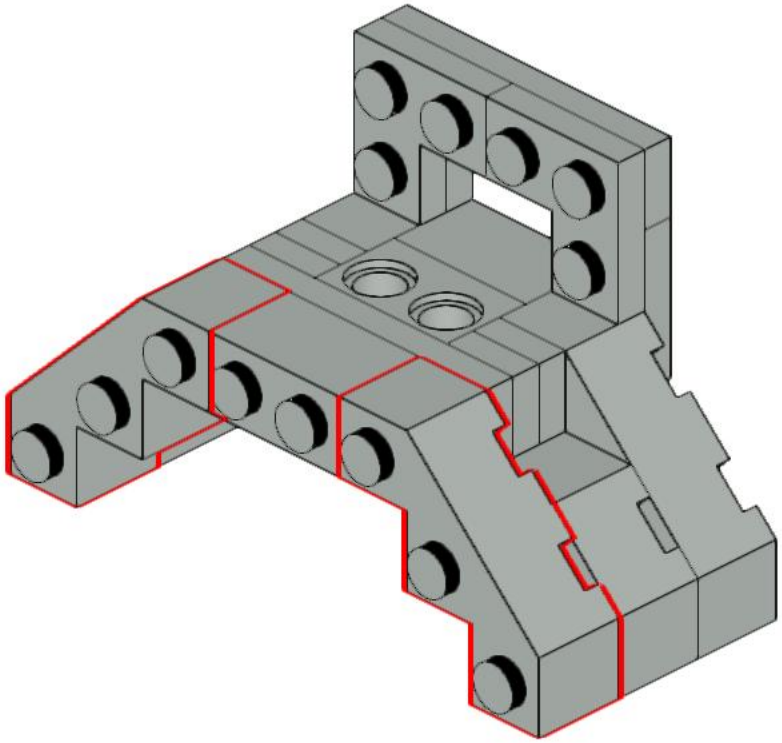

27

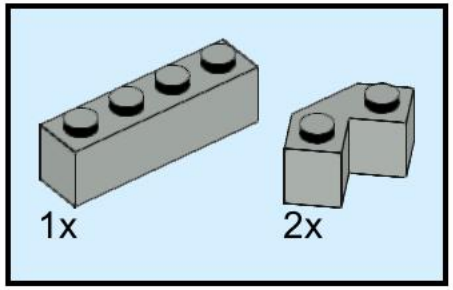

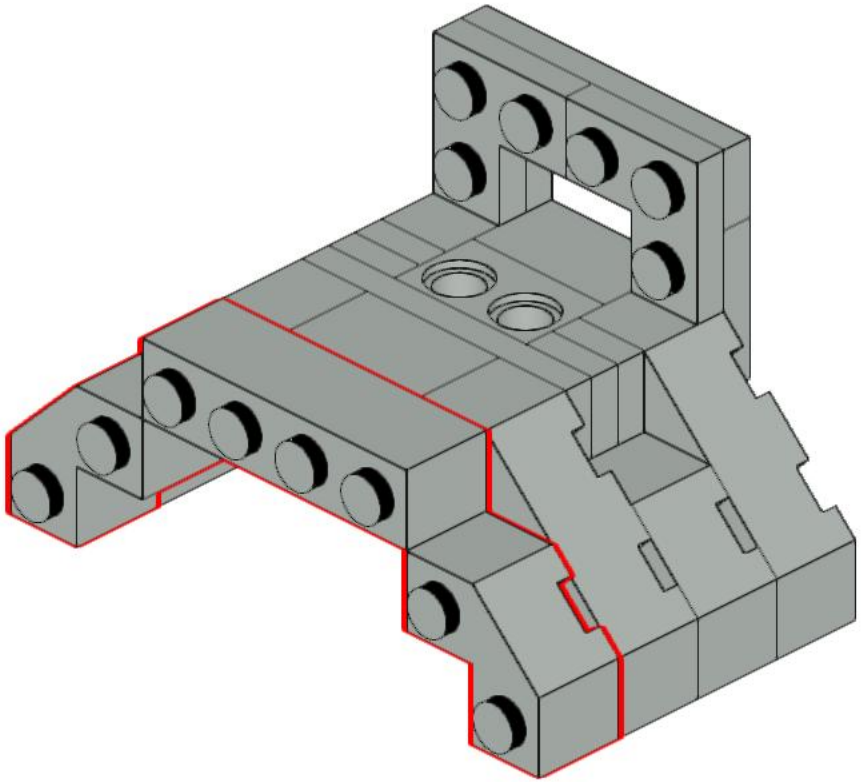

28

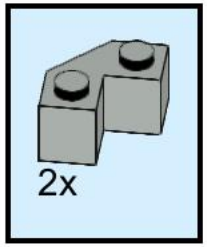

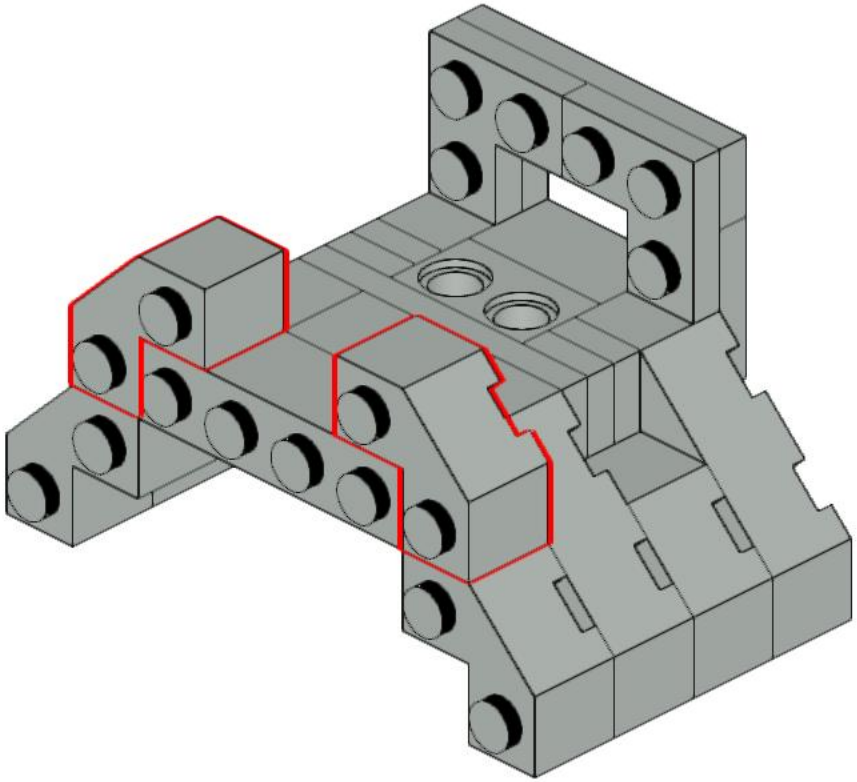

29

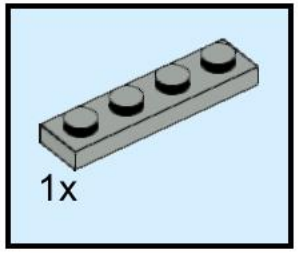

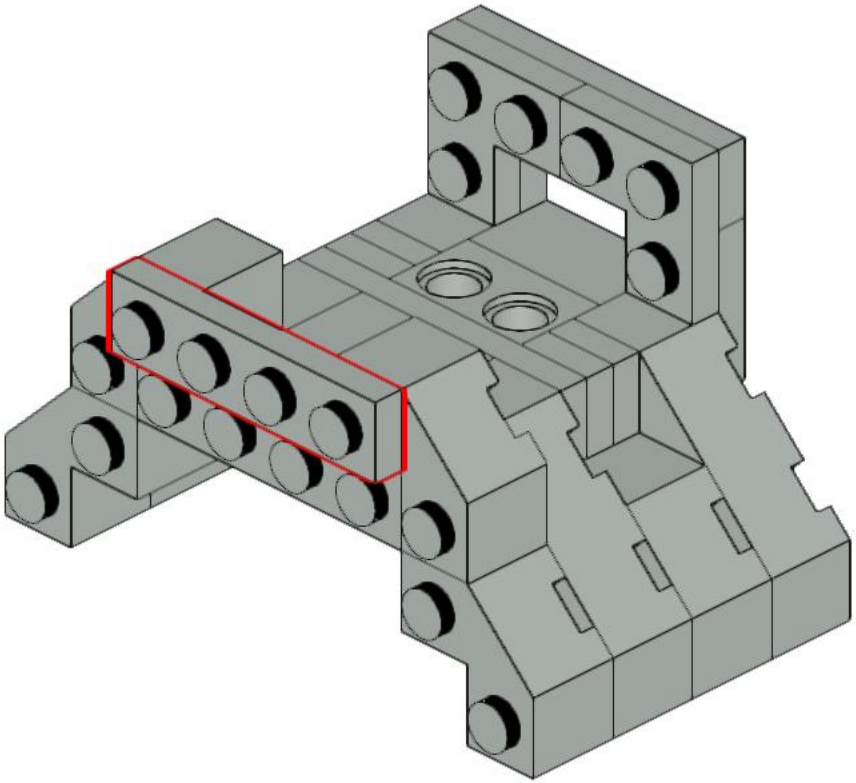

30

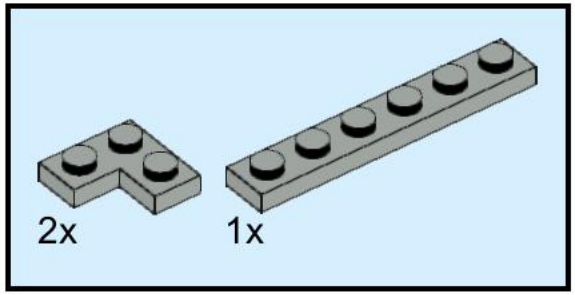

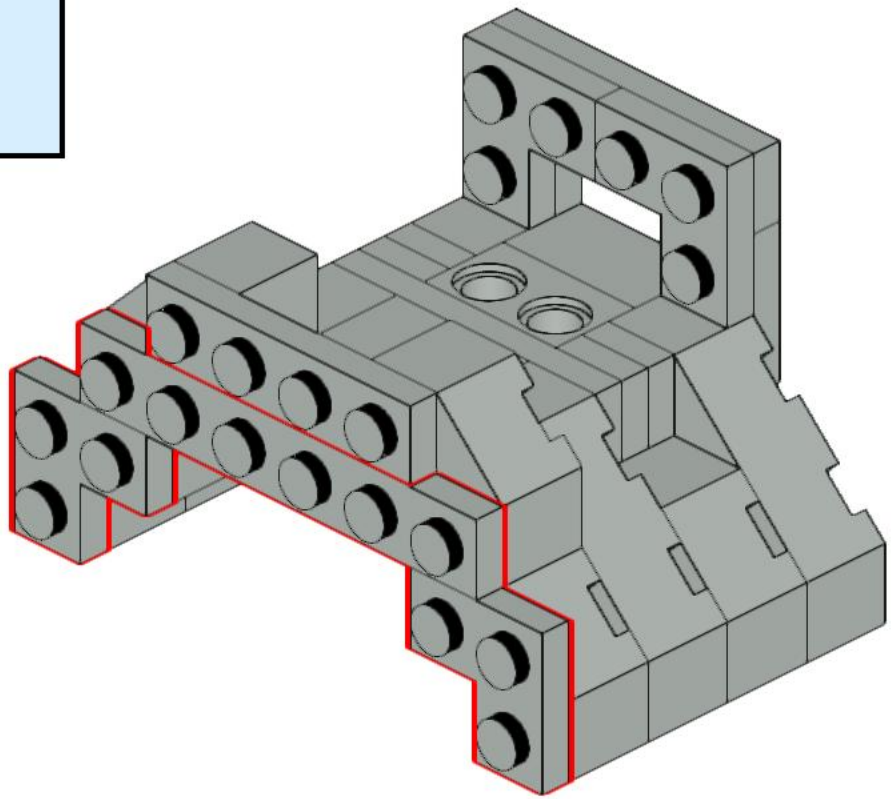

31

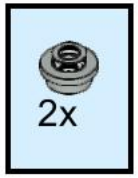

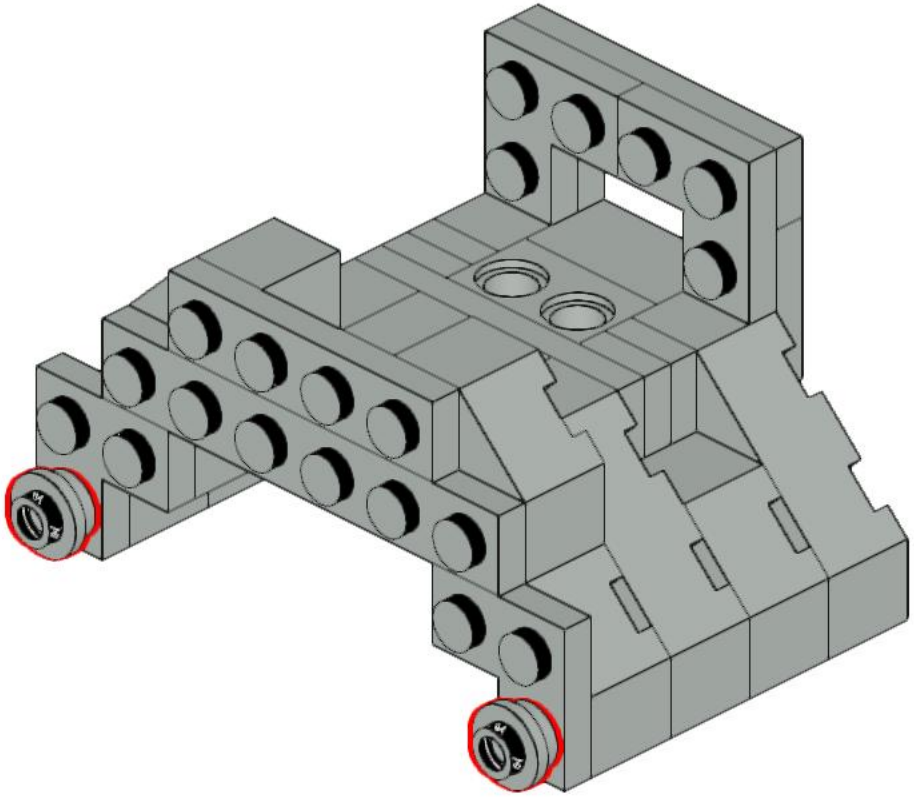

32

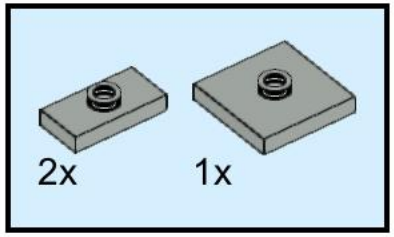

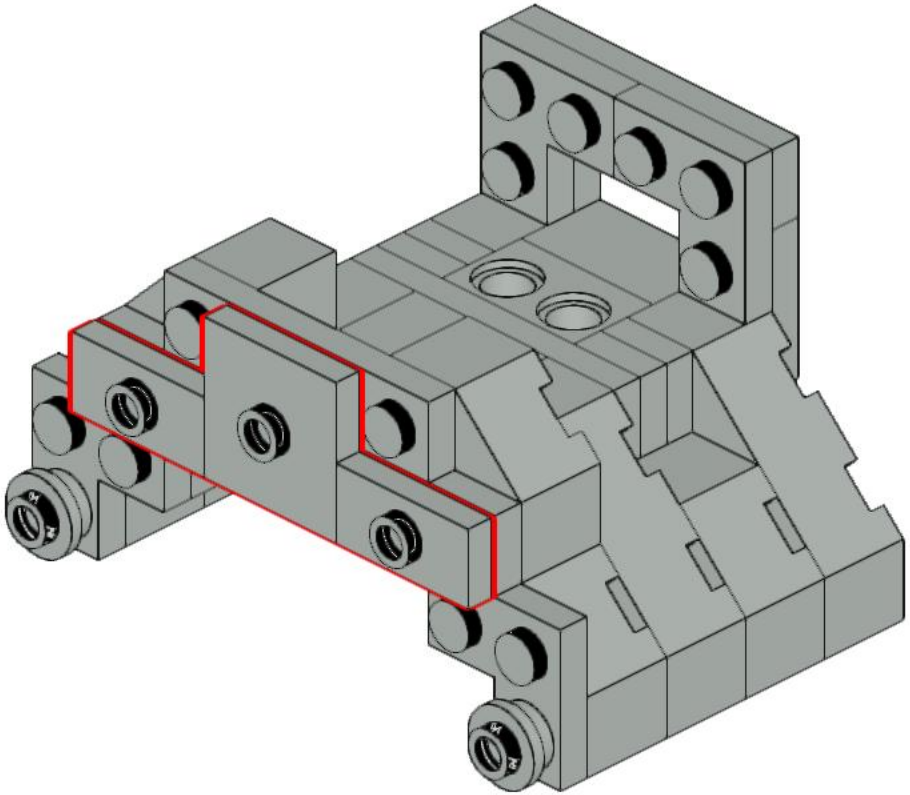

33

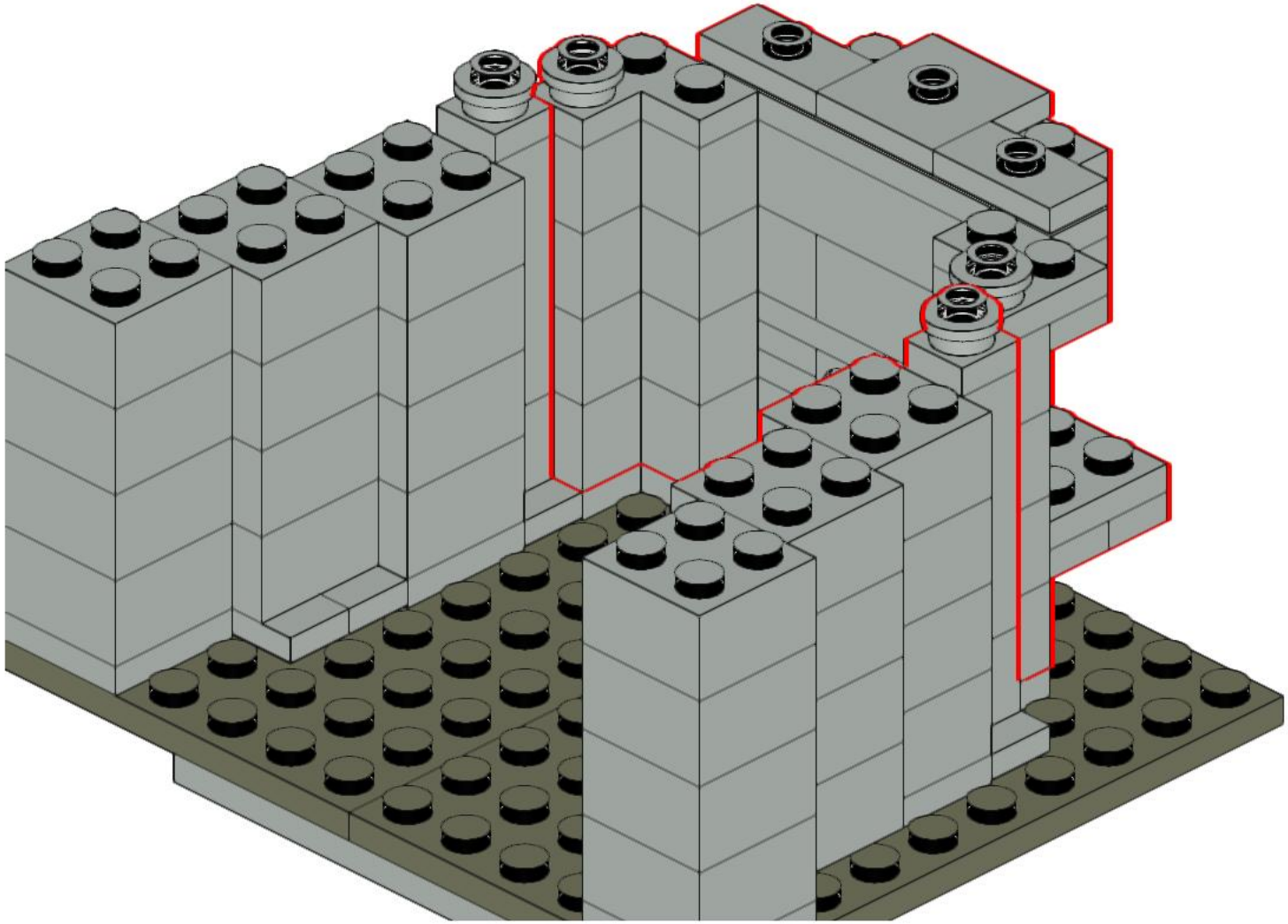

34

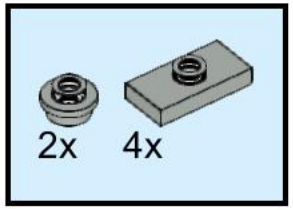

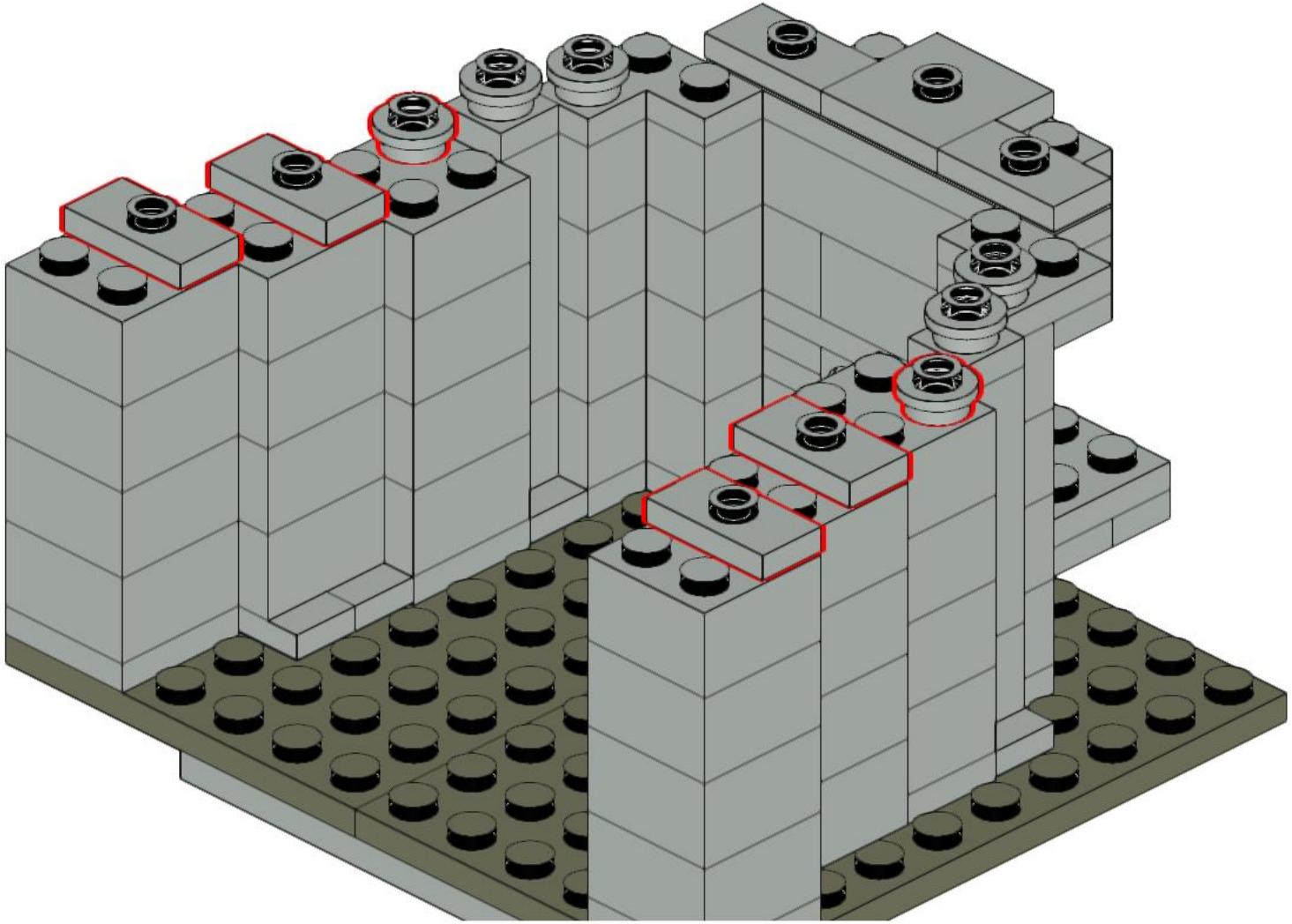

35

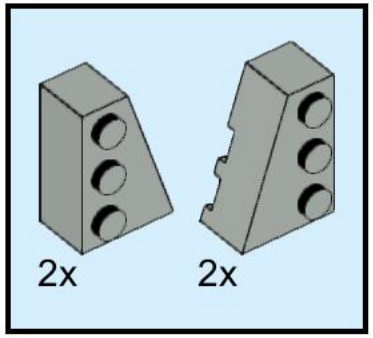

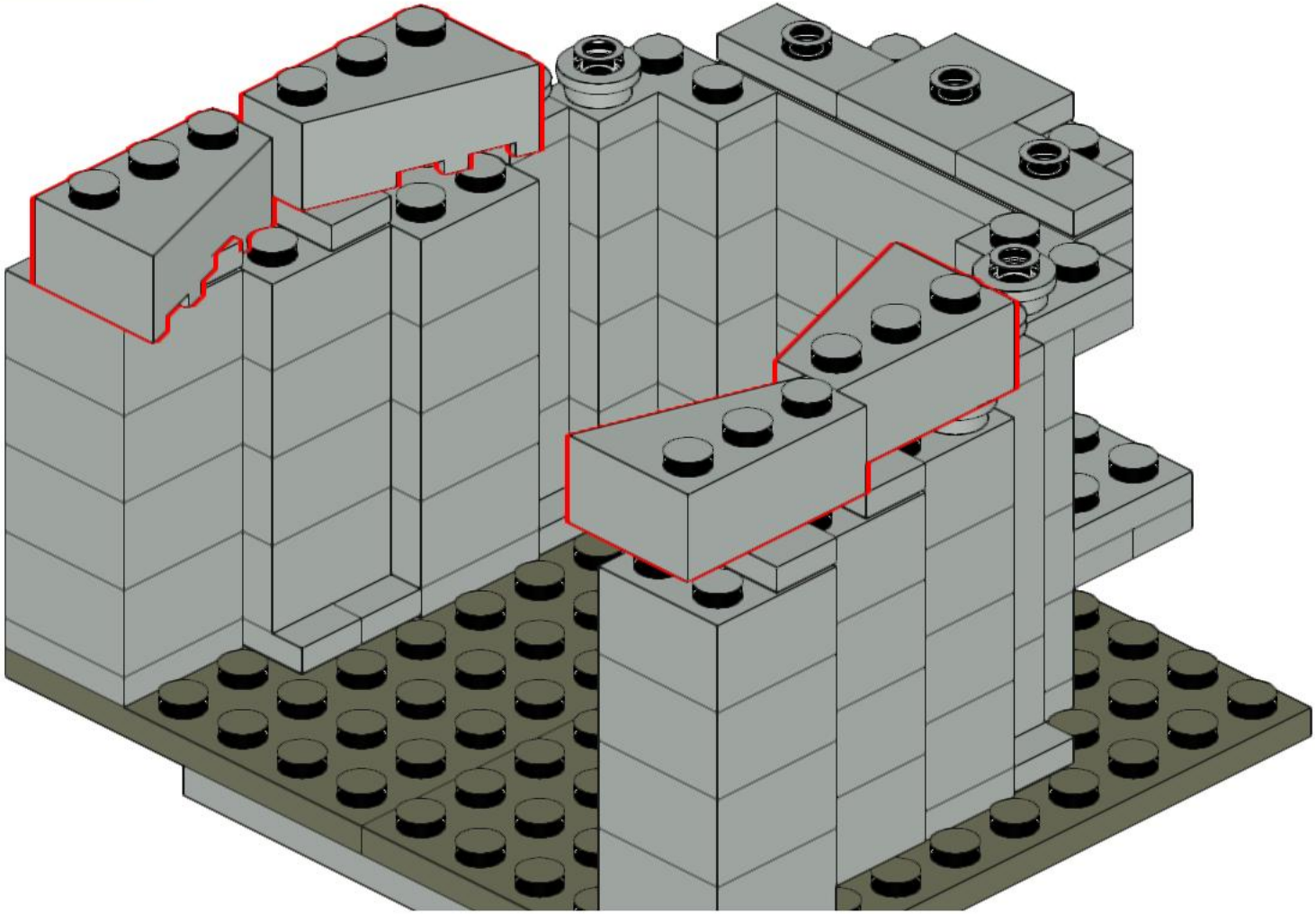

36

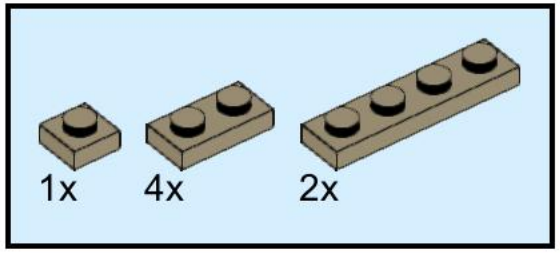

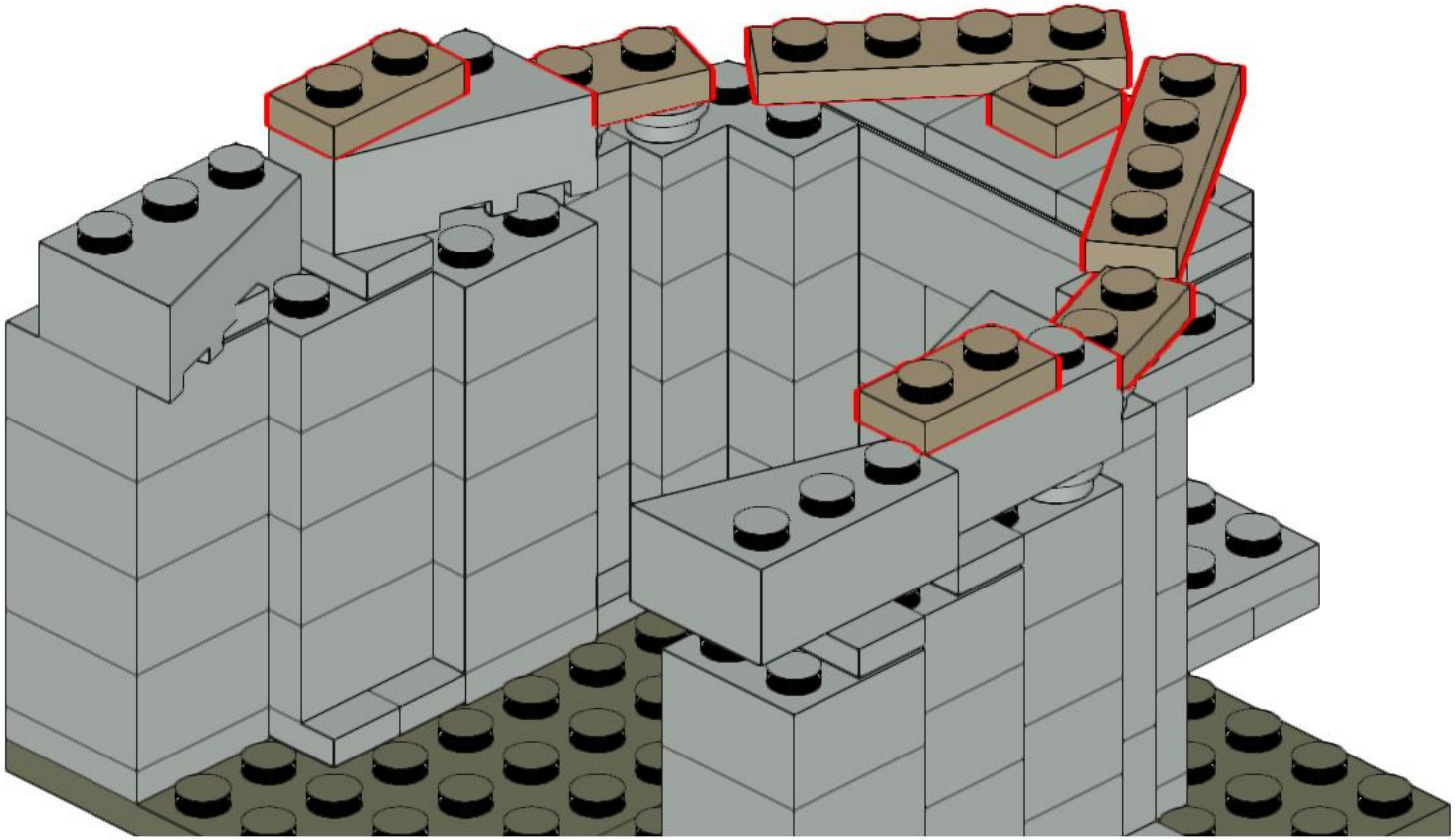

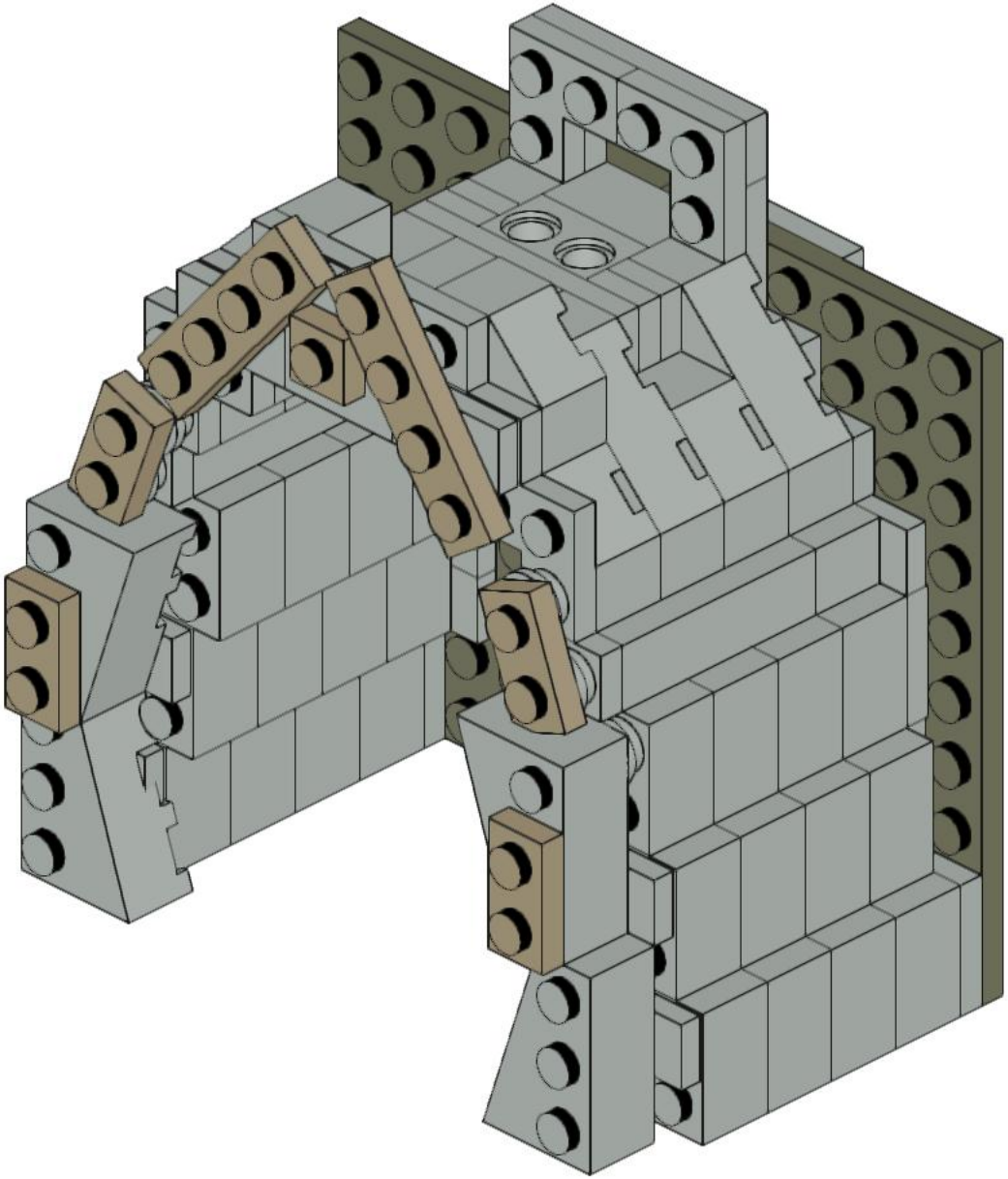

38

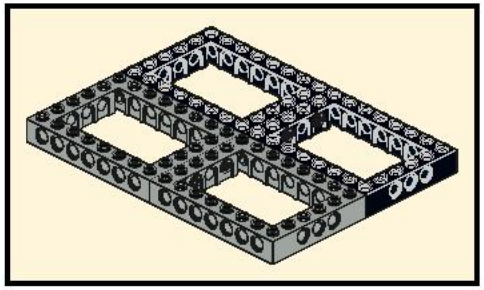

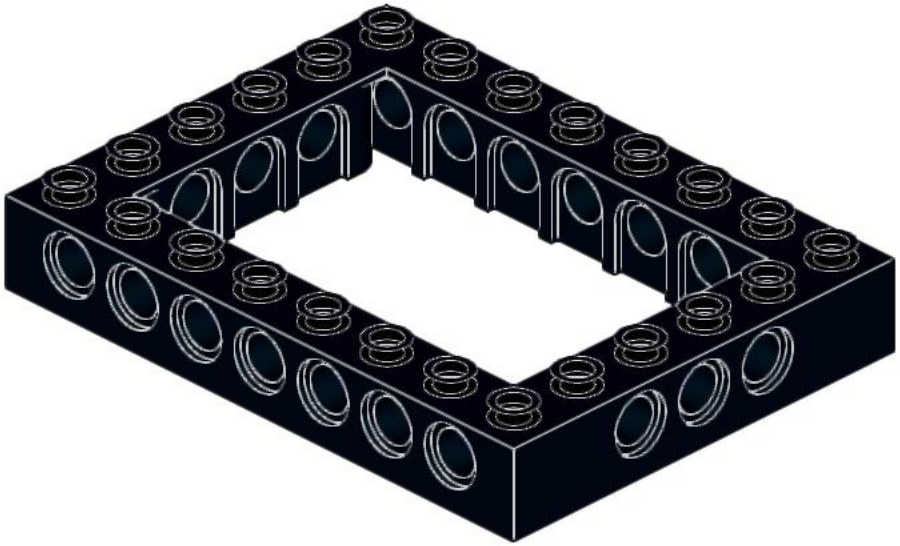

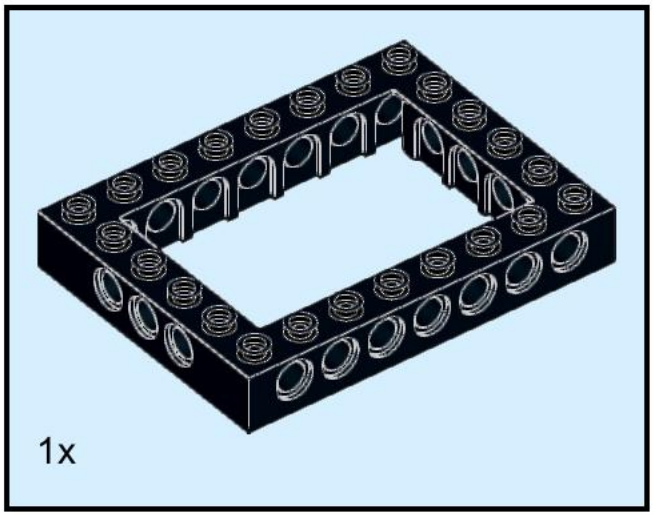

39

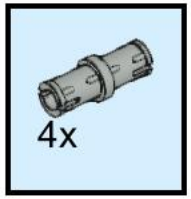

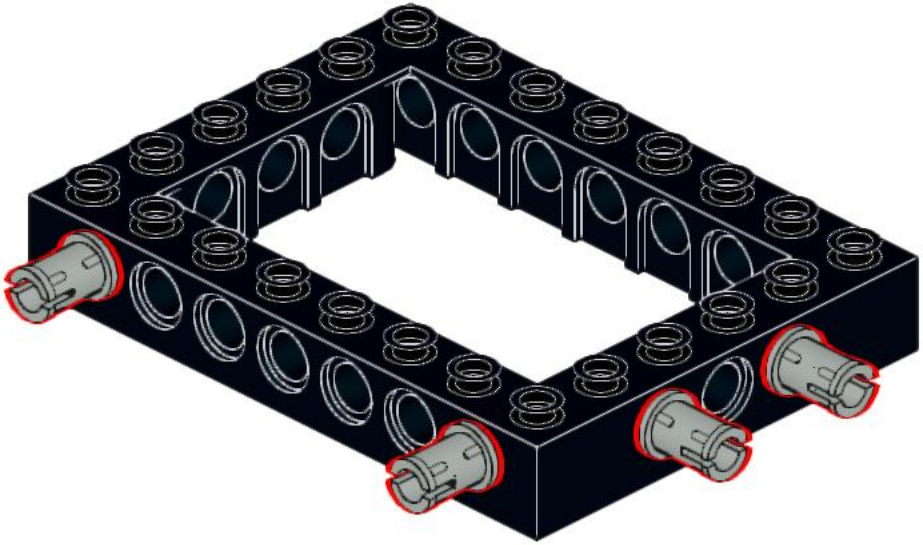

40

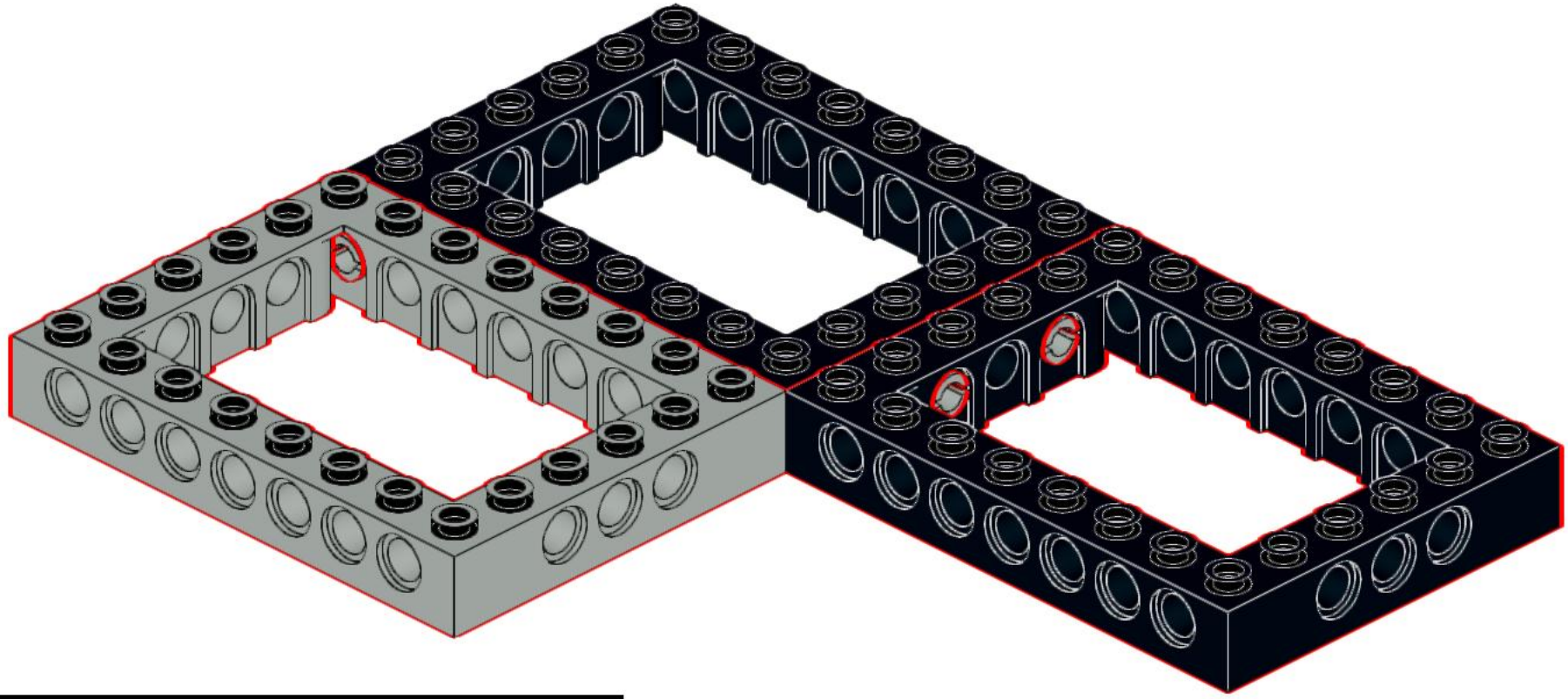

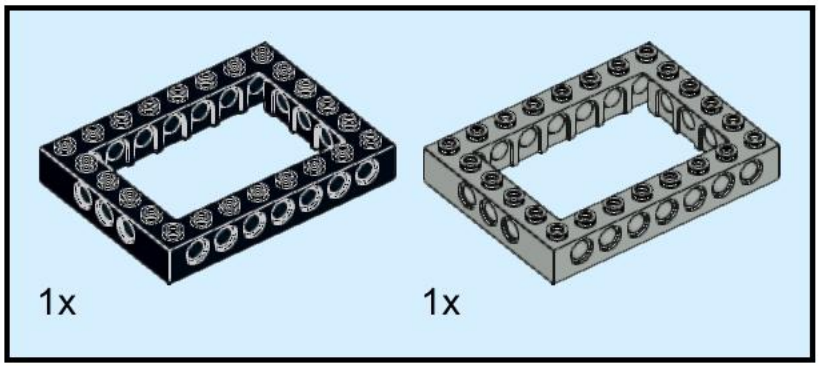

41

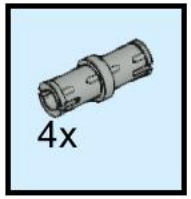

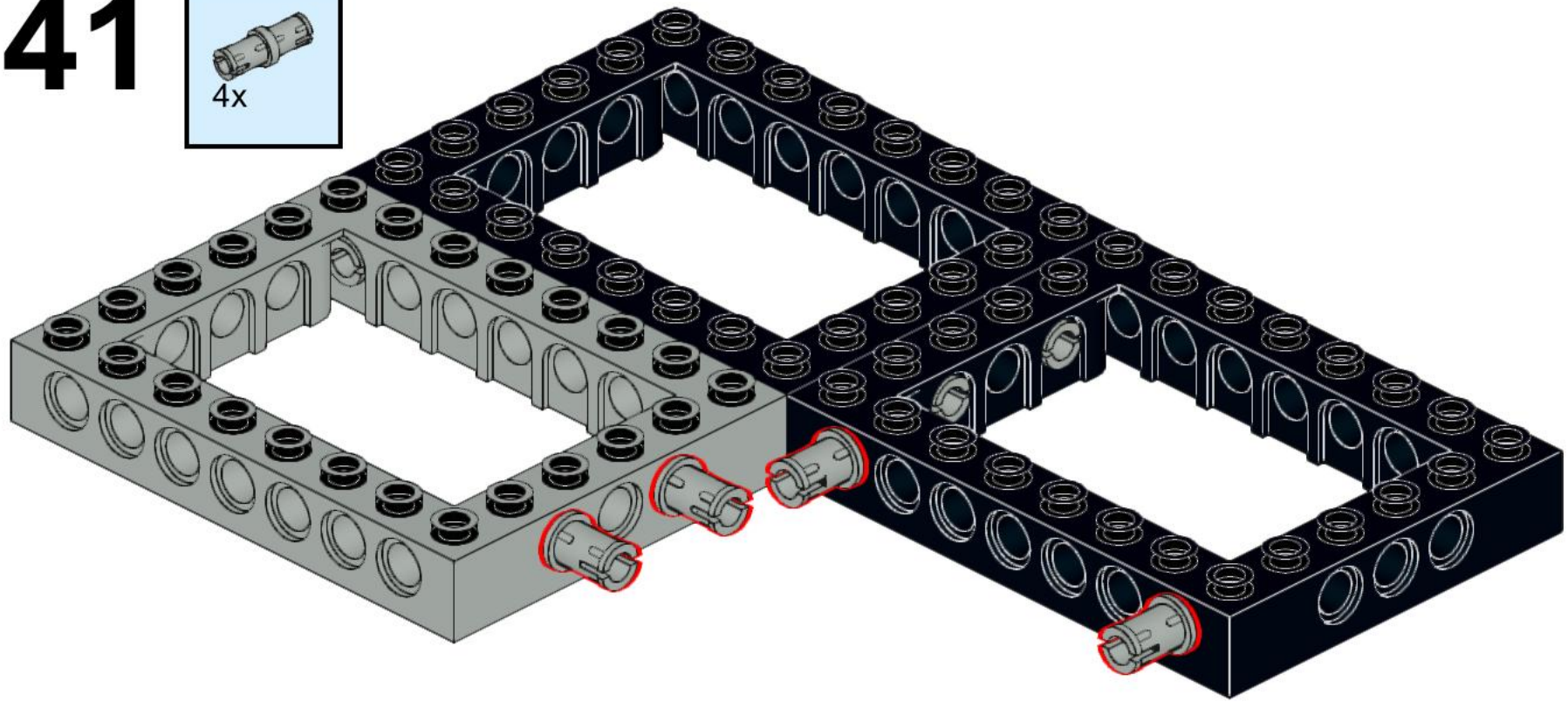

42

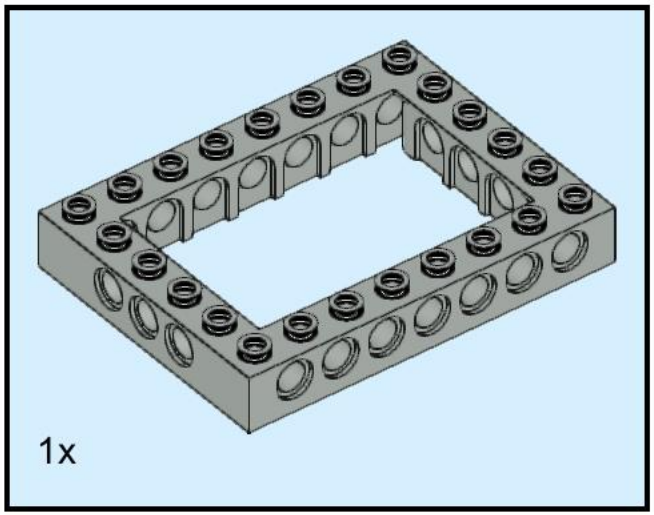

43

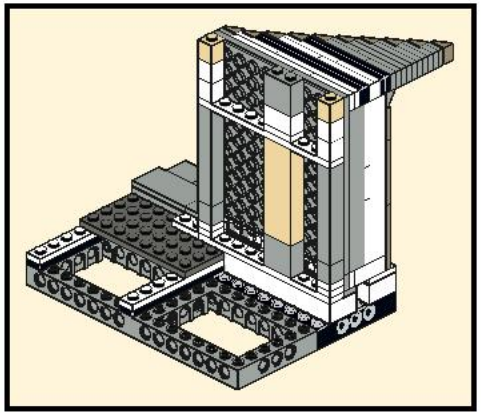

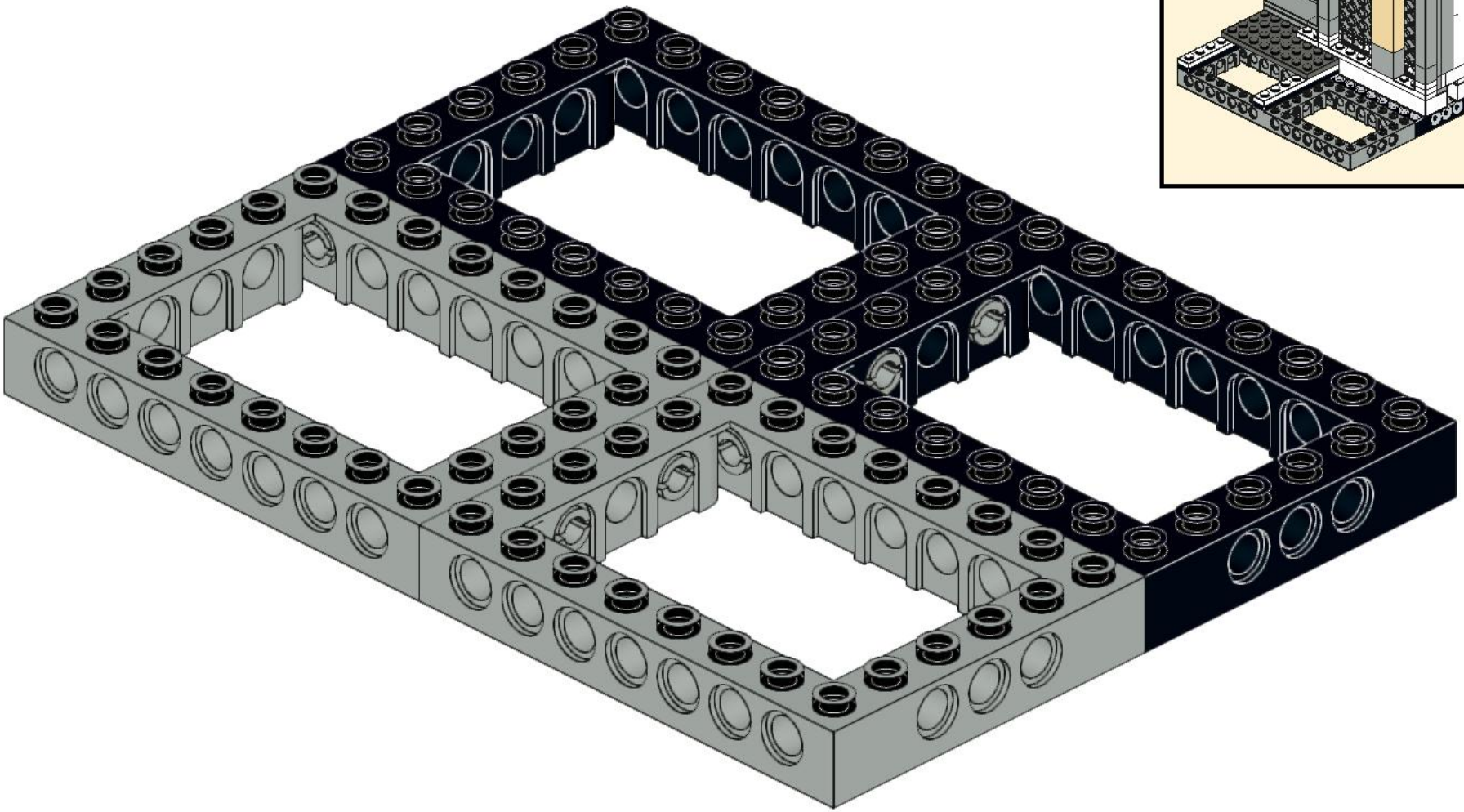

44

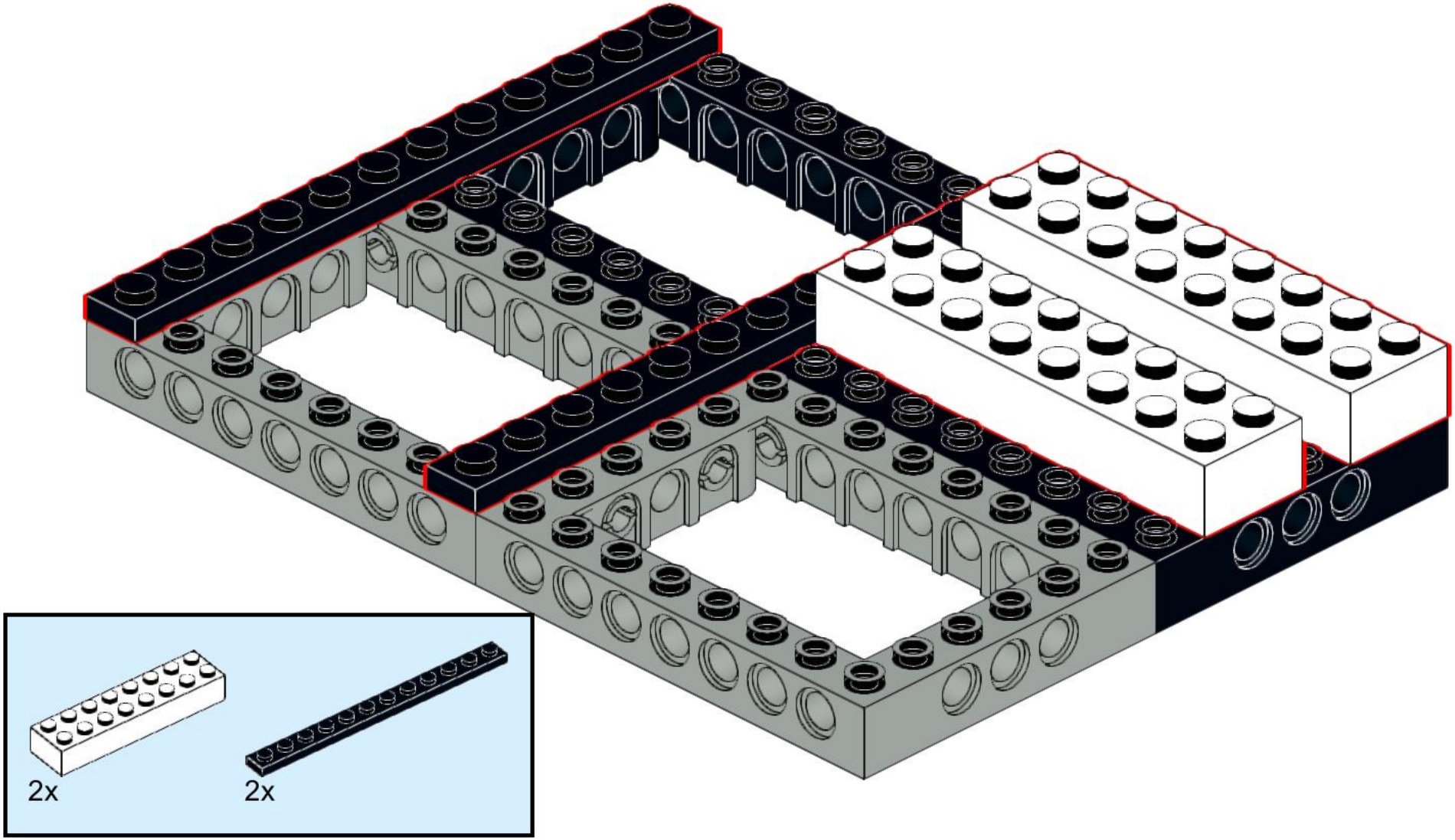

45

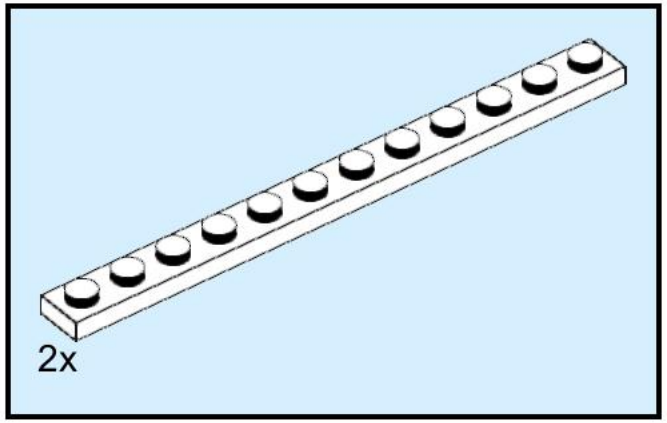

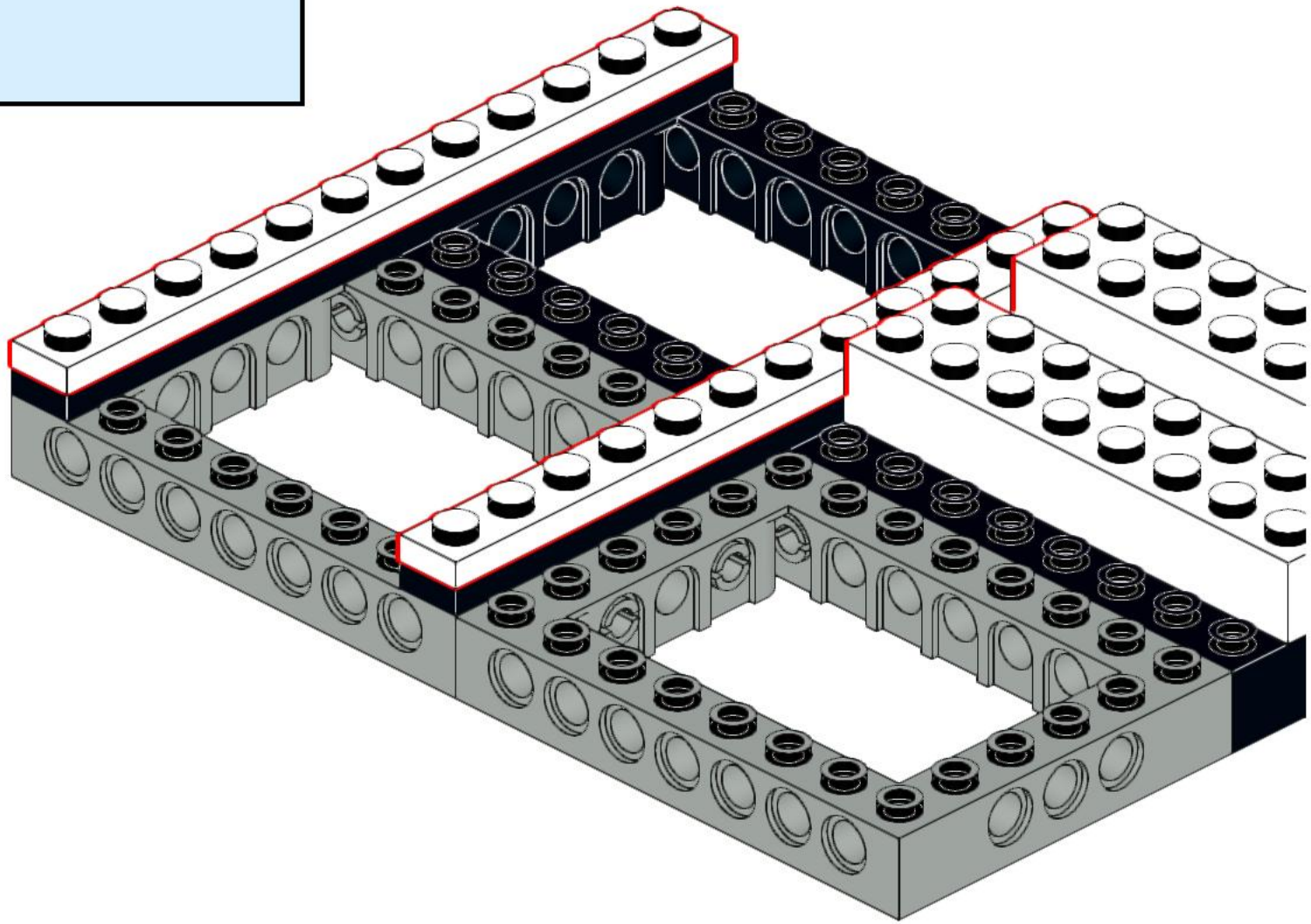

46

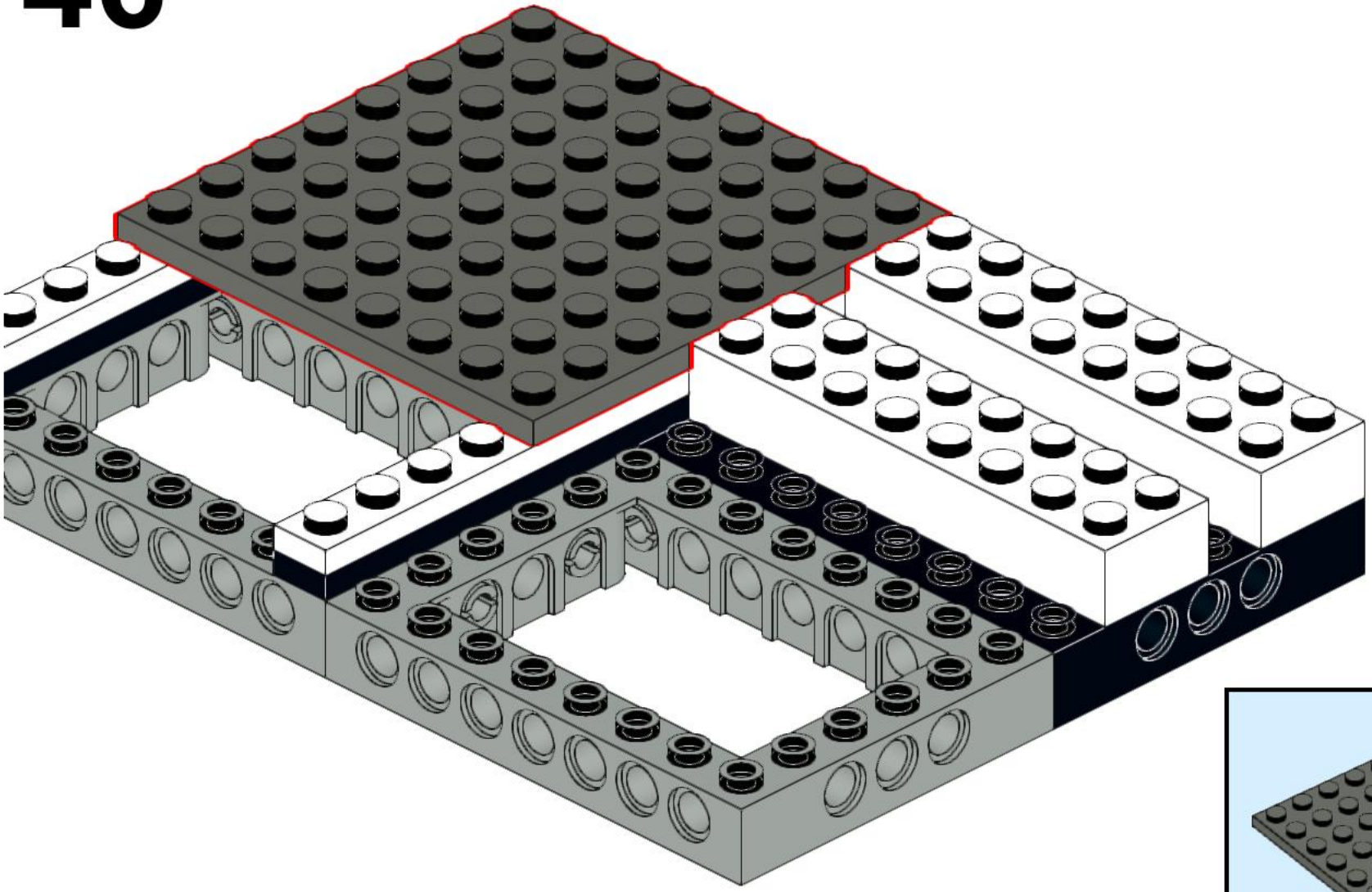

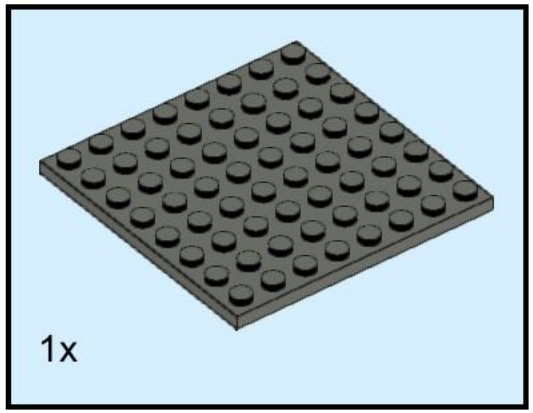

47

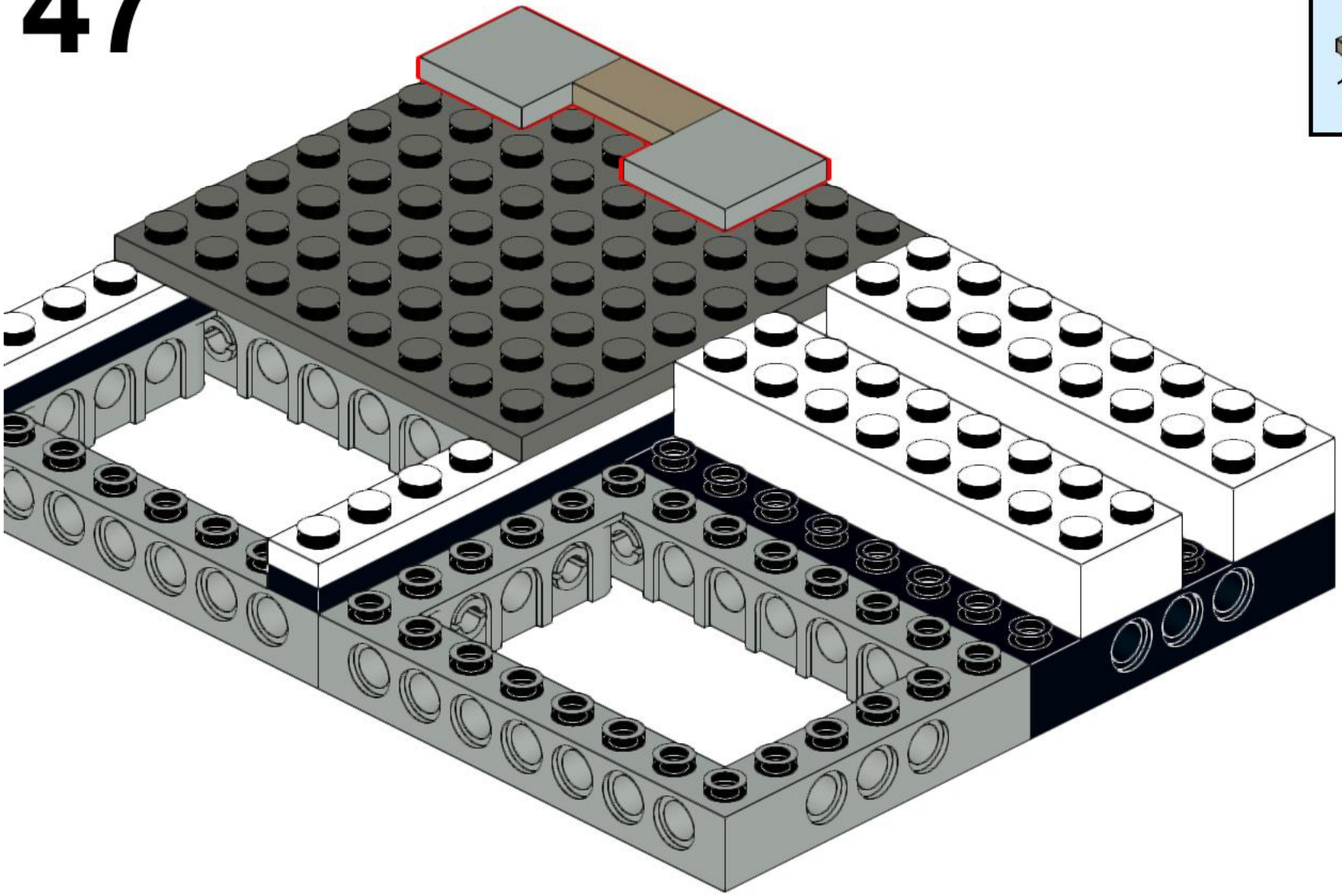

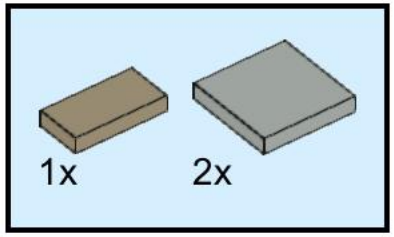

48

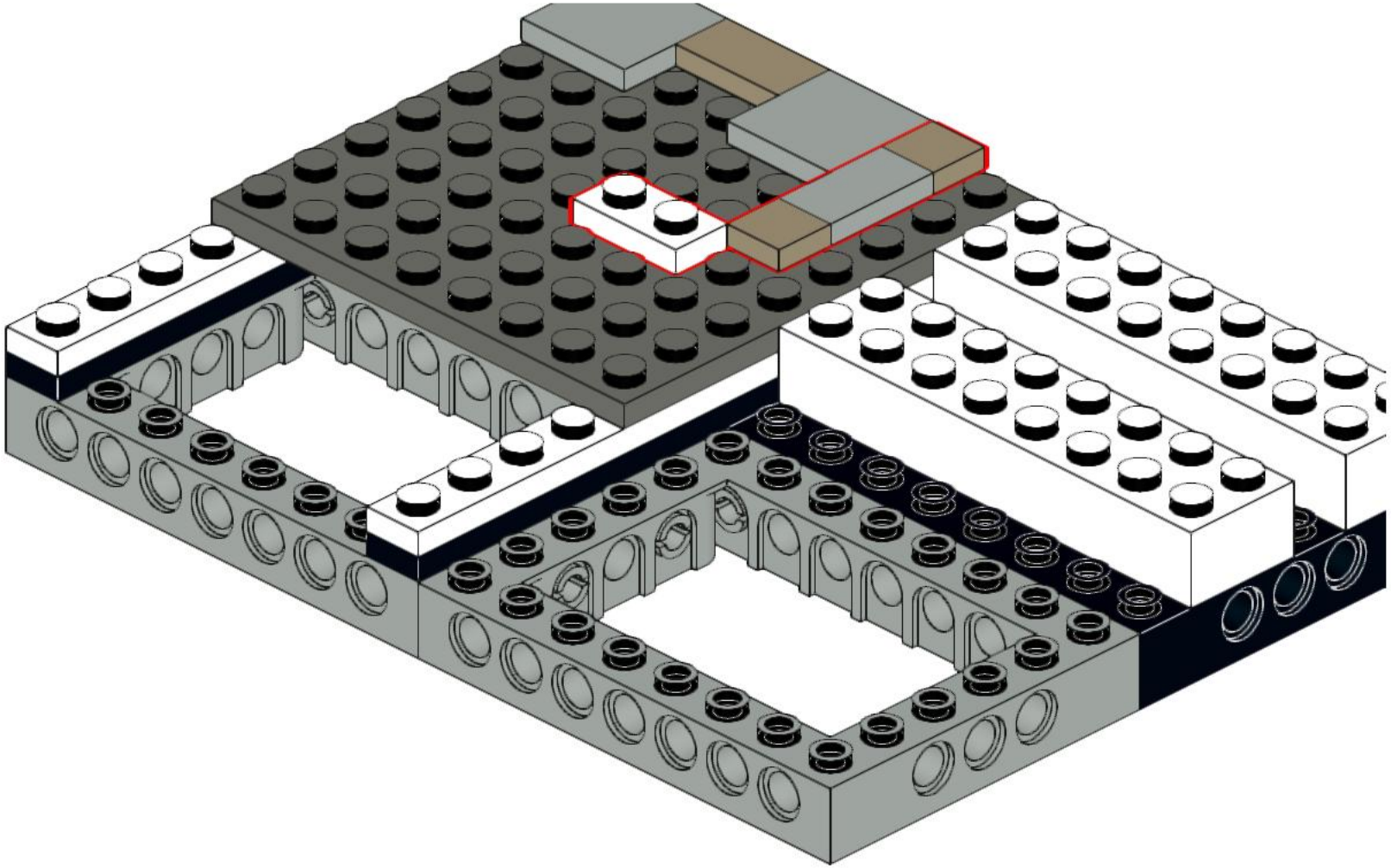

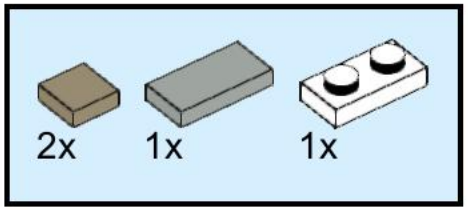

49

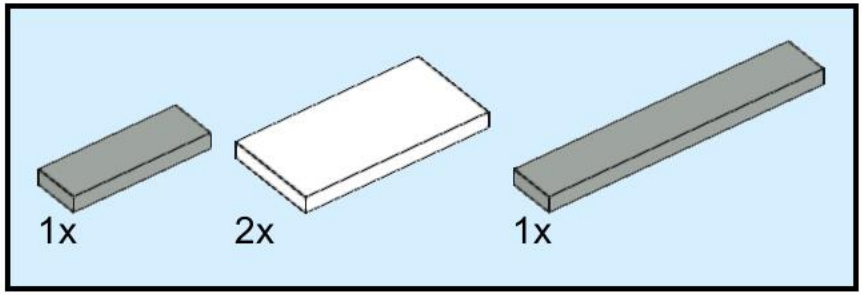

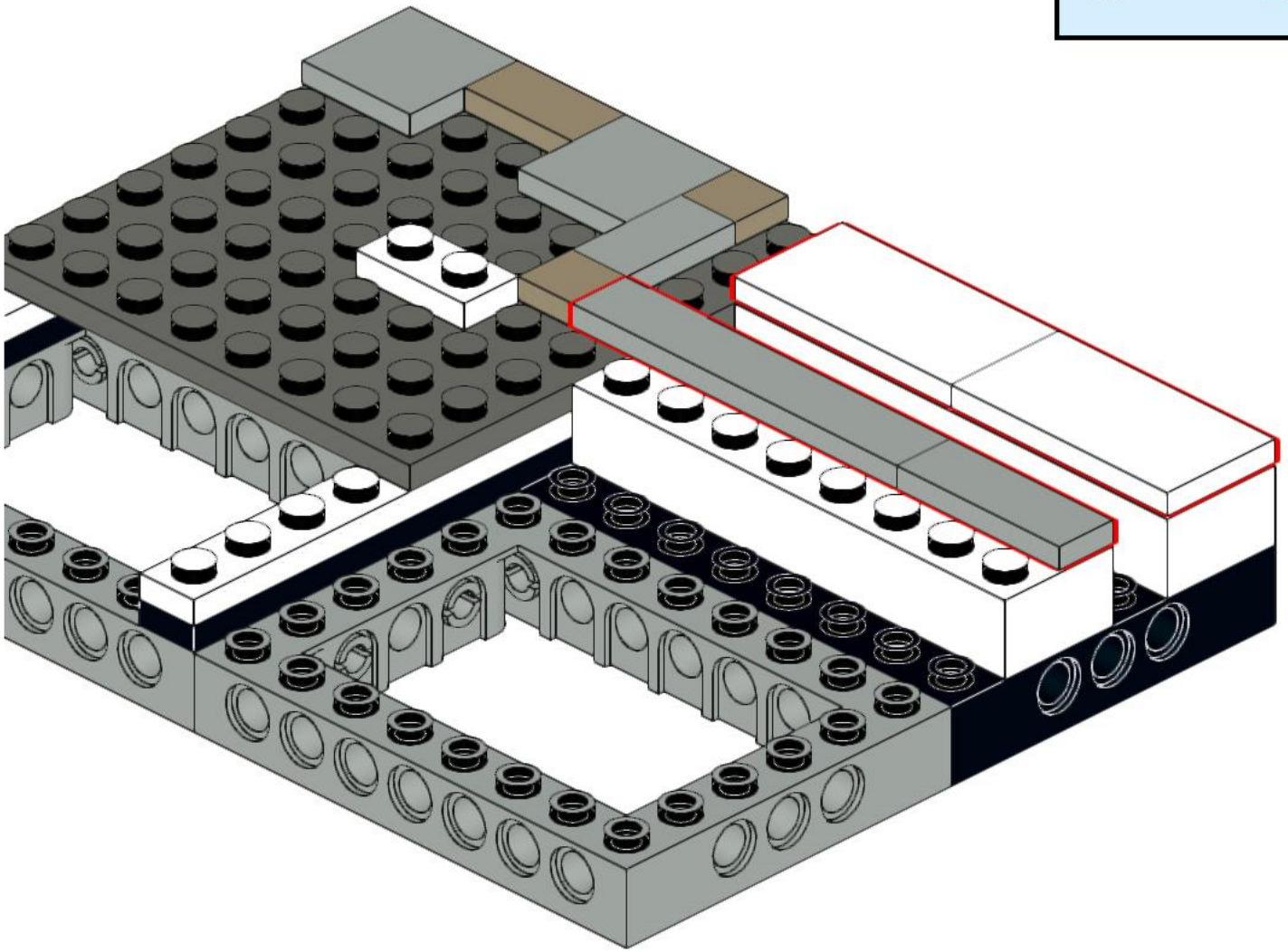

50

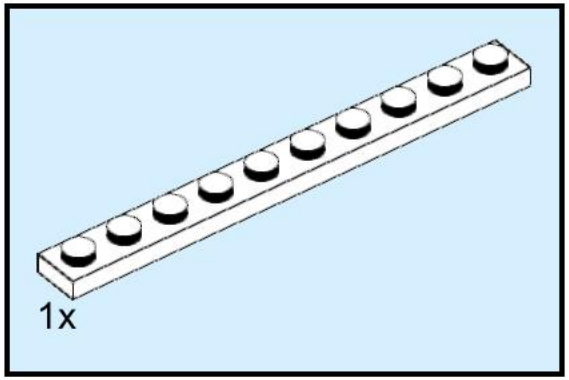

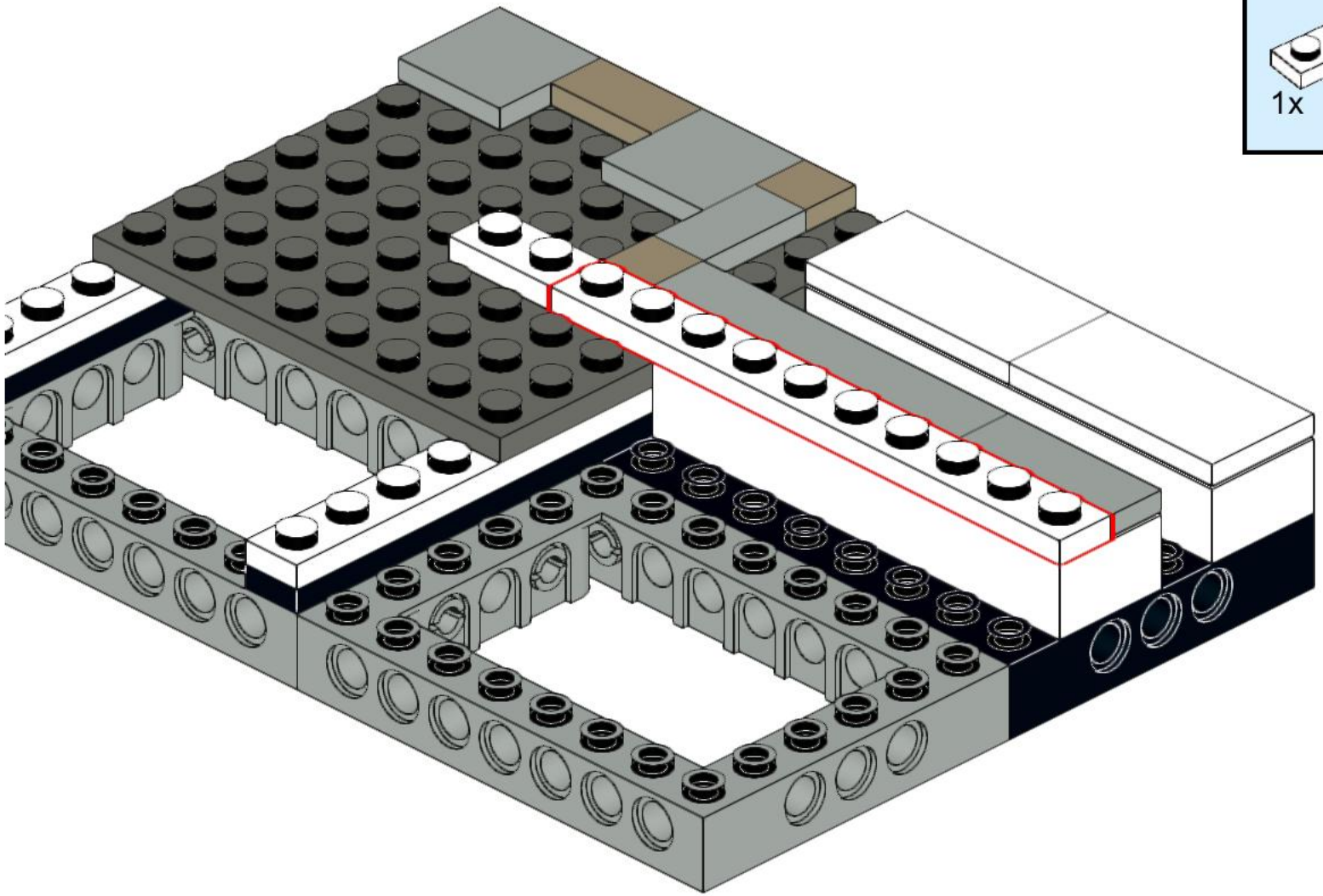

51

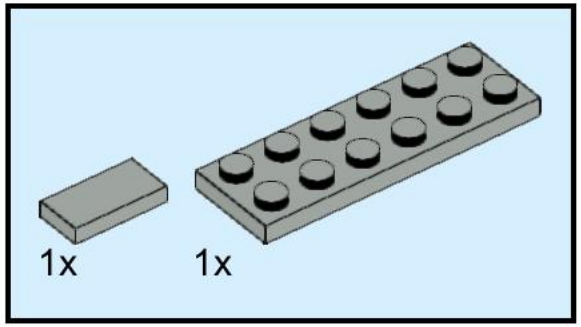

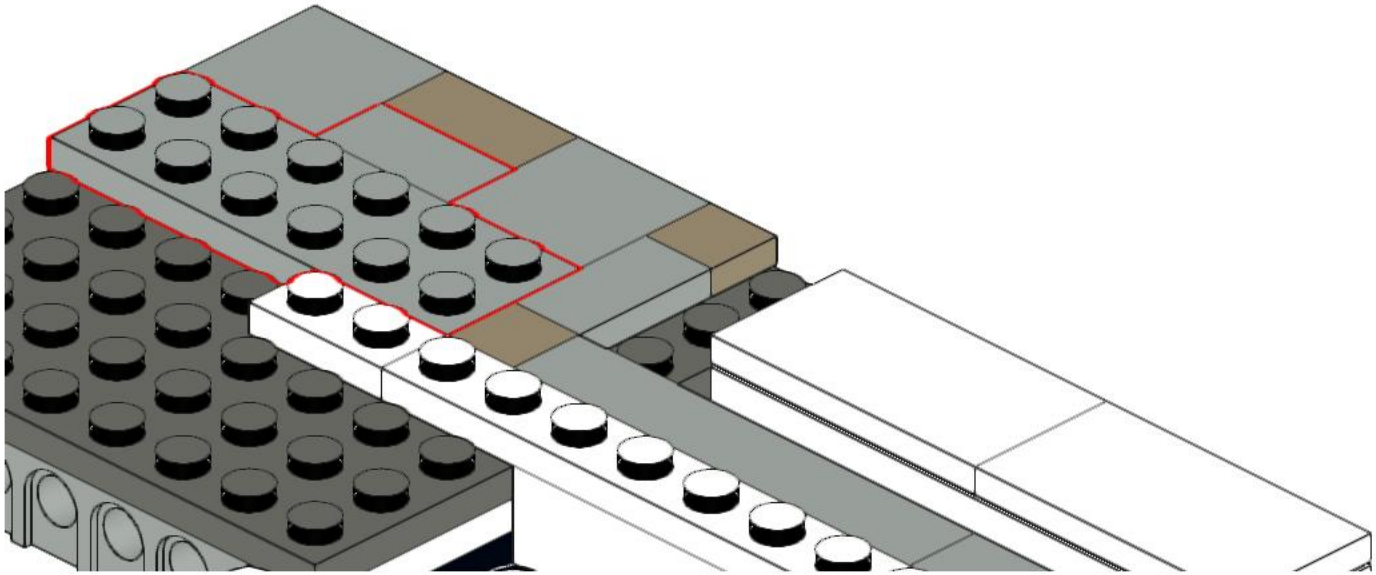

52

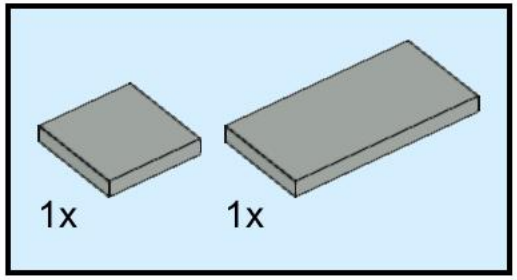

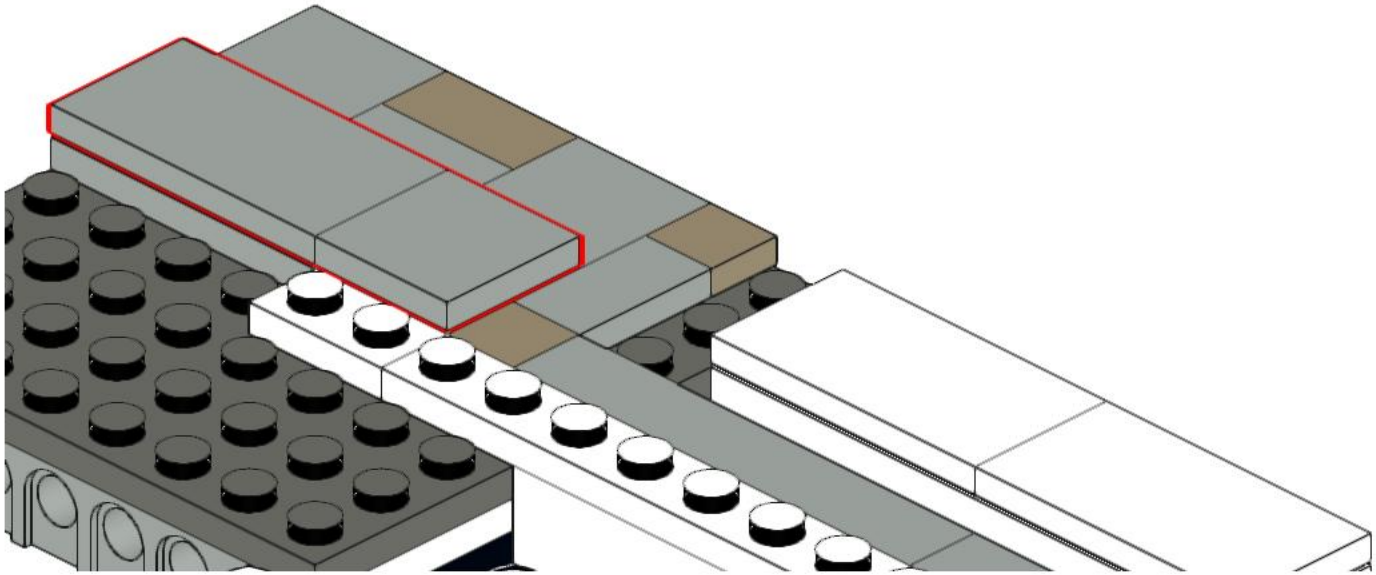

53

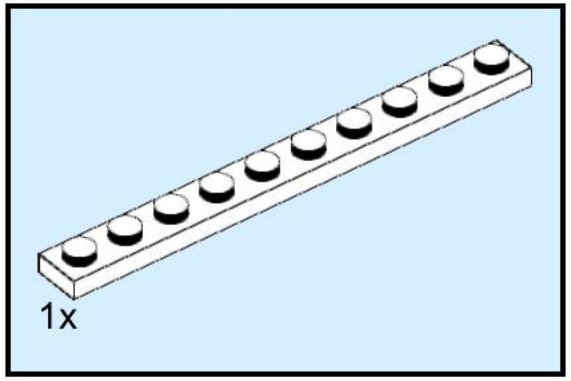

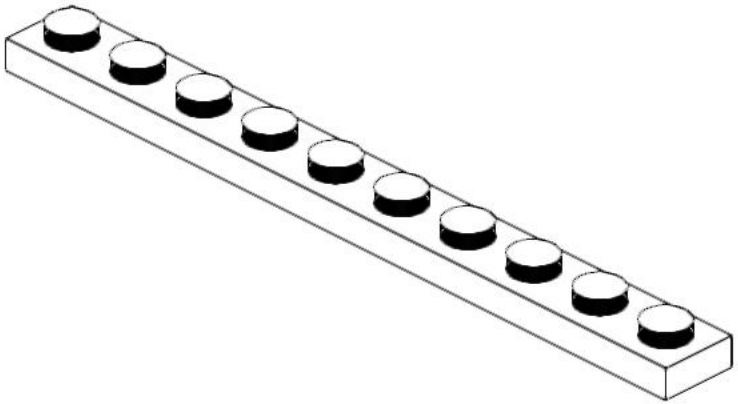

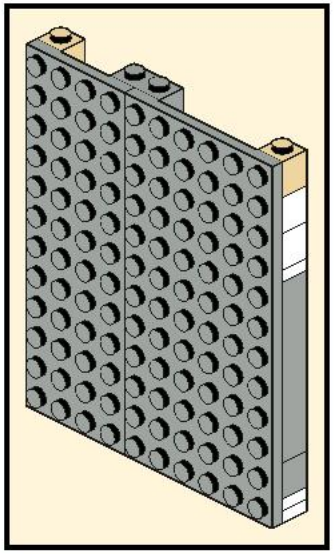

54

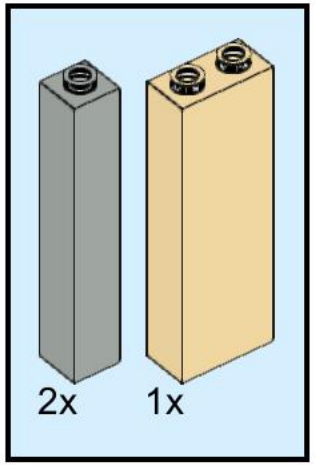

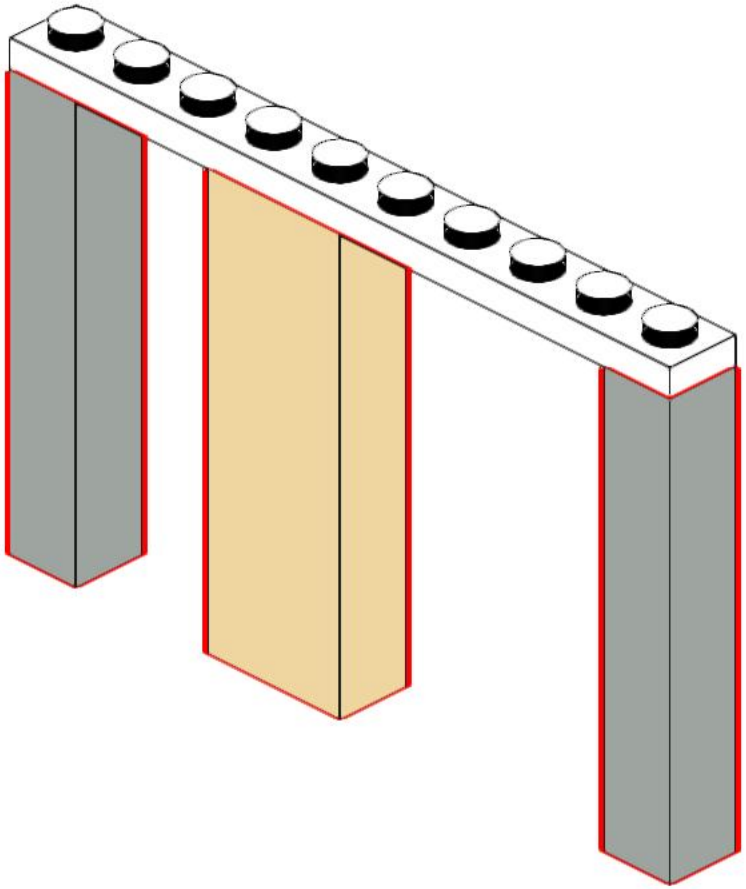

55

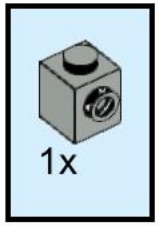

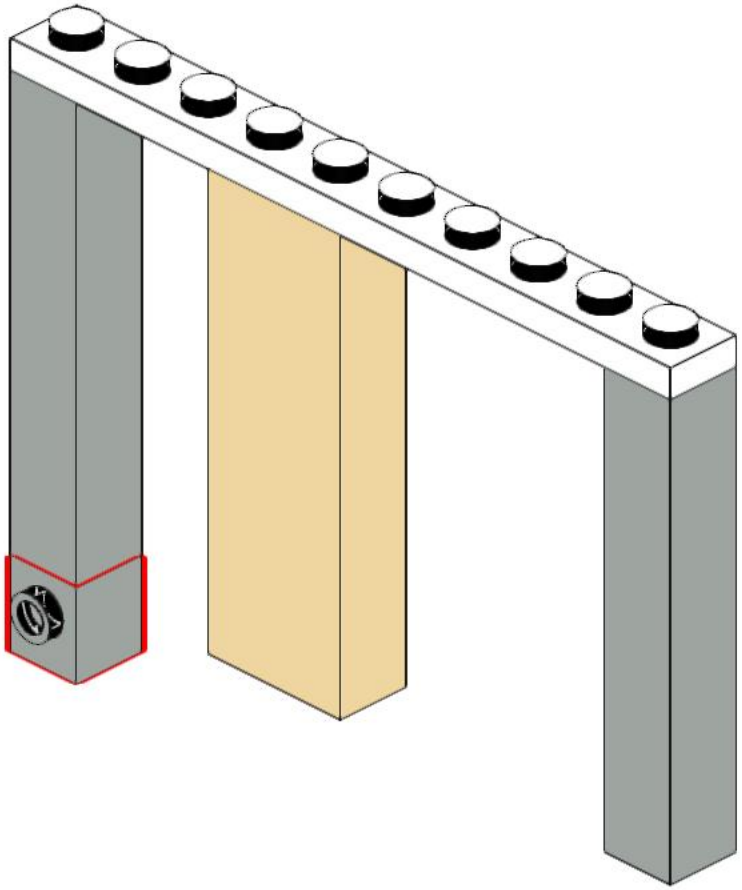

56

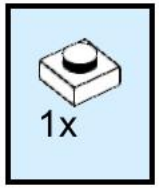

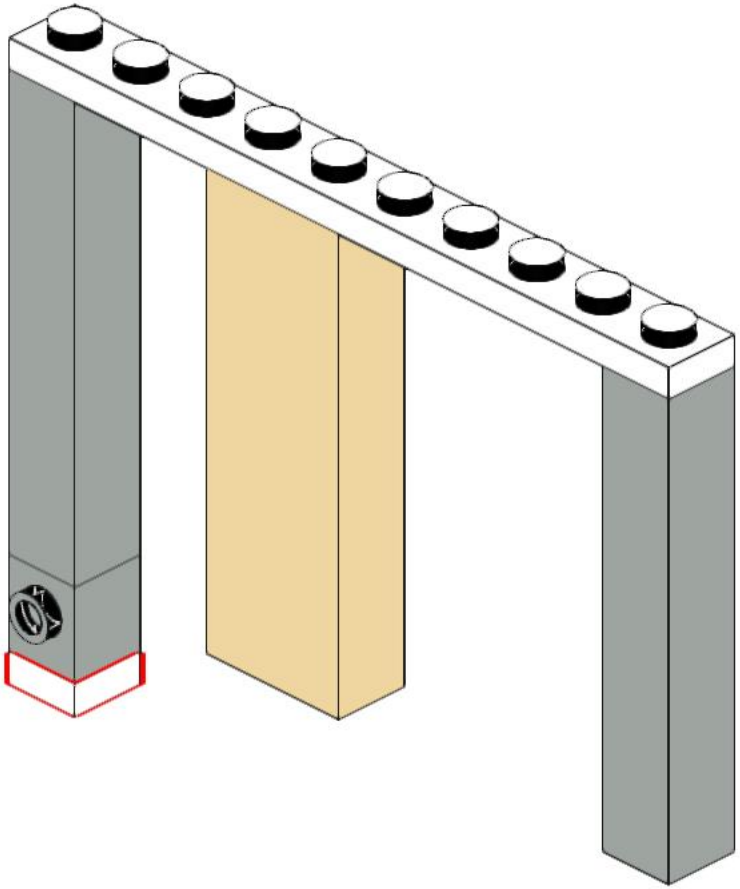

57

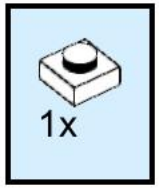

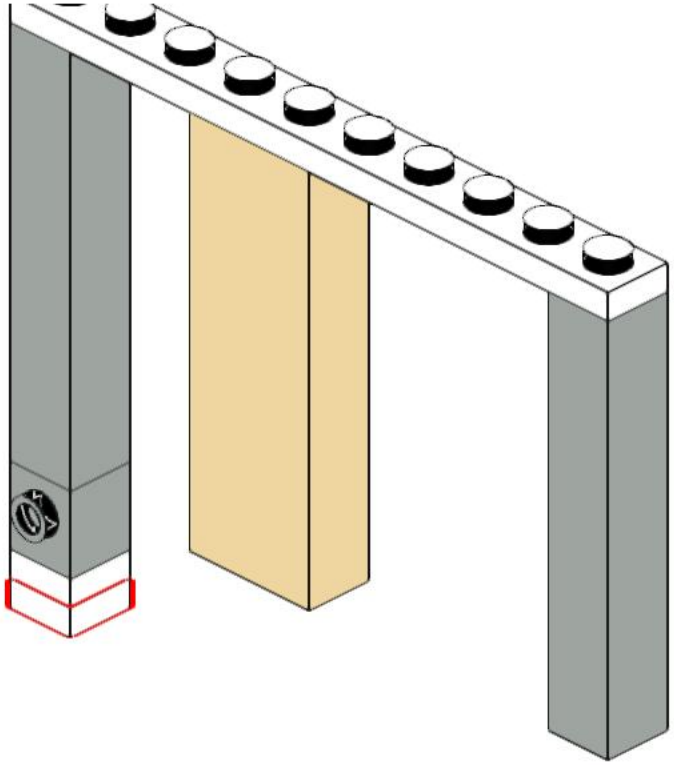

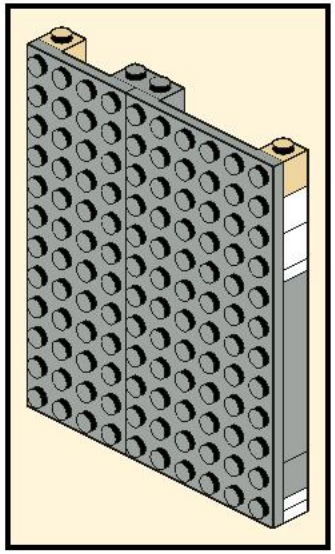

58

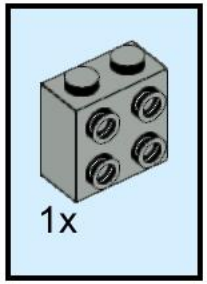

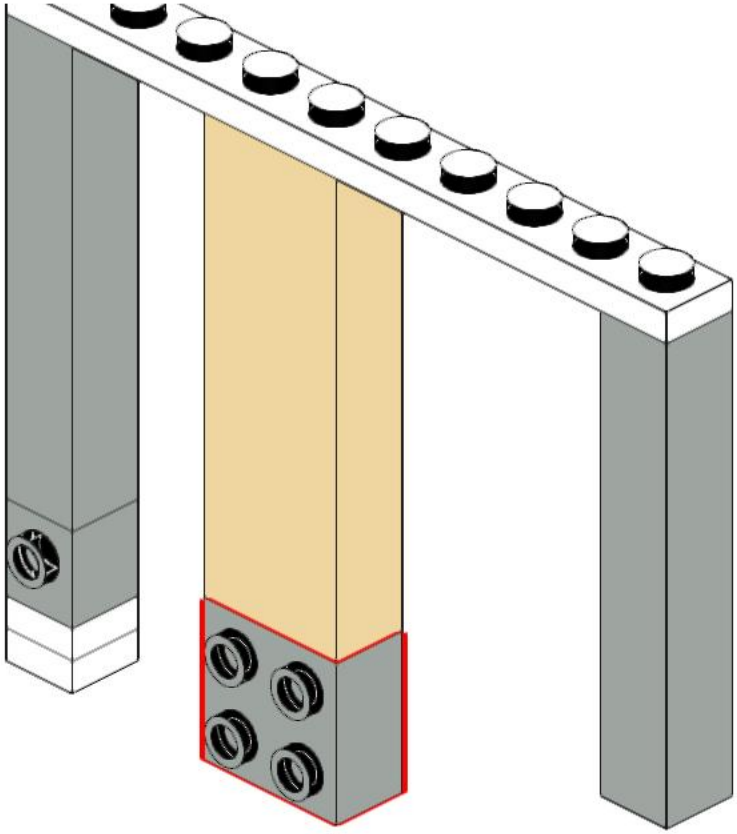

59

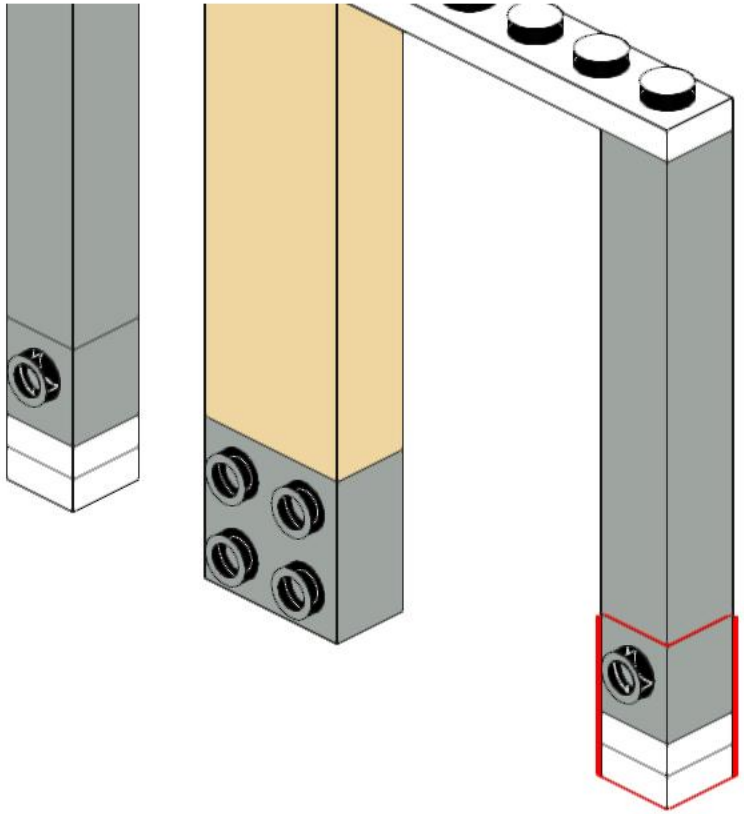

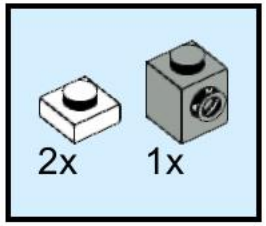

60

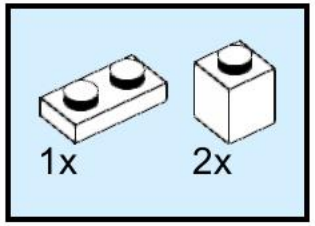

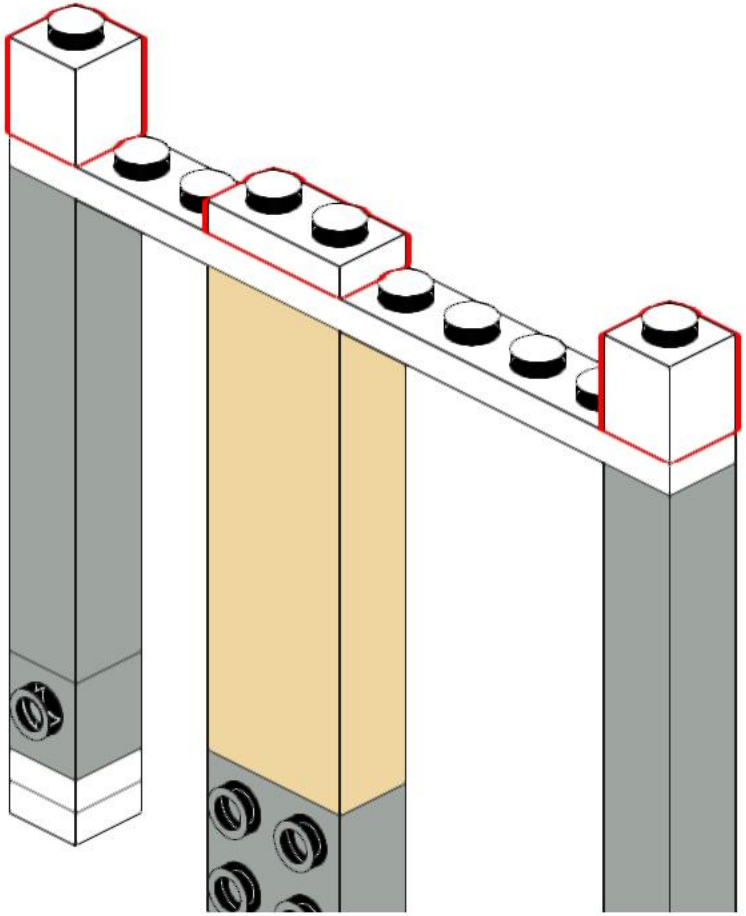

61

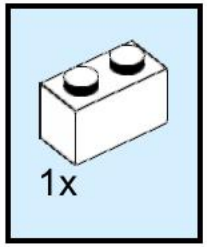

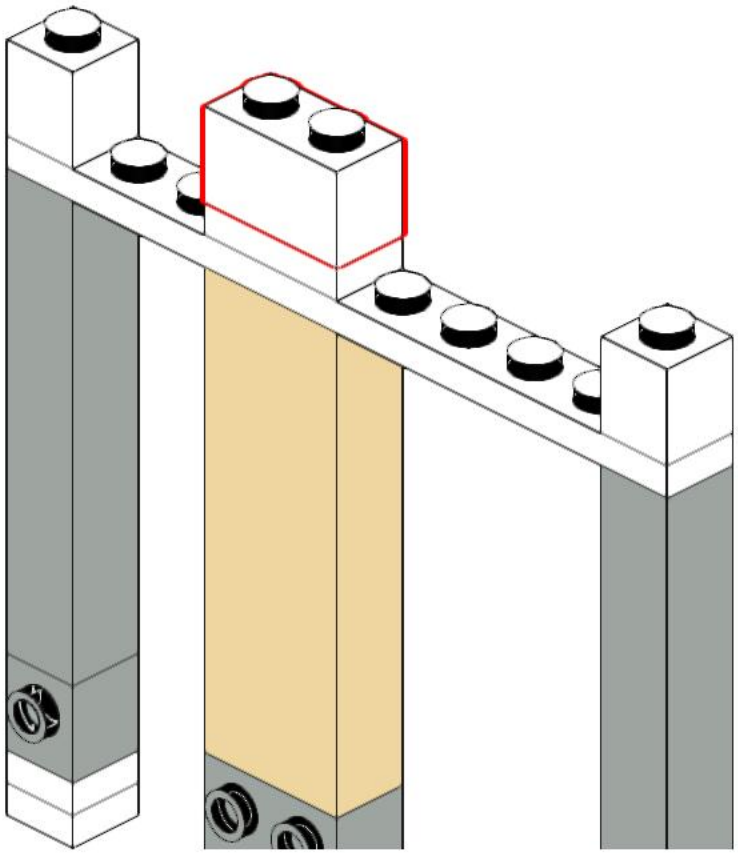

62

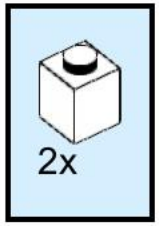

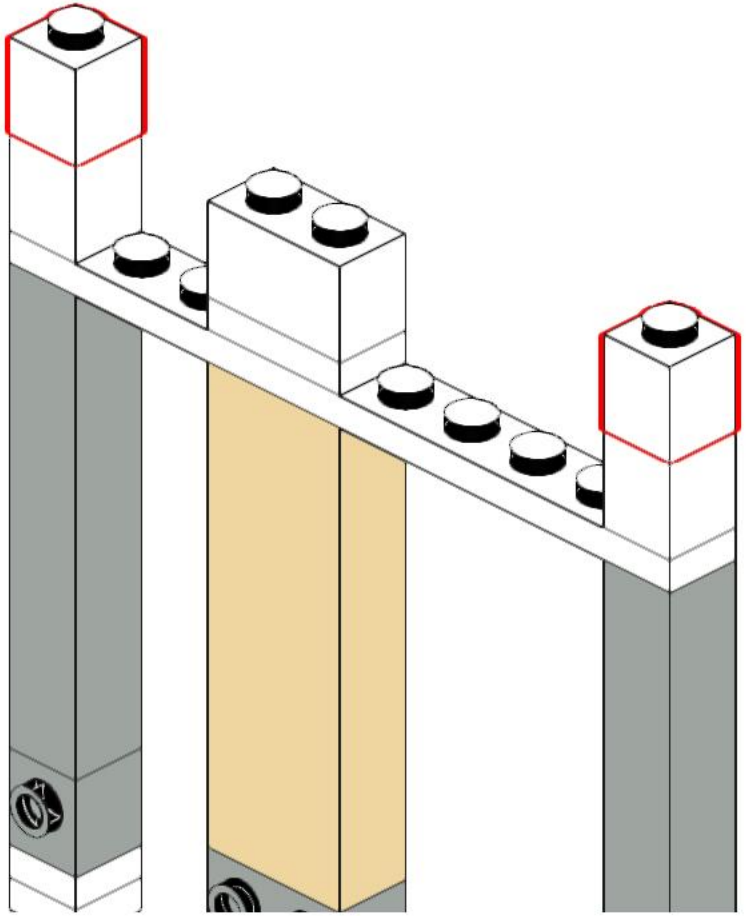

63

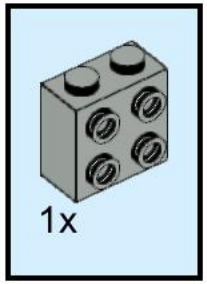

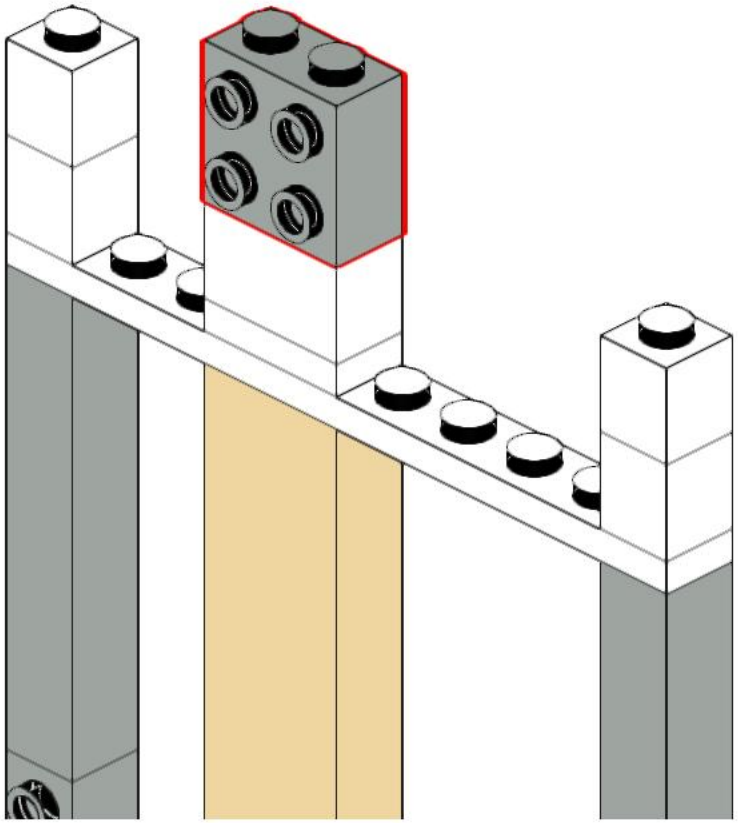

64

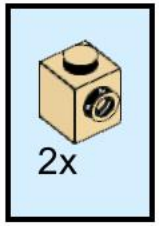

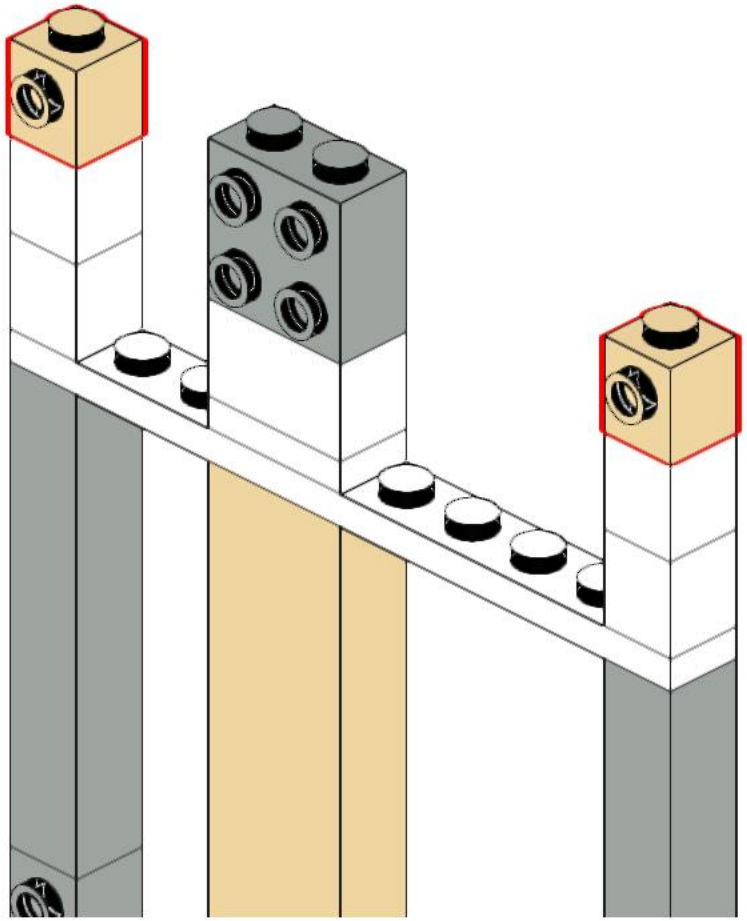

65

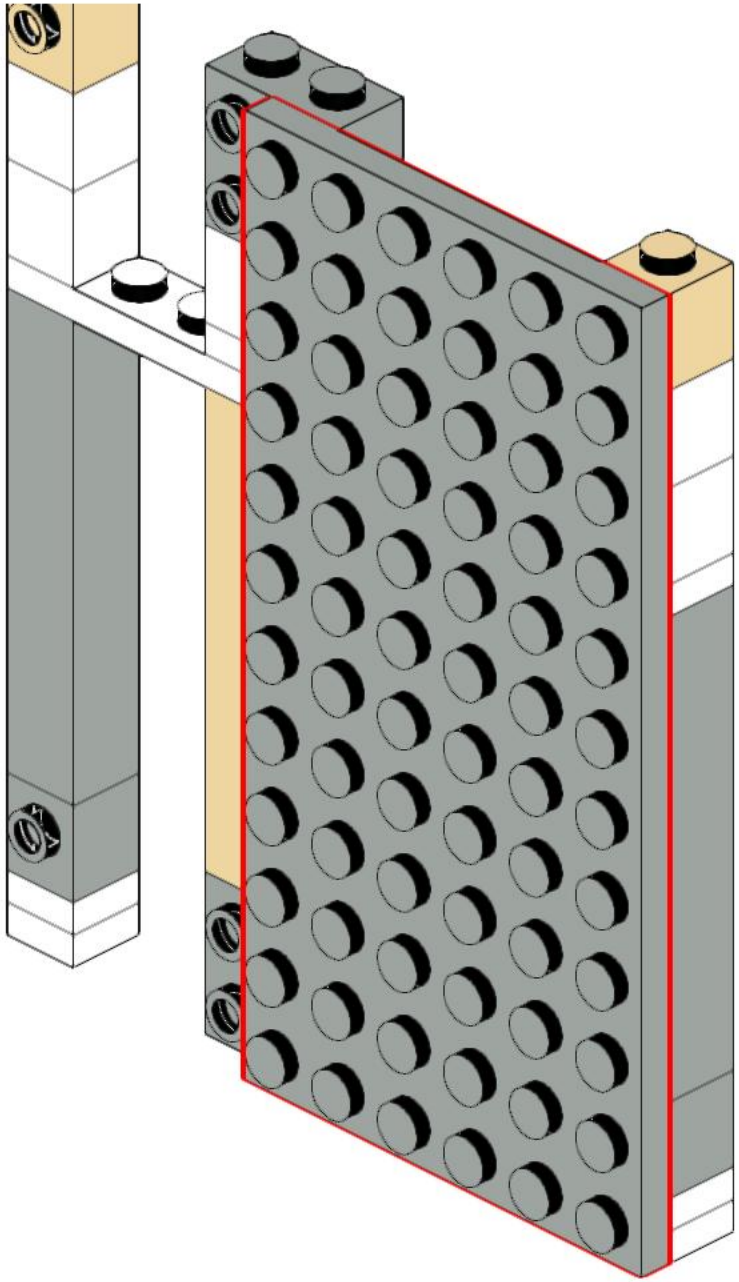

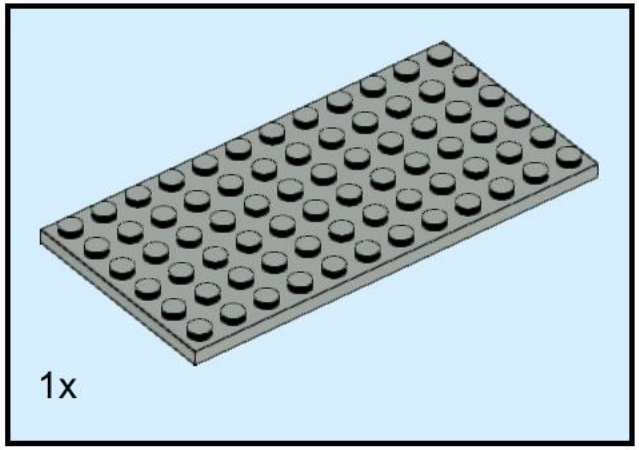

66

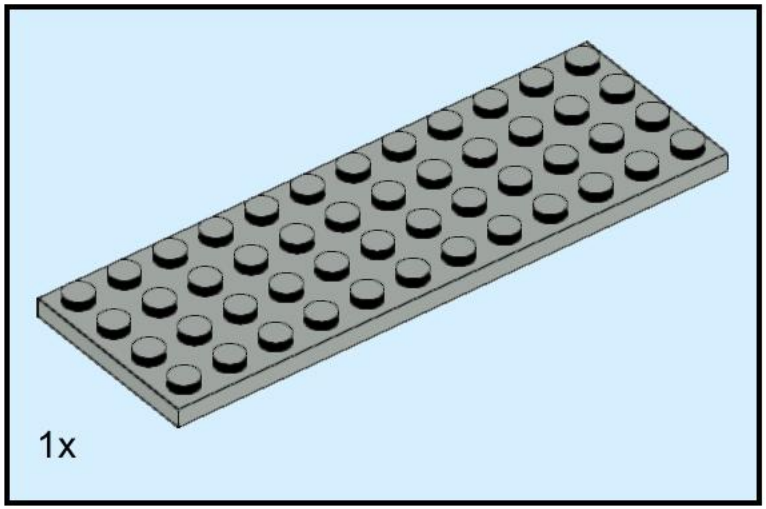

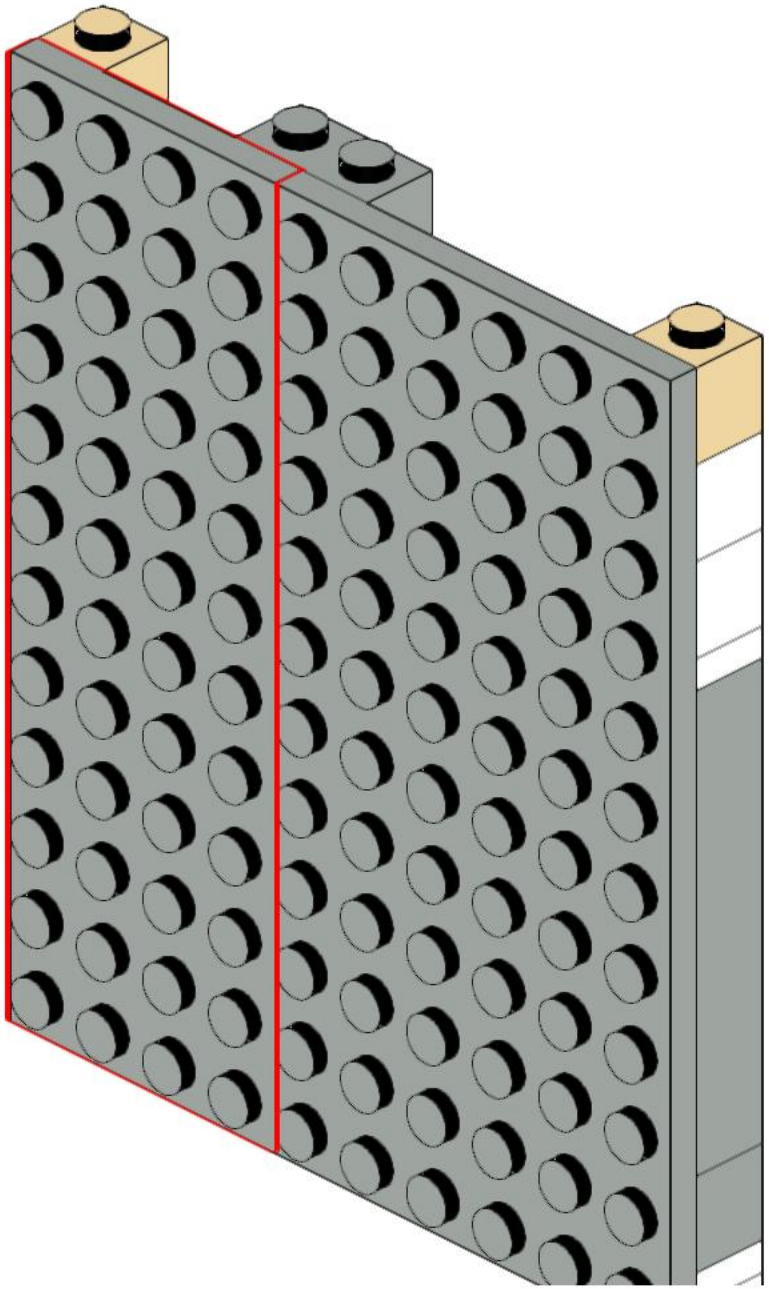

67

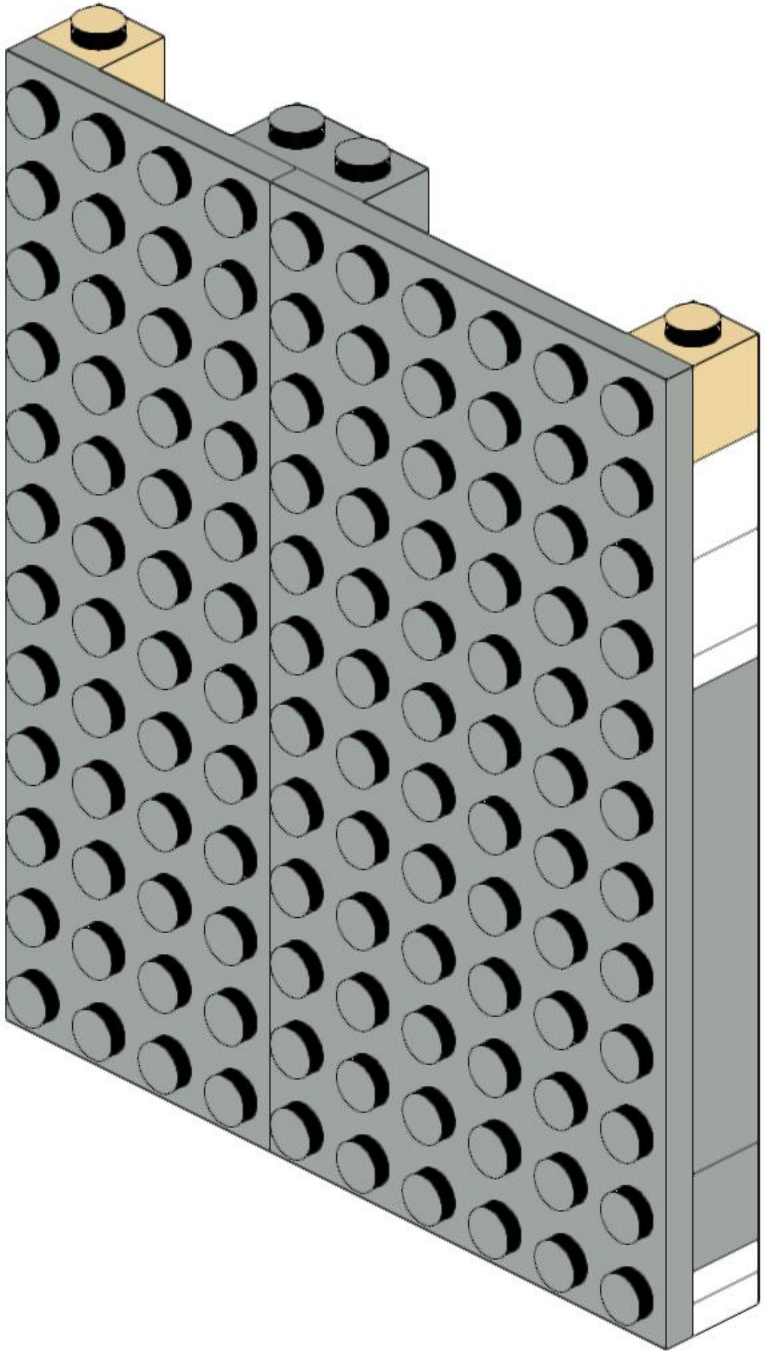

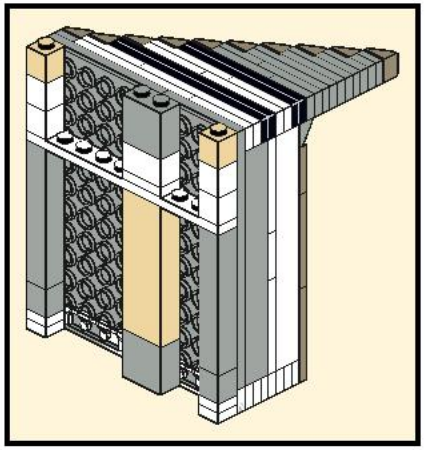

68

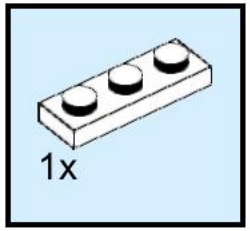

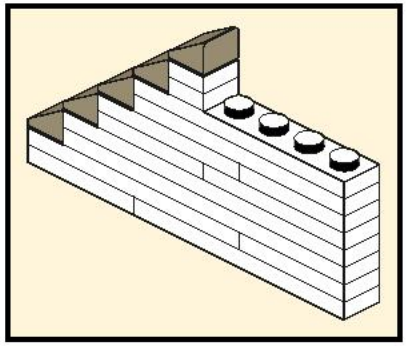

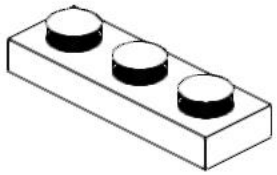

69

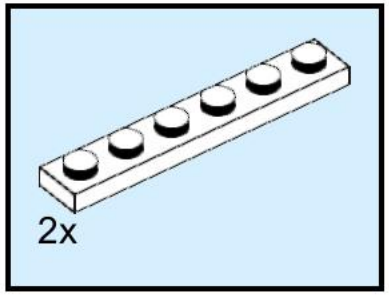

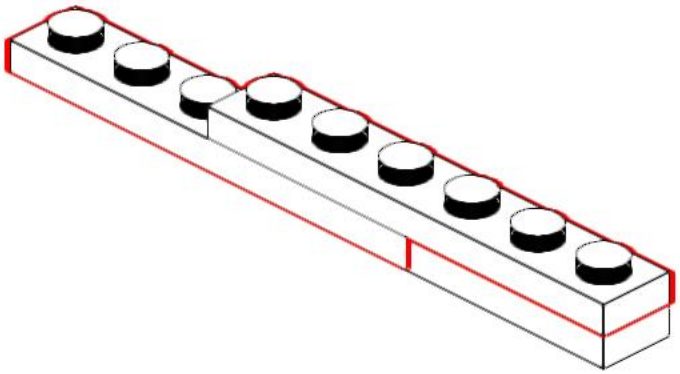

70

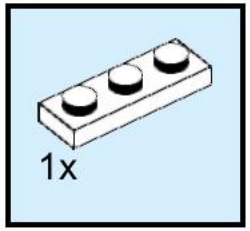

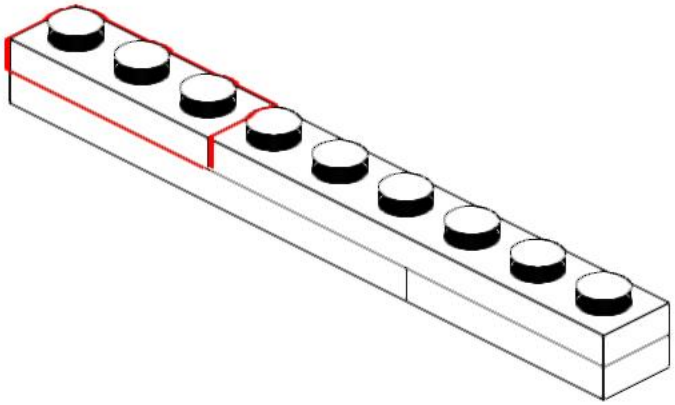

71

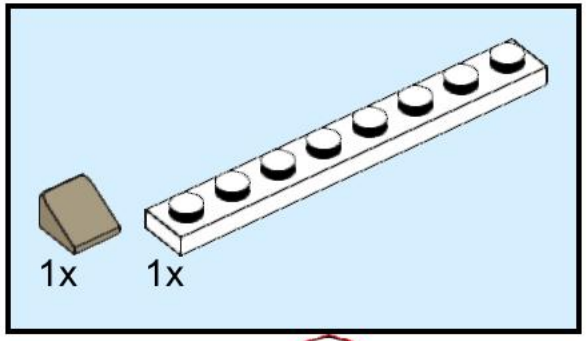

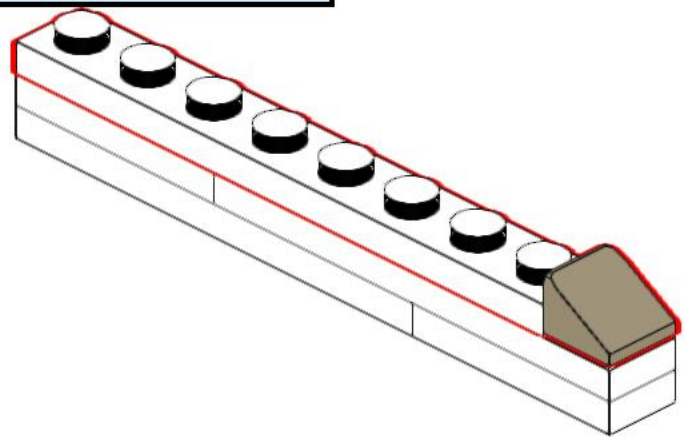

72

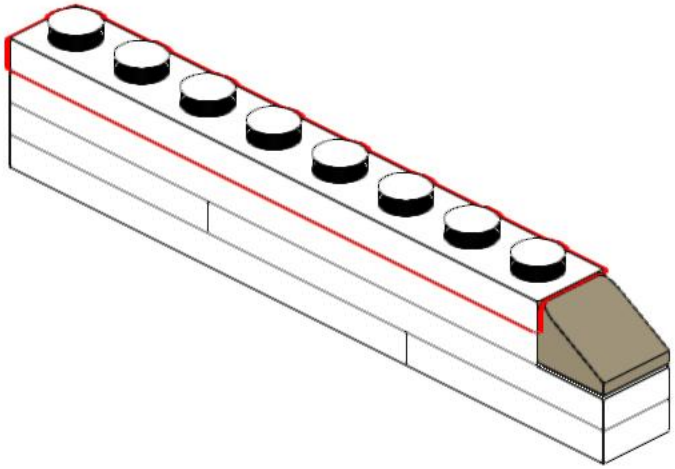

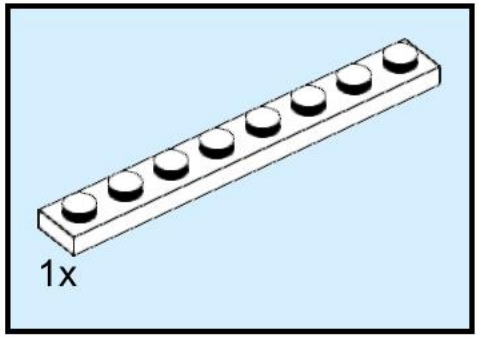

73

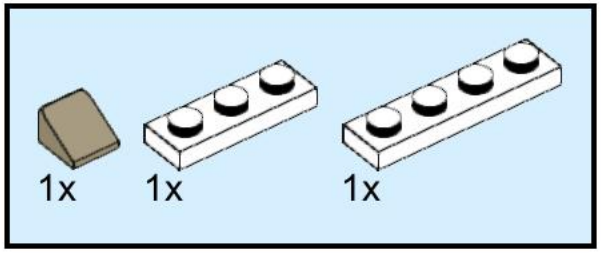

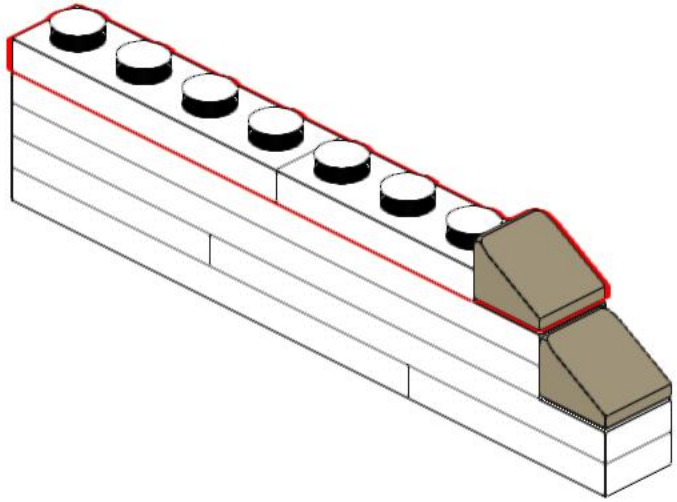

74

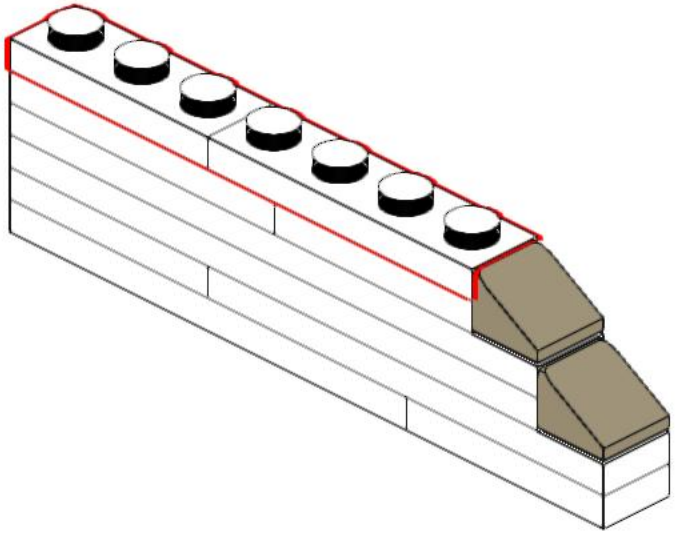

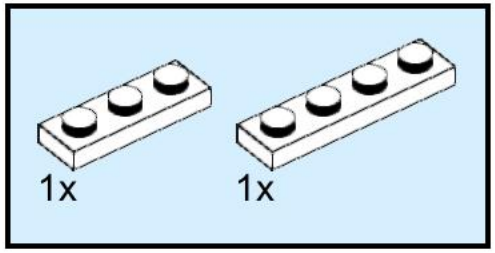

75

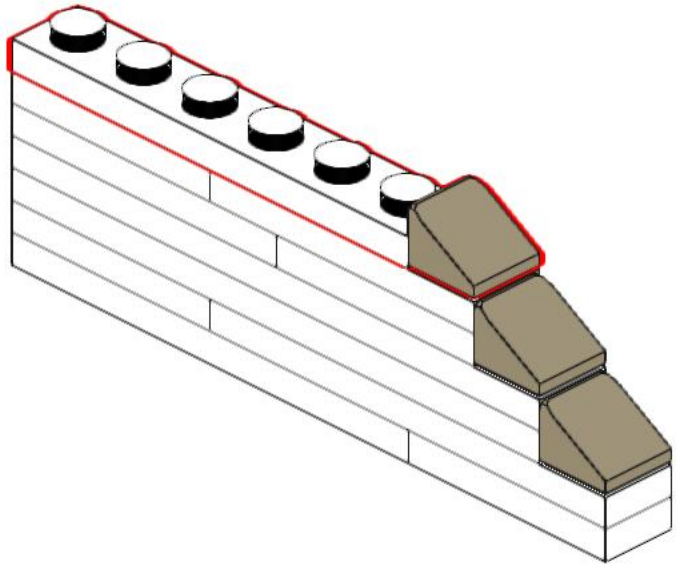

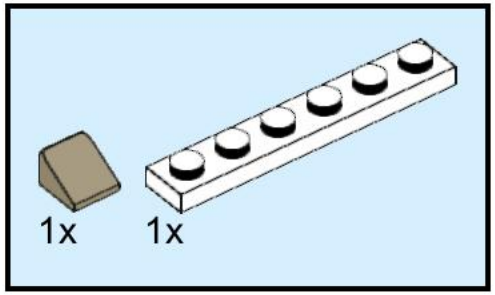

76

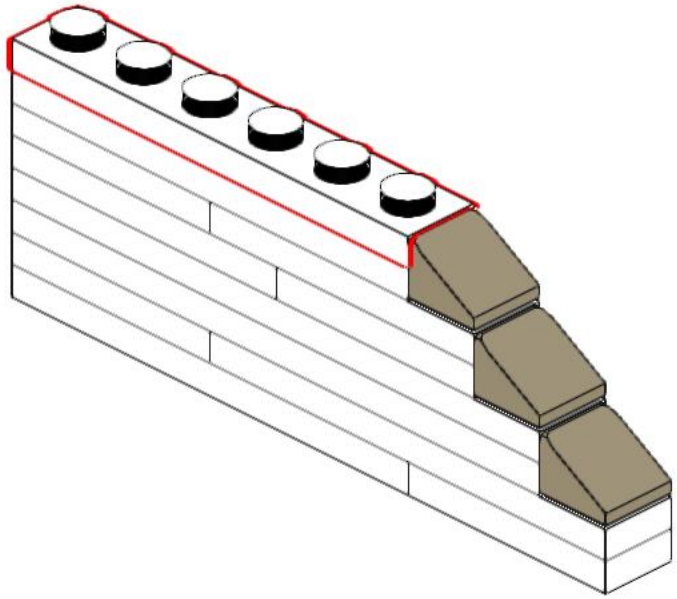

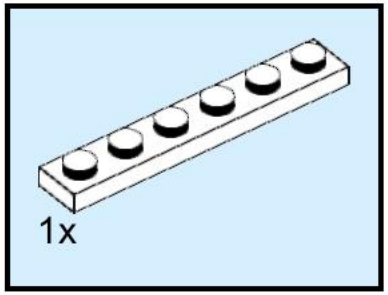

77

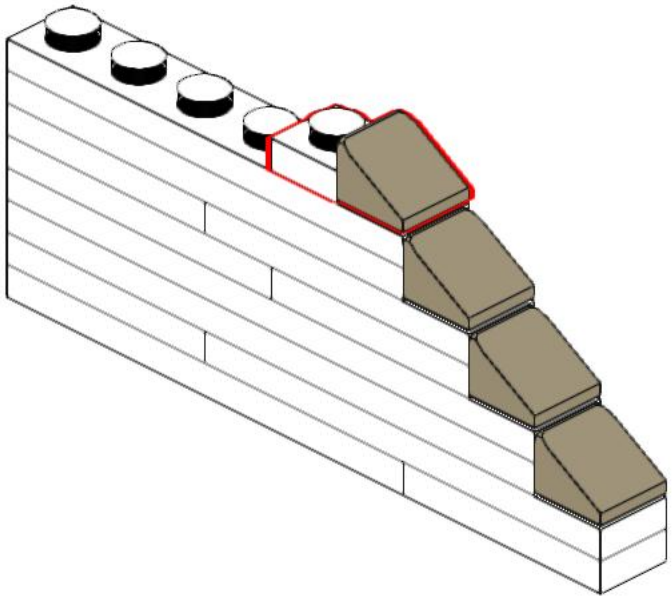

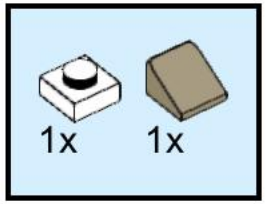

78

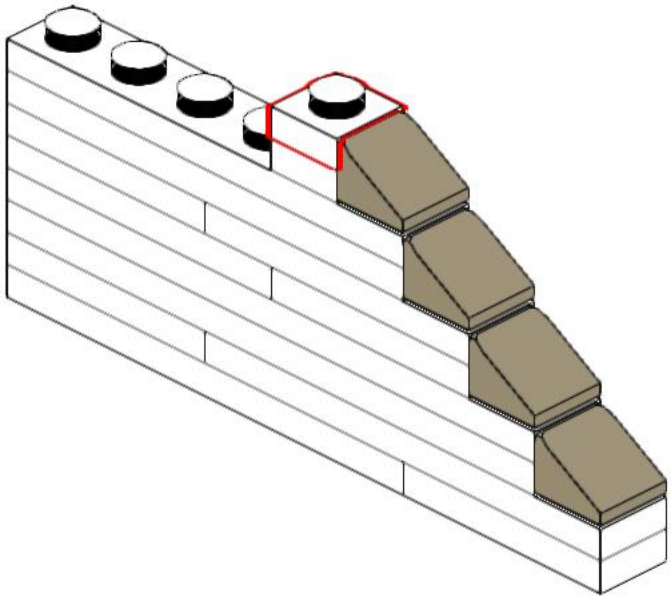

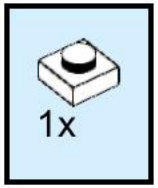

79

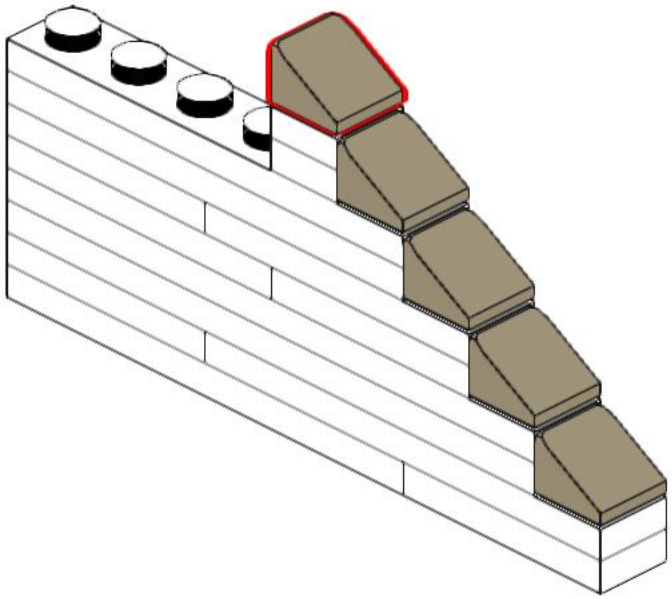

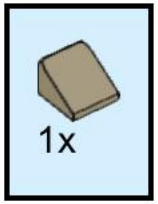

80

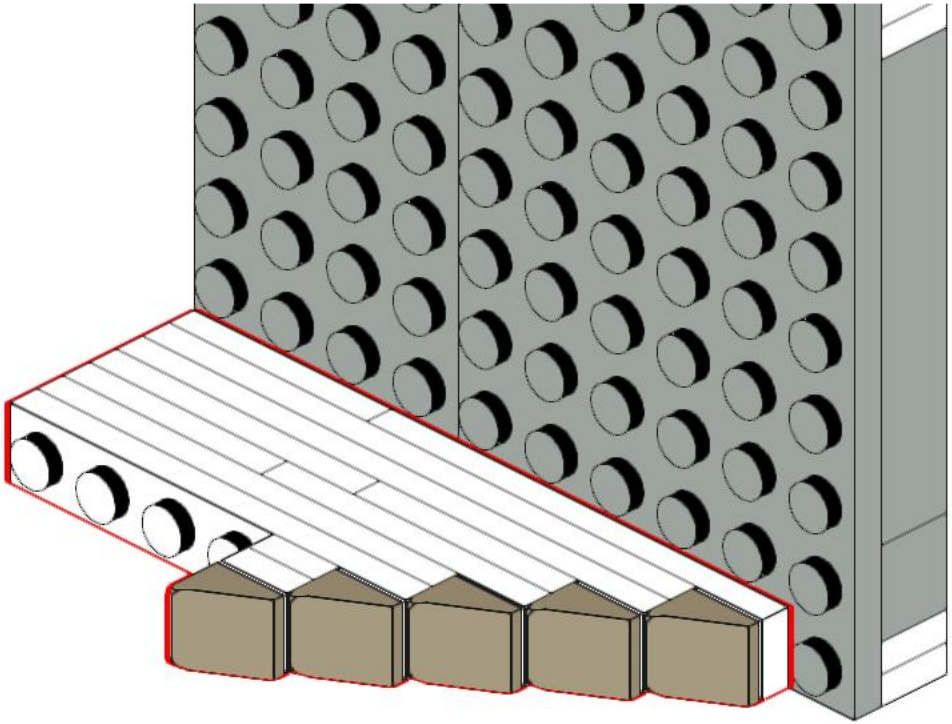

81

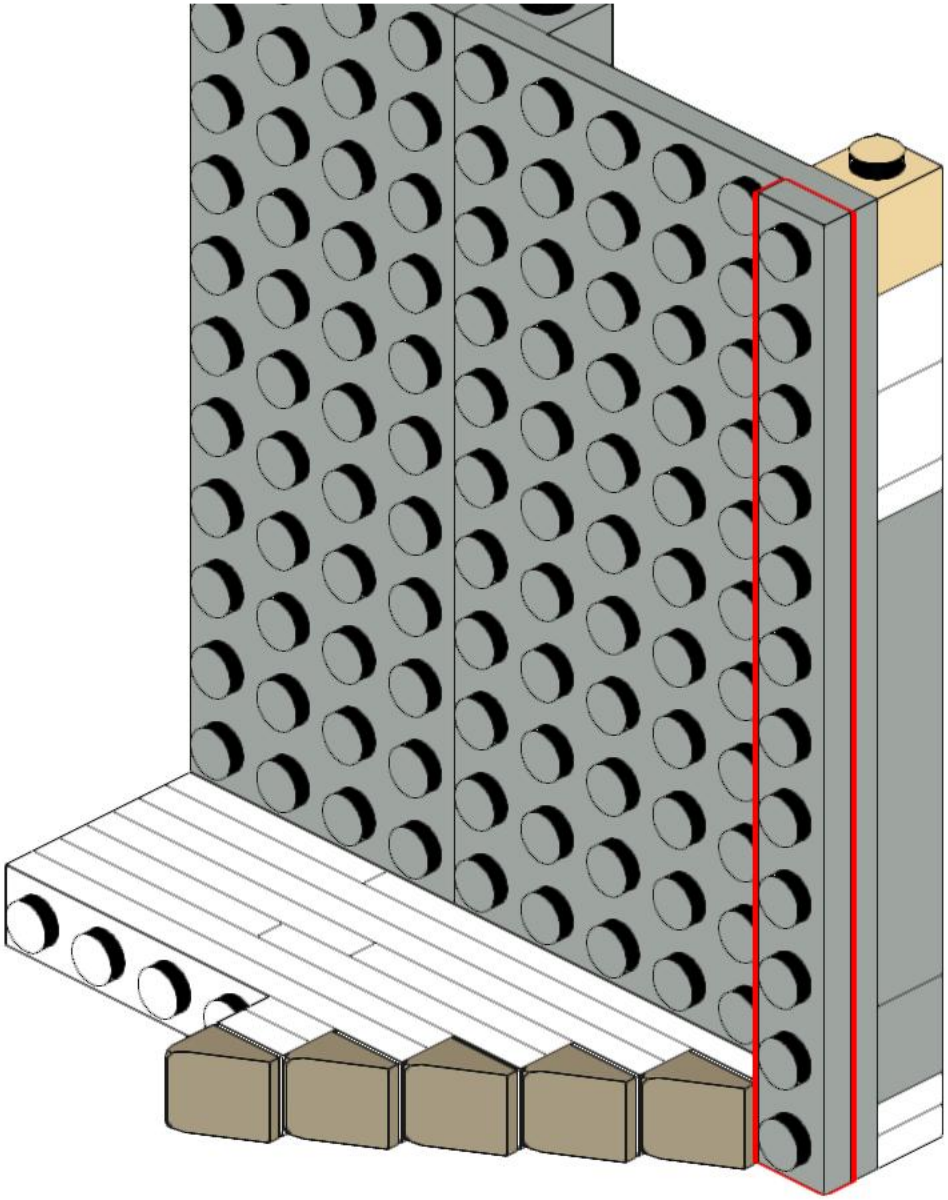

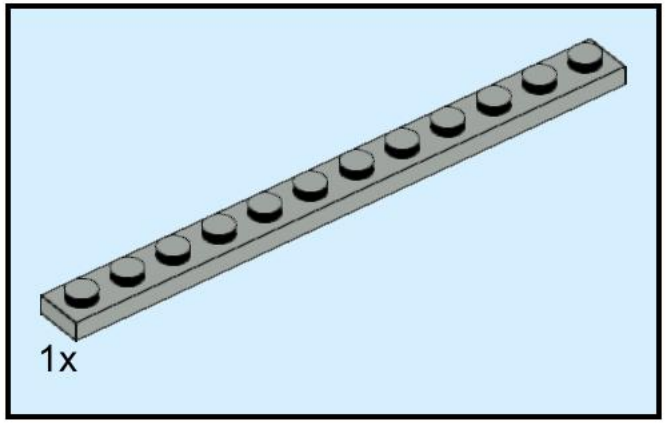

82

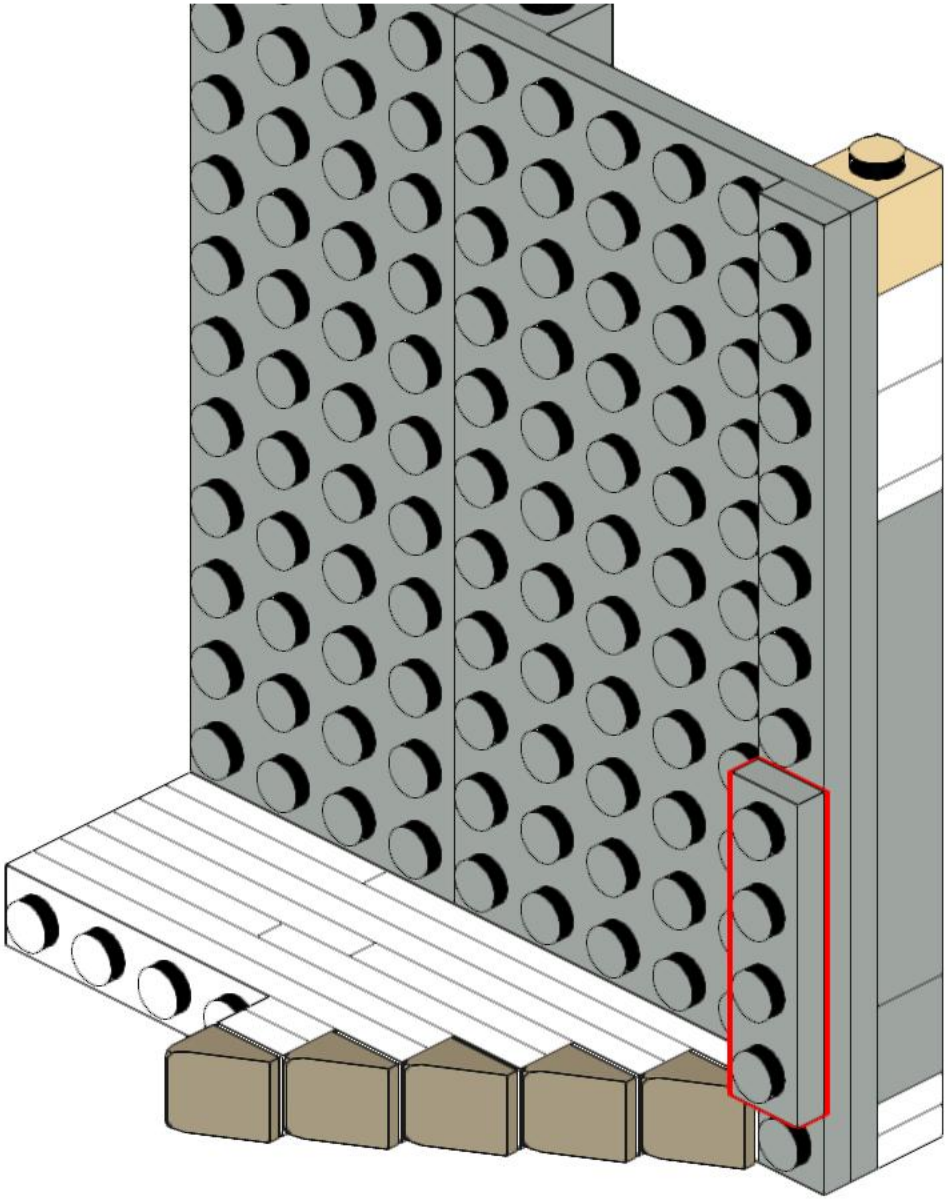

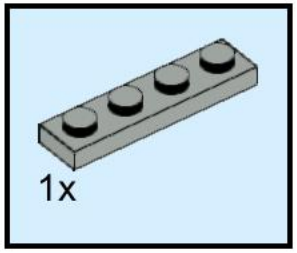

83

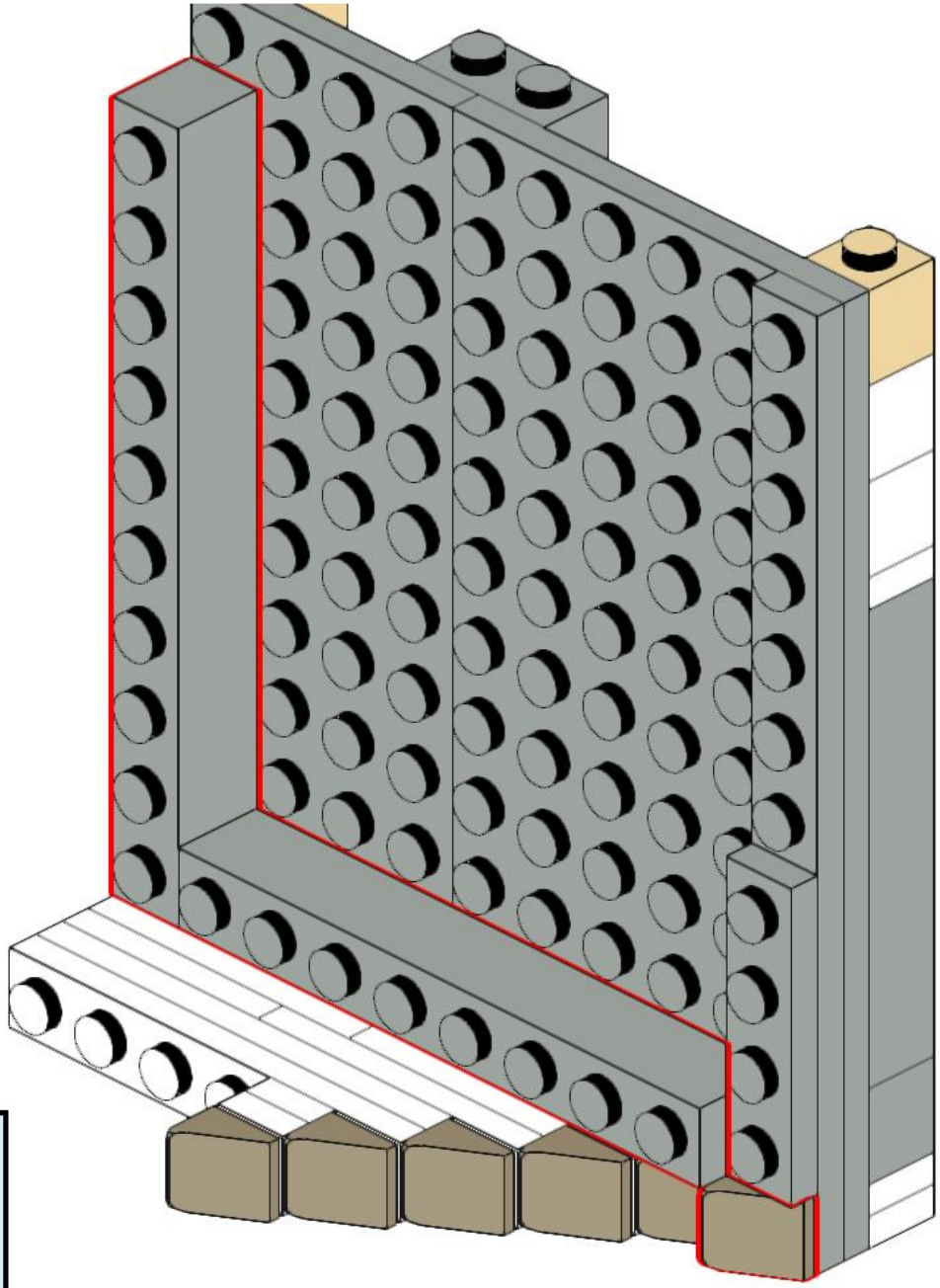

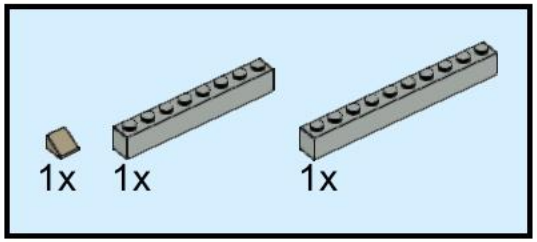

84

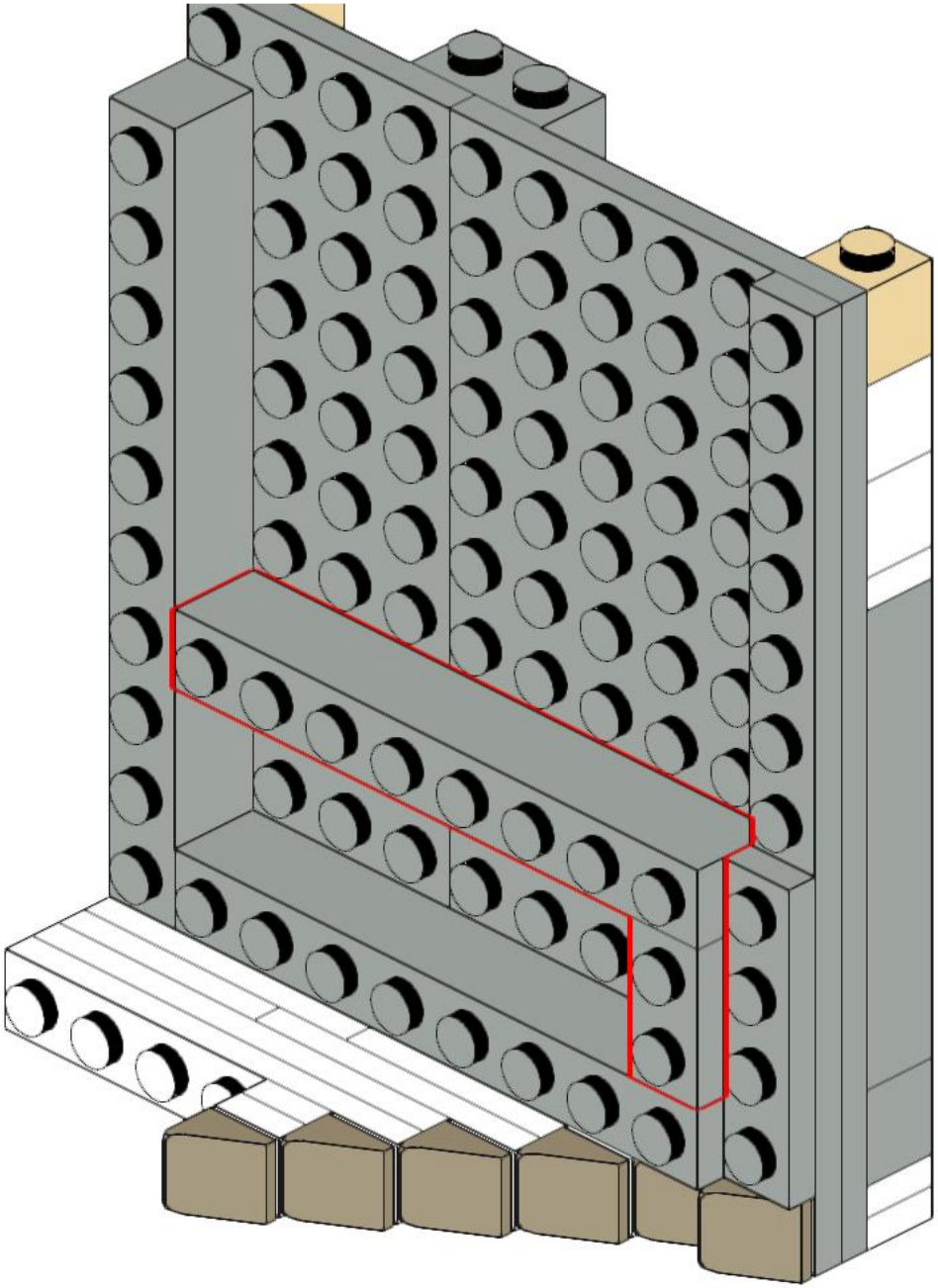

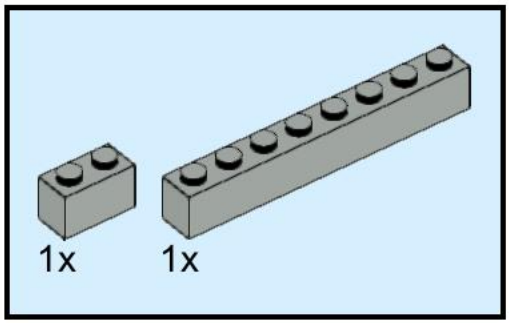

85

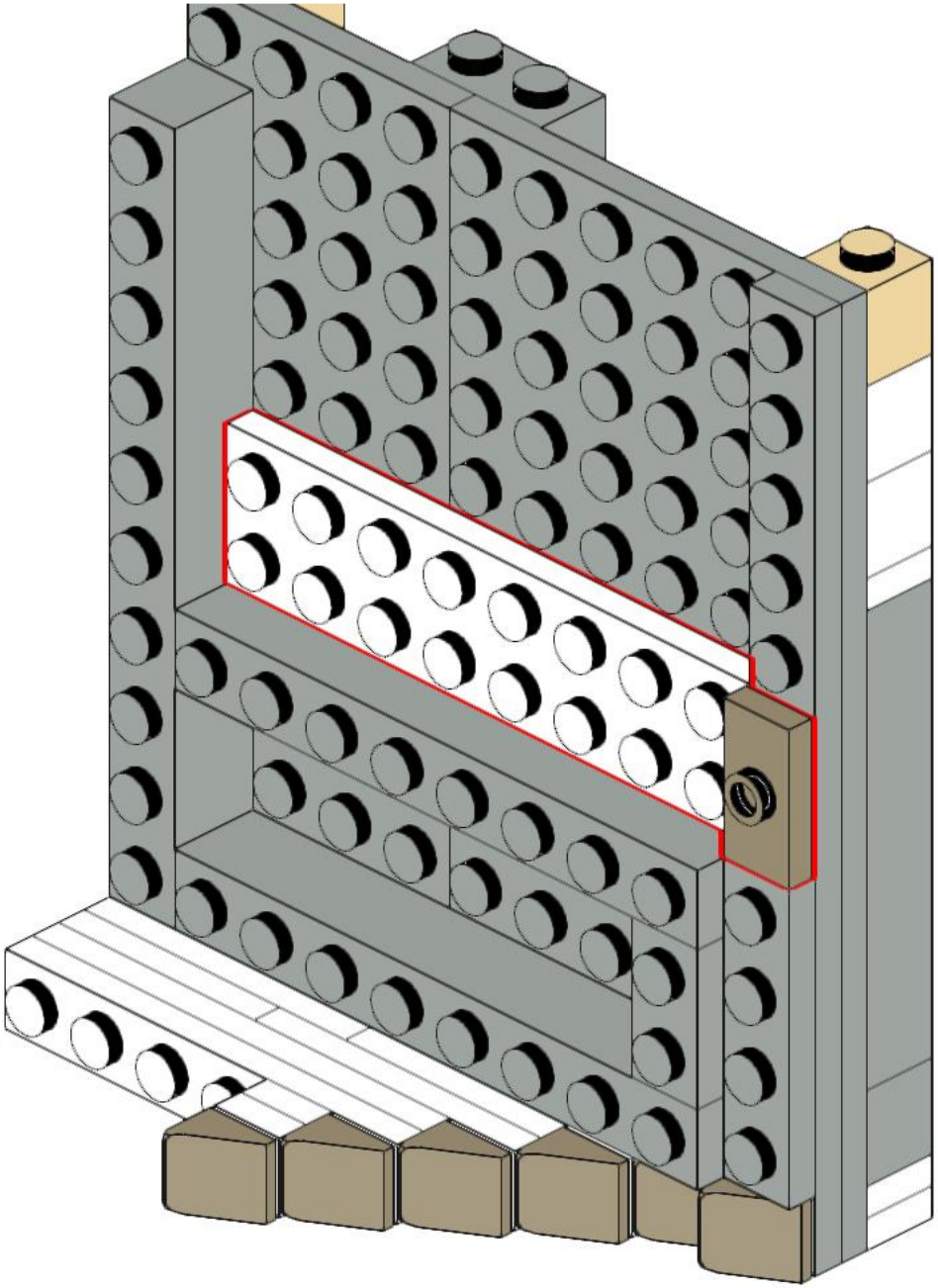

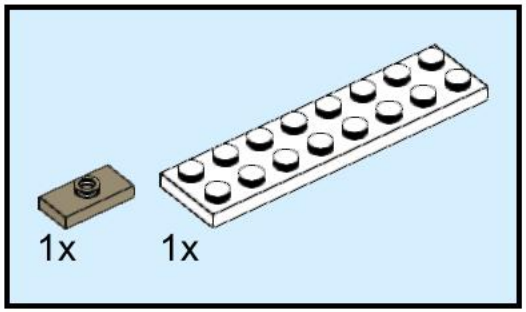

86

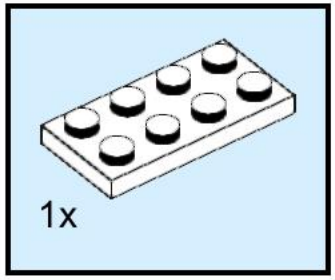

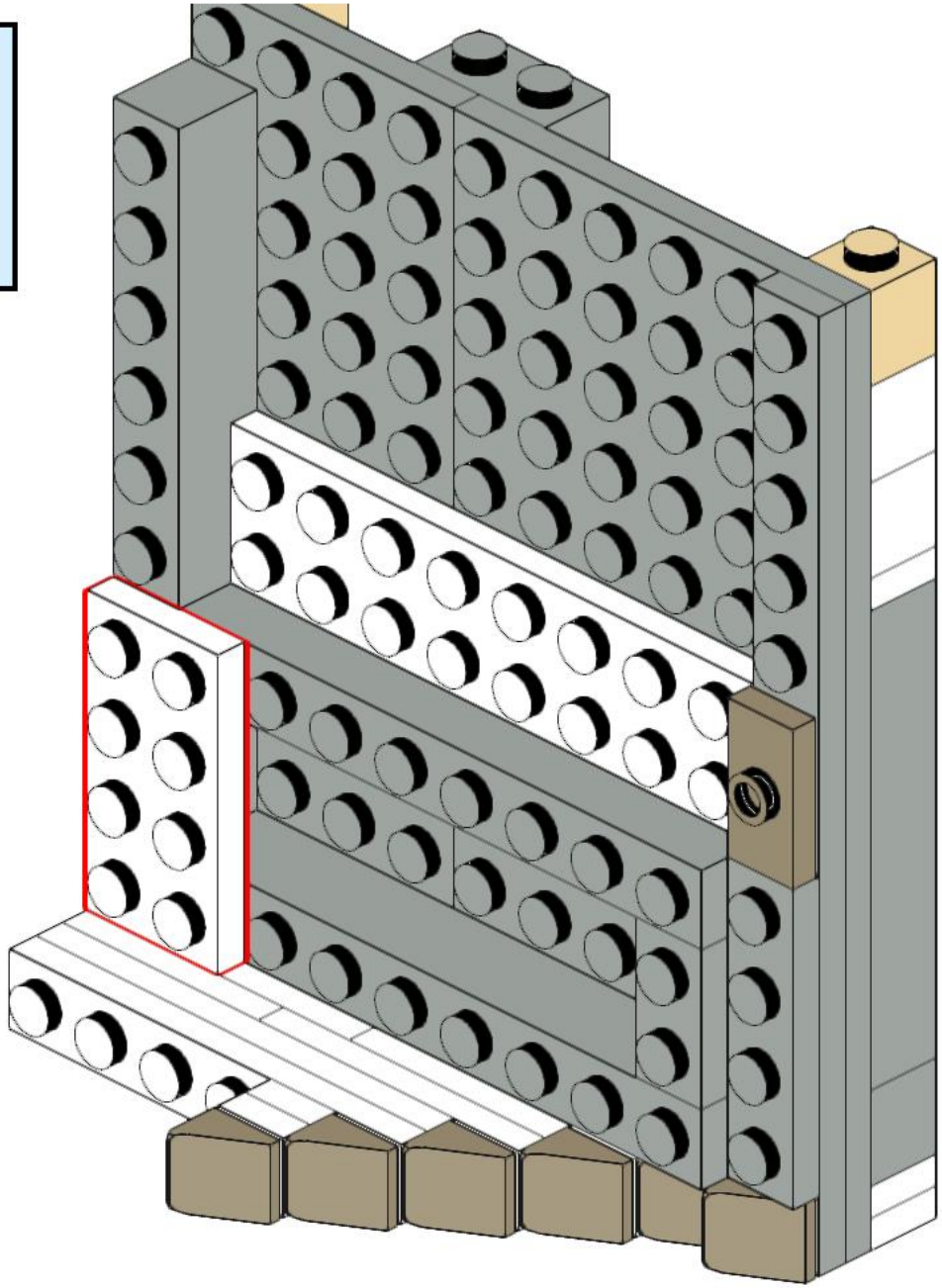

87

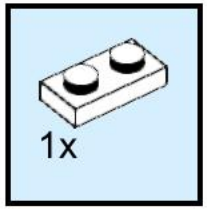

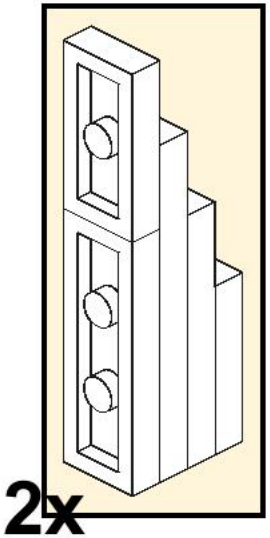

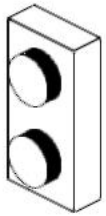

88

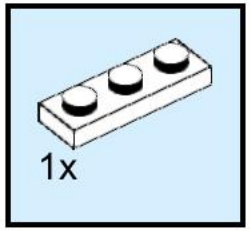

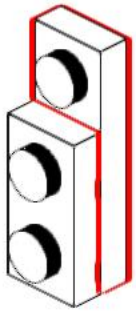

89

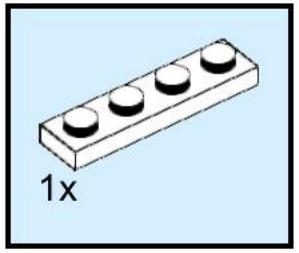

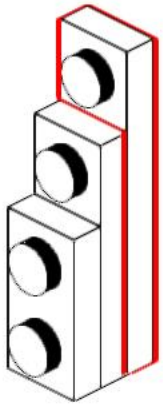

90

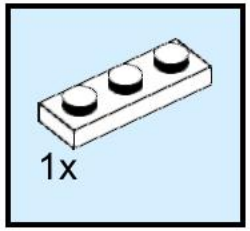

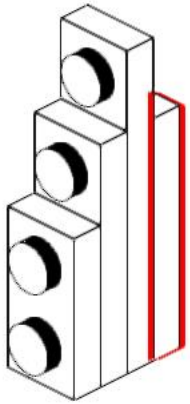

91

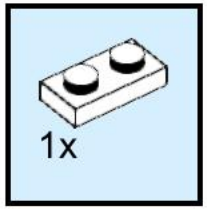

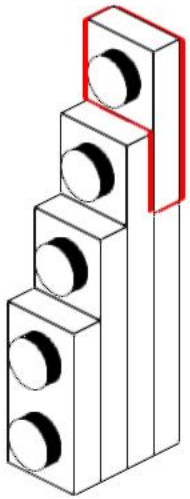

92

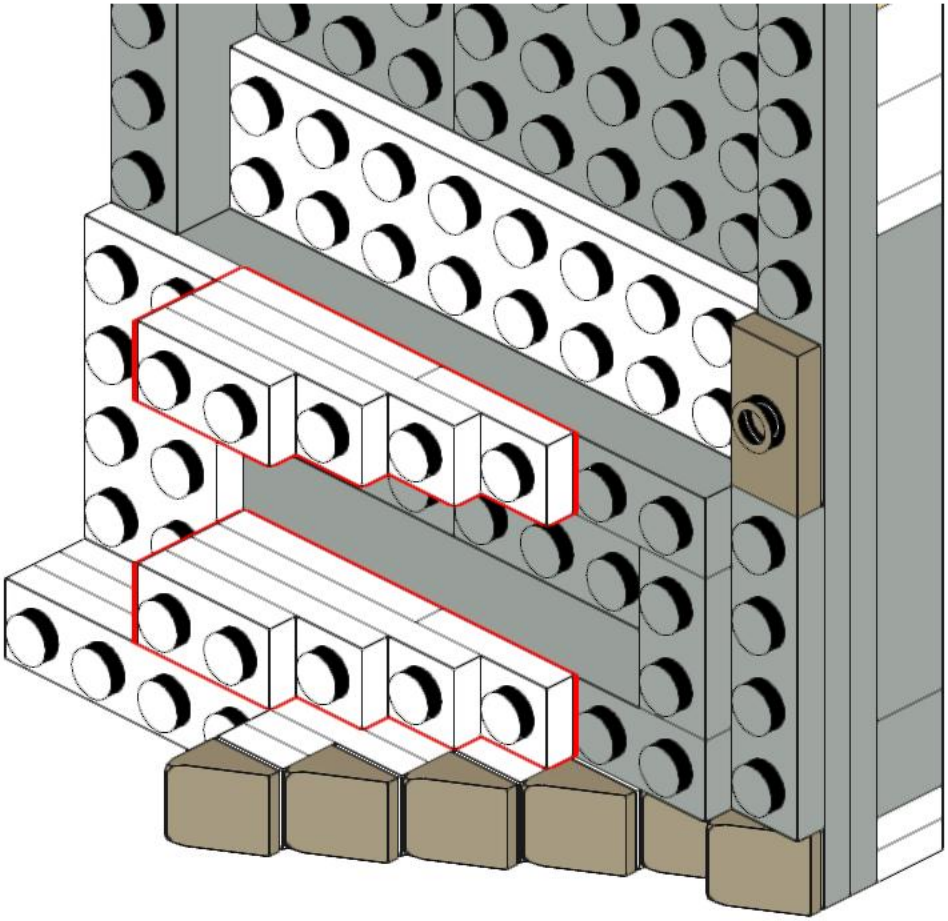

93

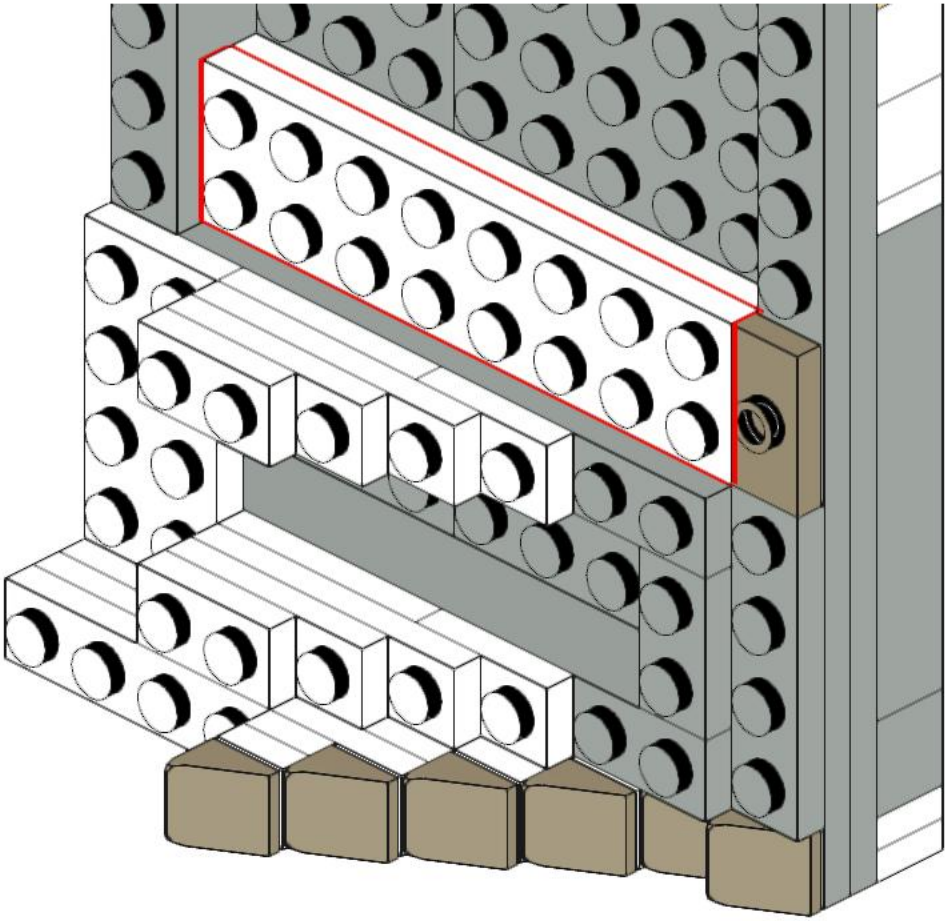

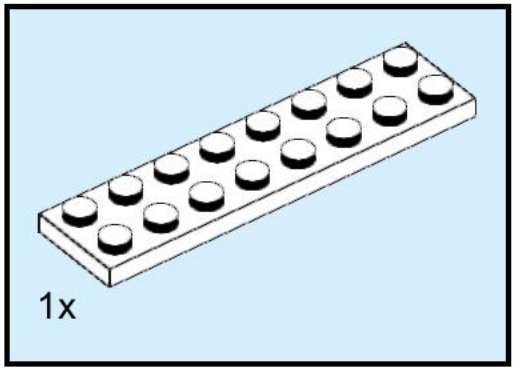

94

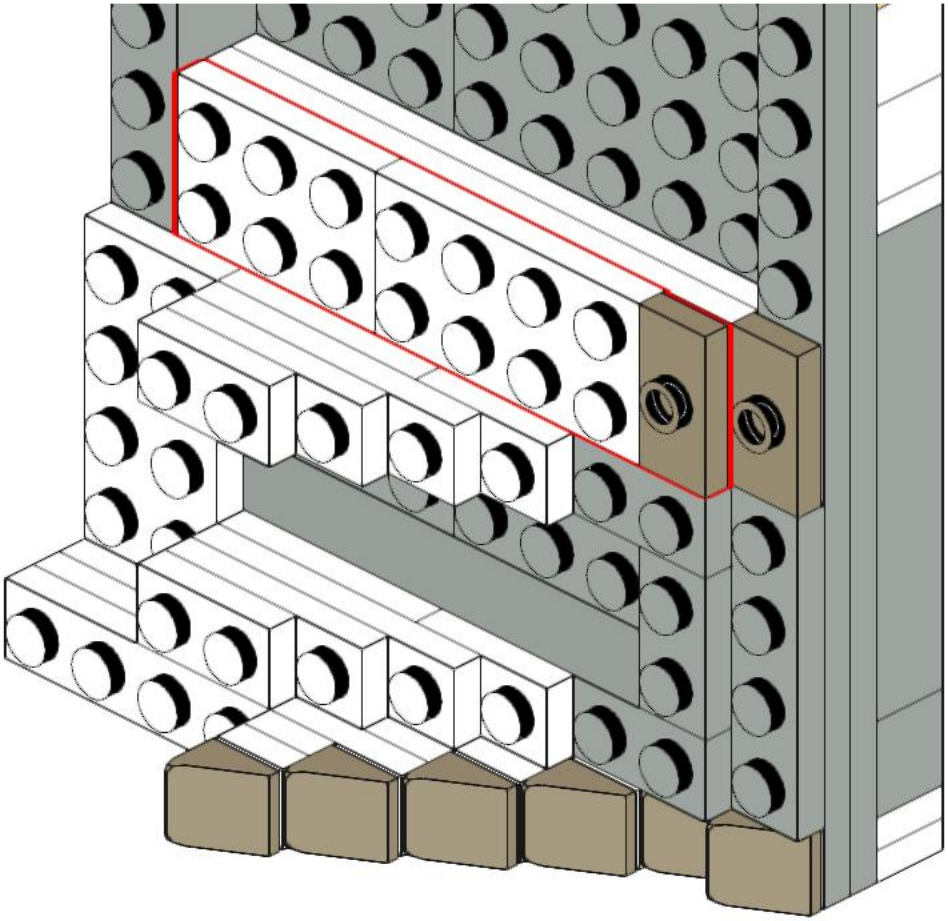

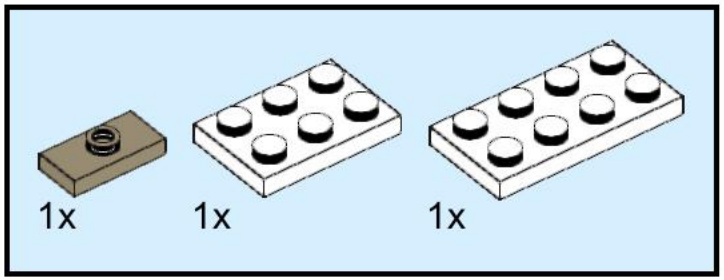

95

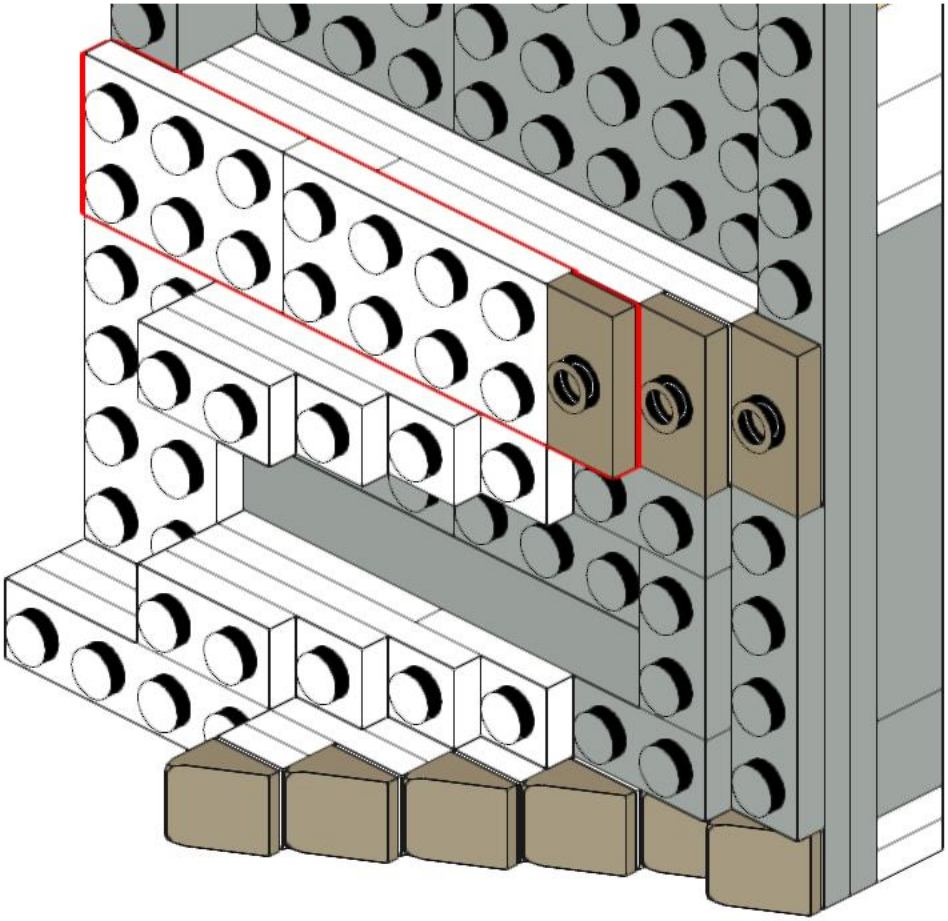

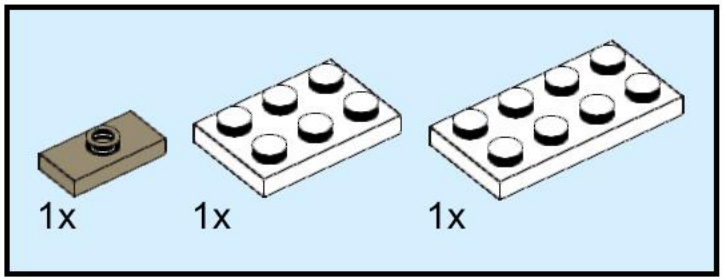

96

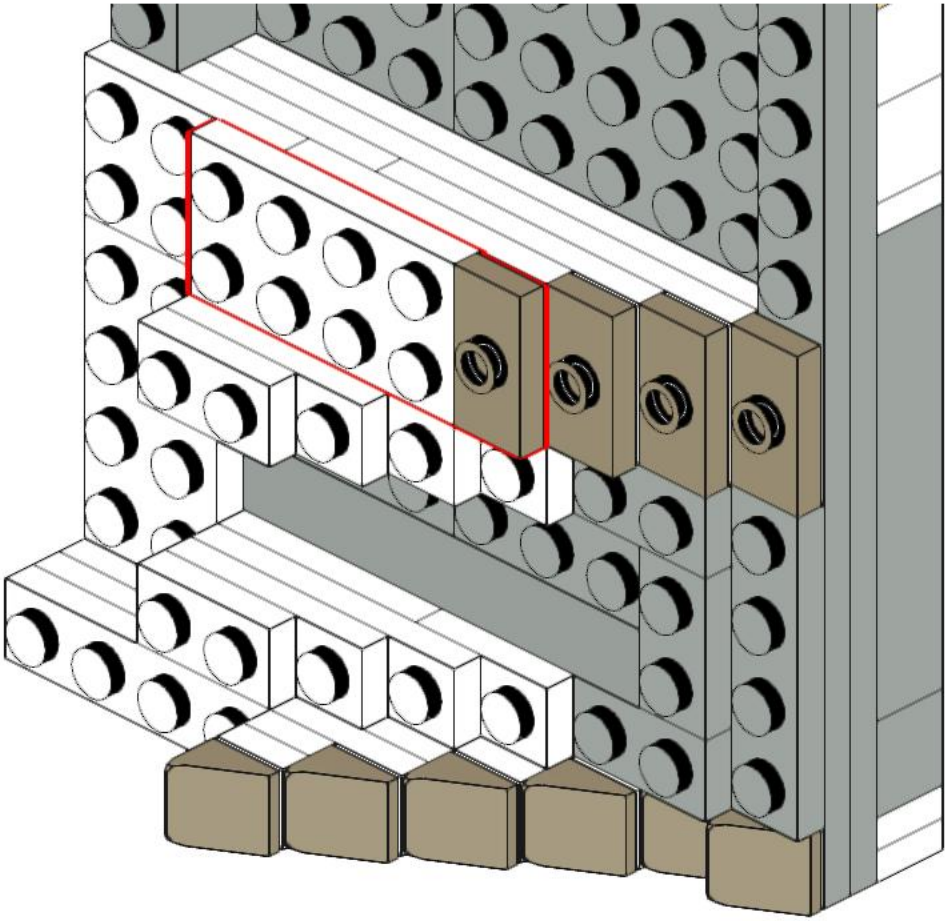

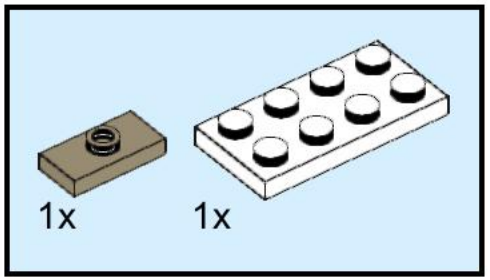

97

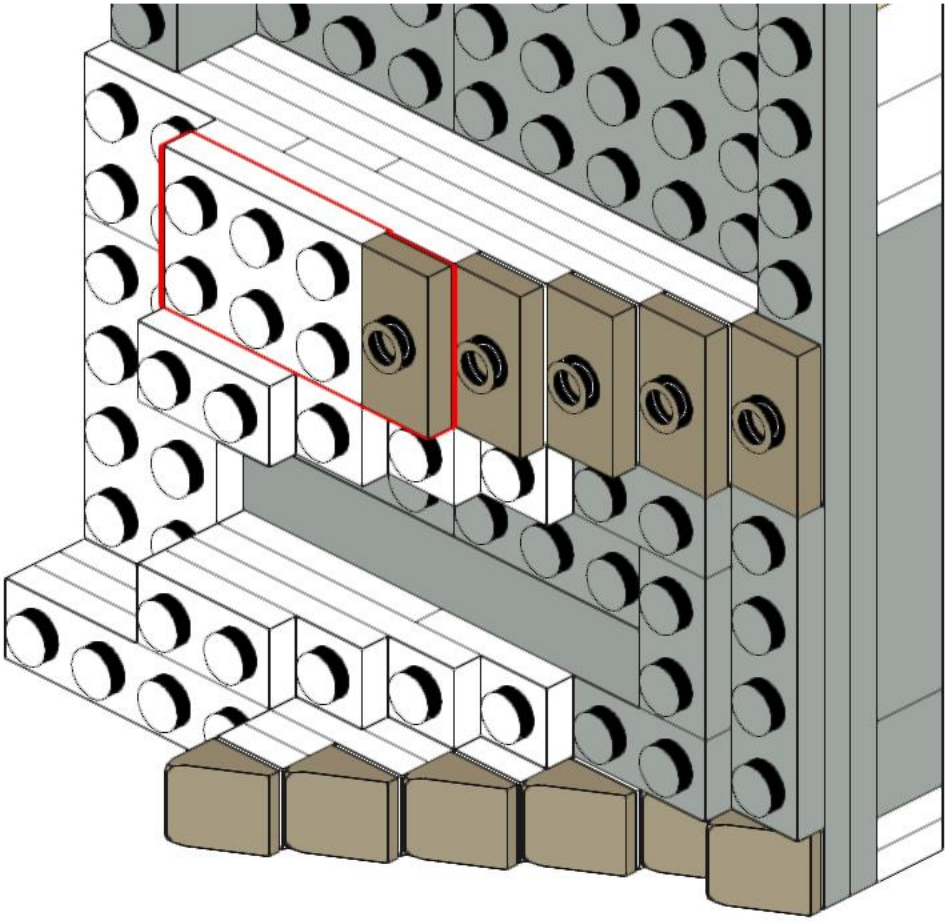

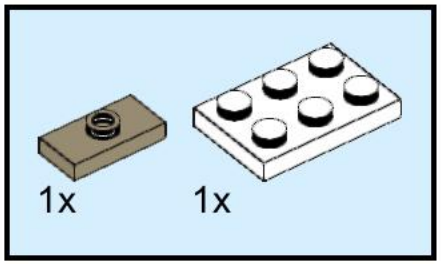

98

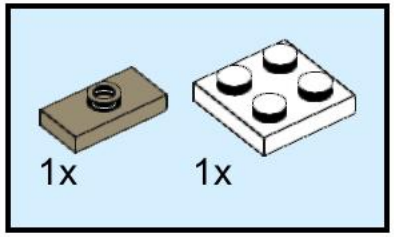

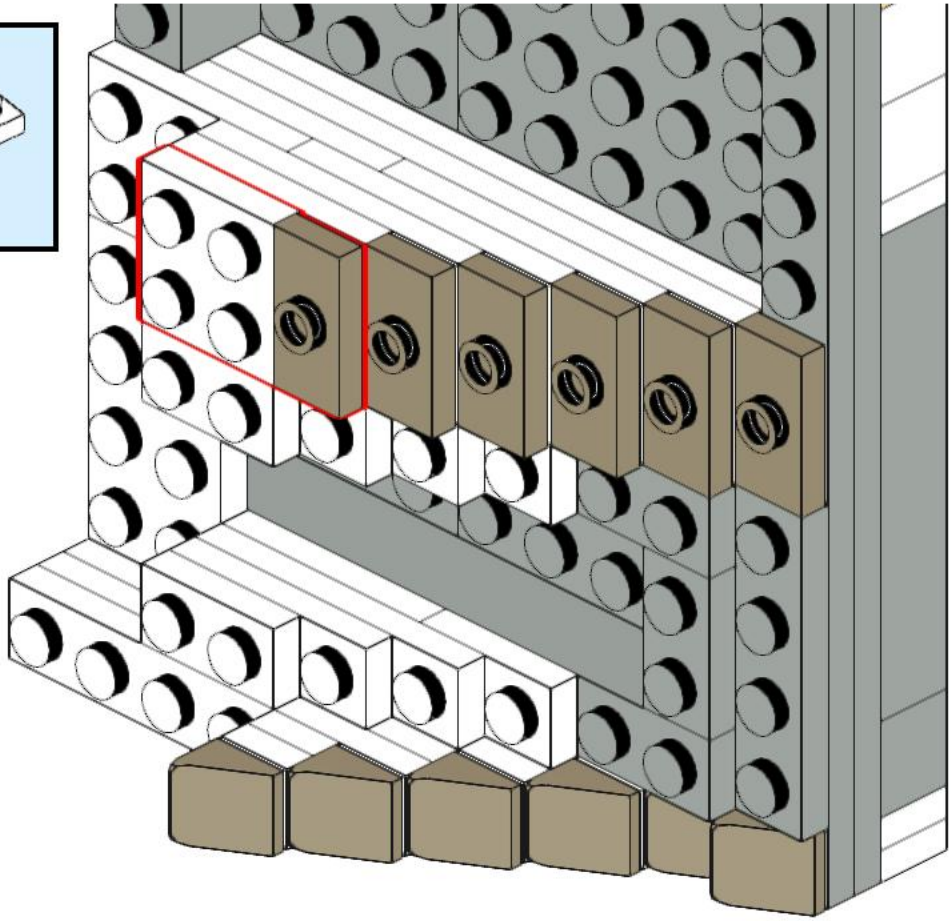

99

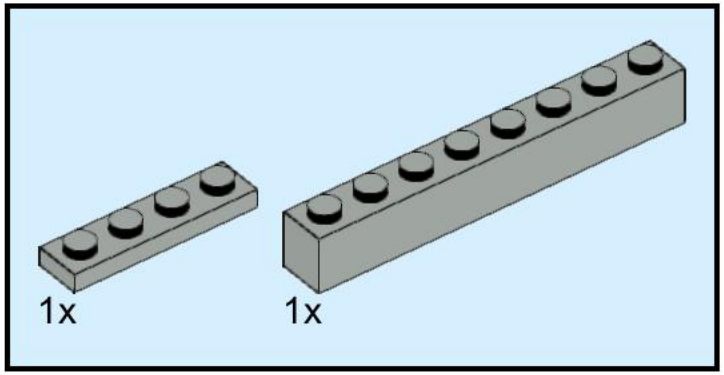

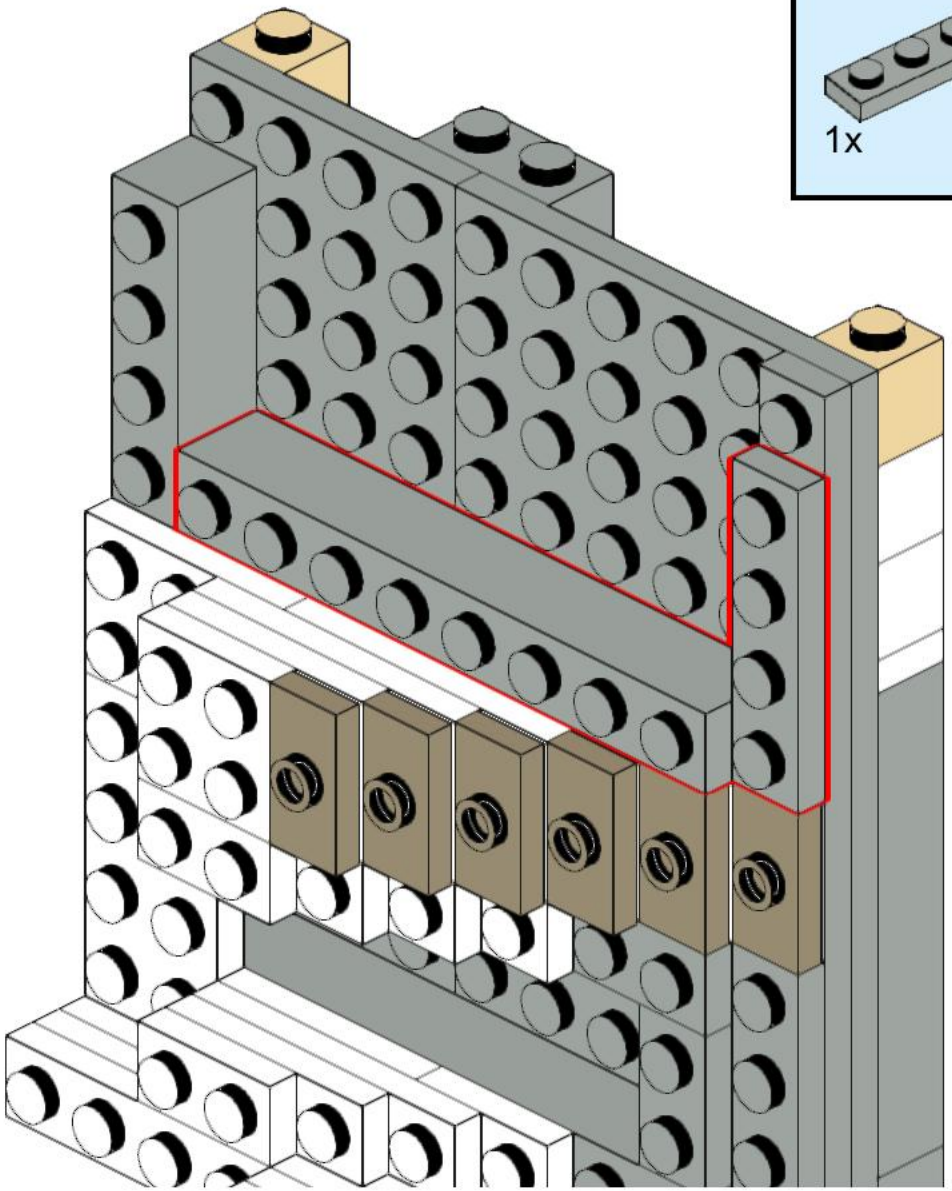

100

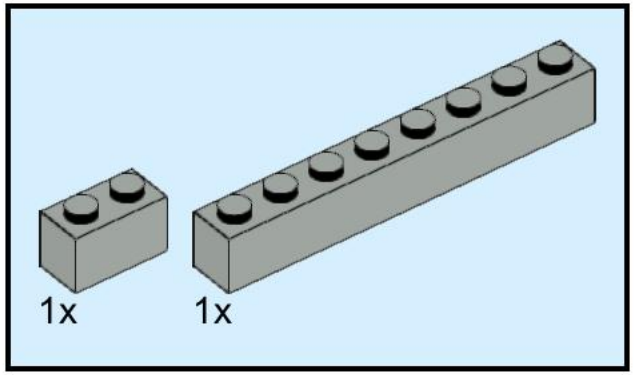

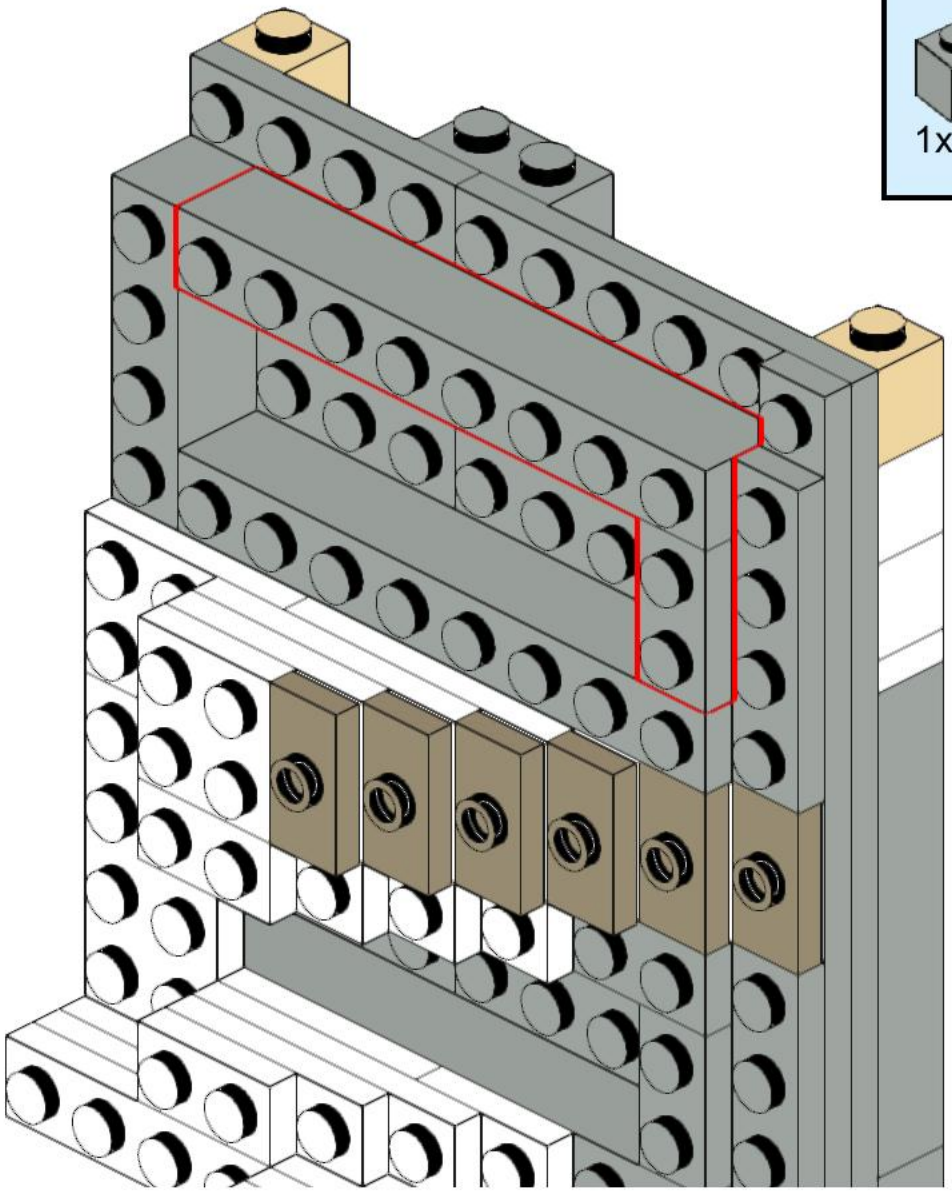

101

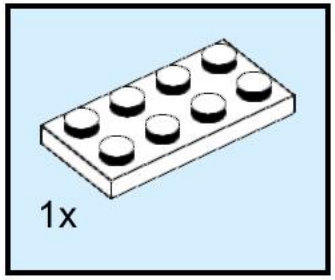

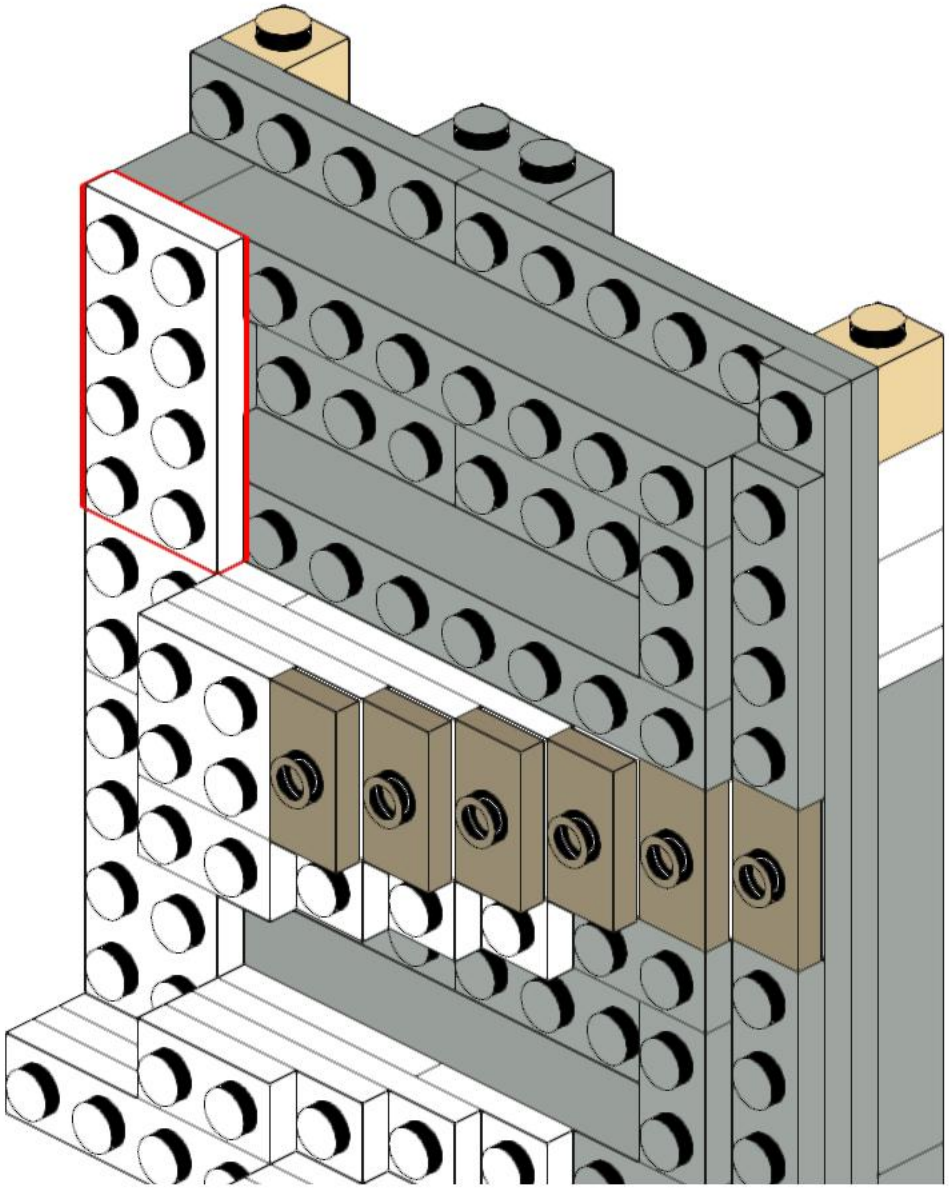

102

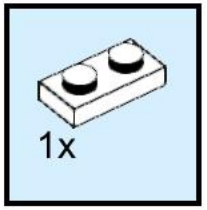

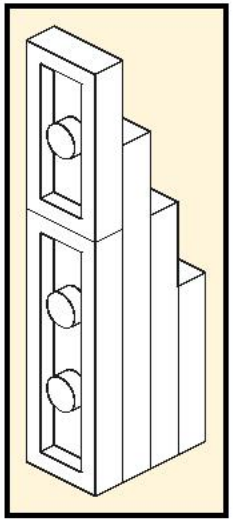

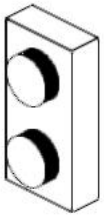

103

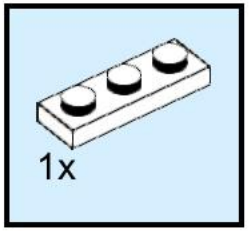

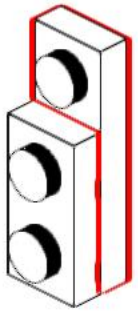

104

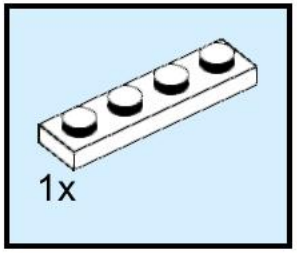

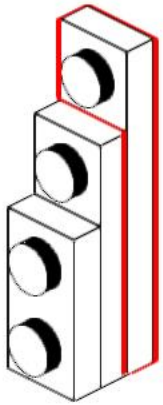

105

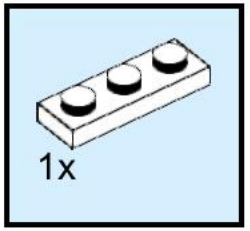

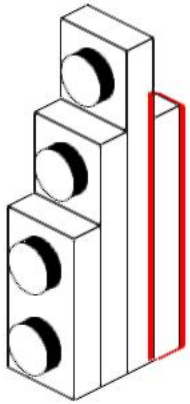

106

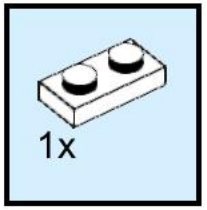

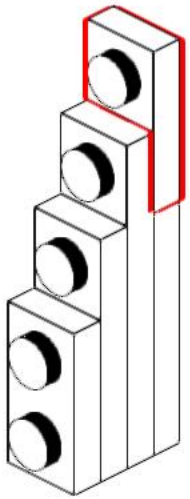

107

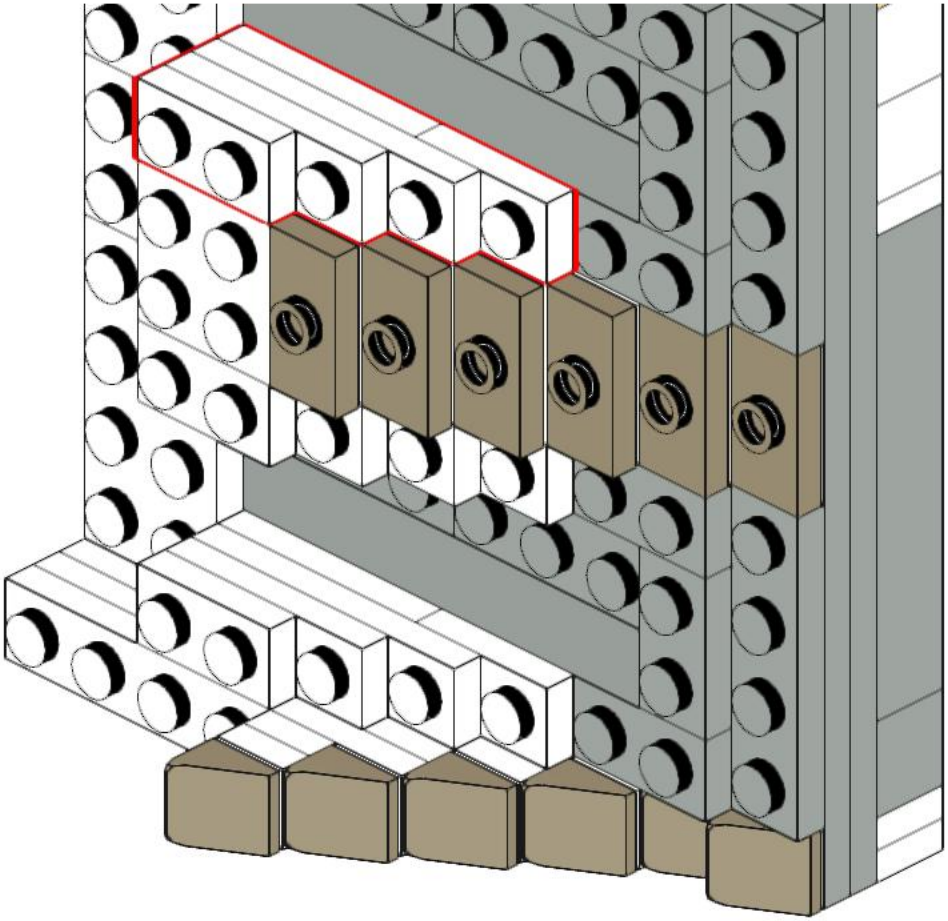

108

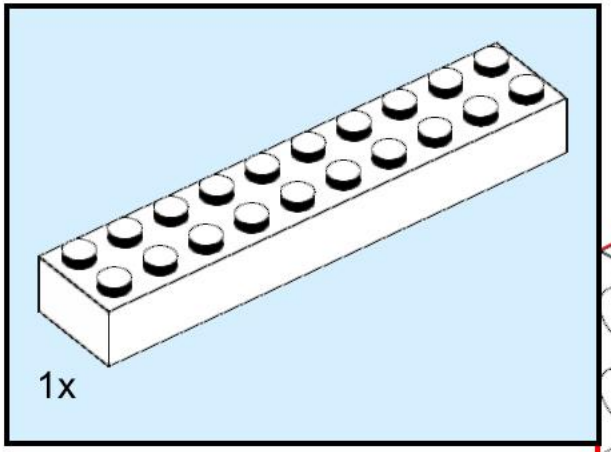

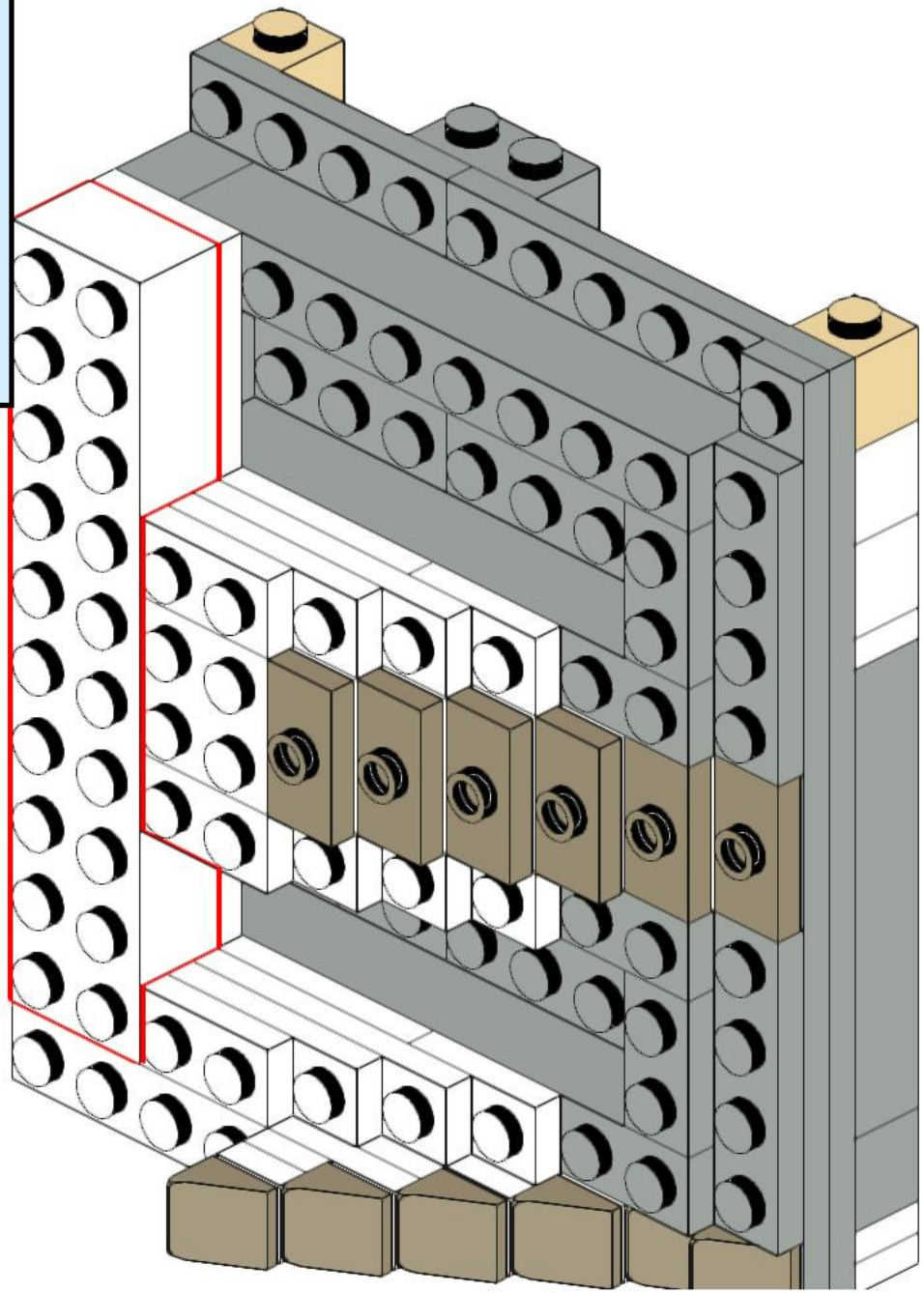

109

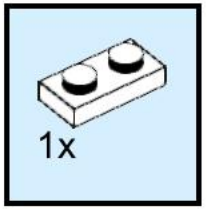

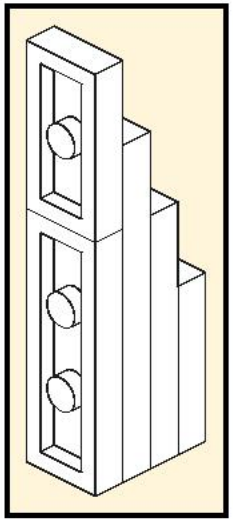

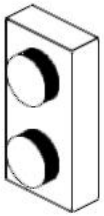

110

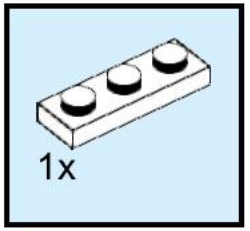

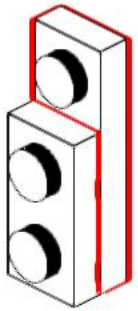

111

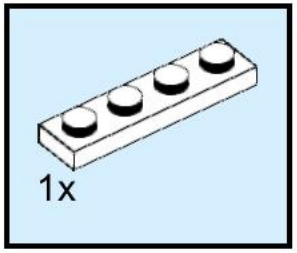

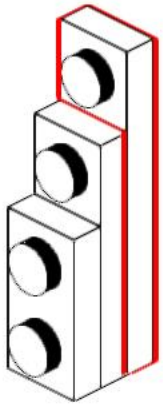

112

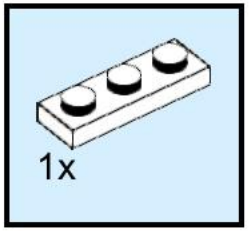

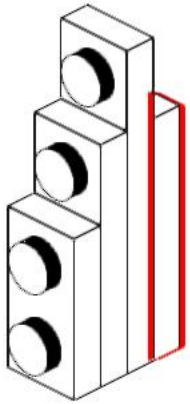

113

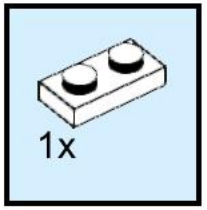

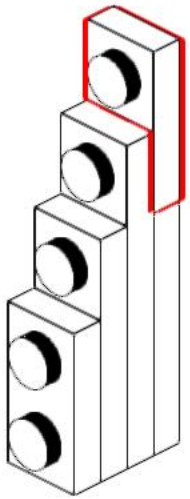

114

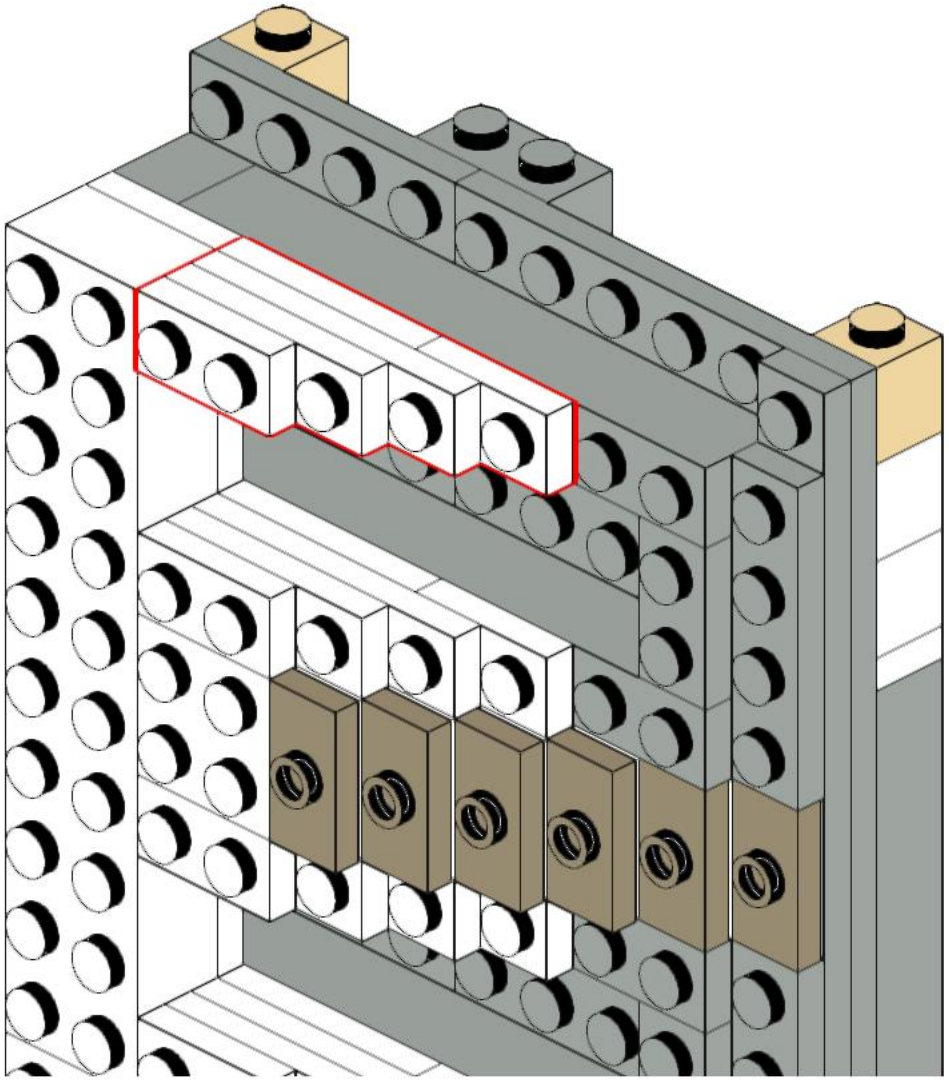

115

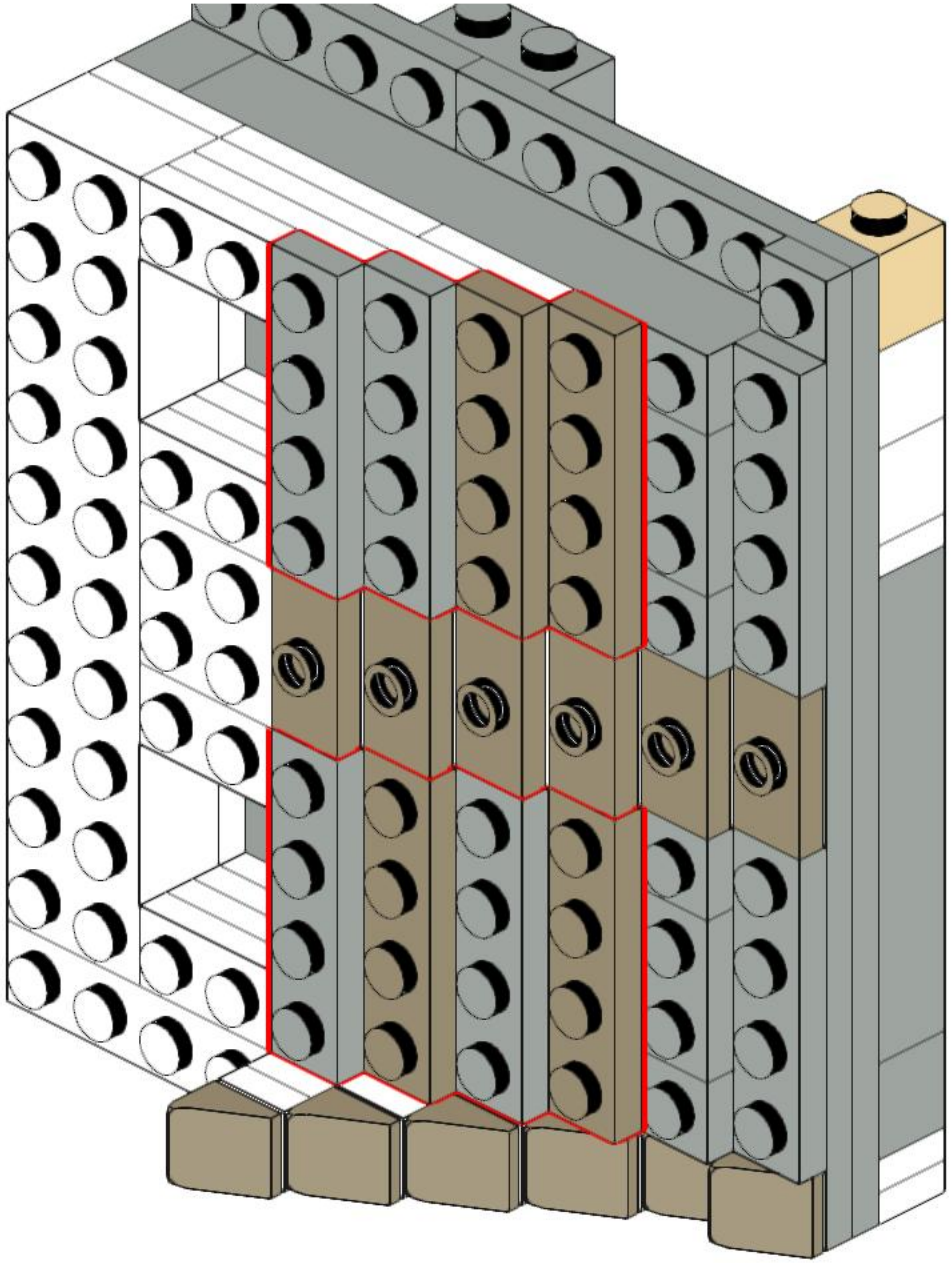

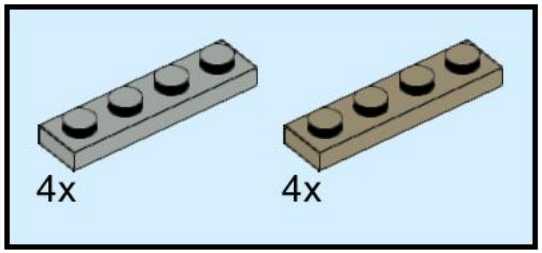

116

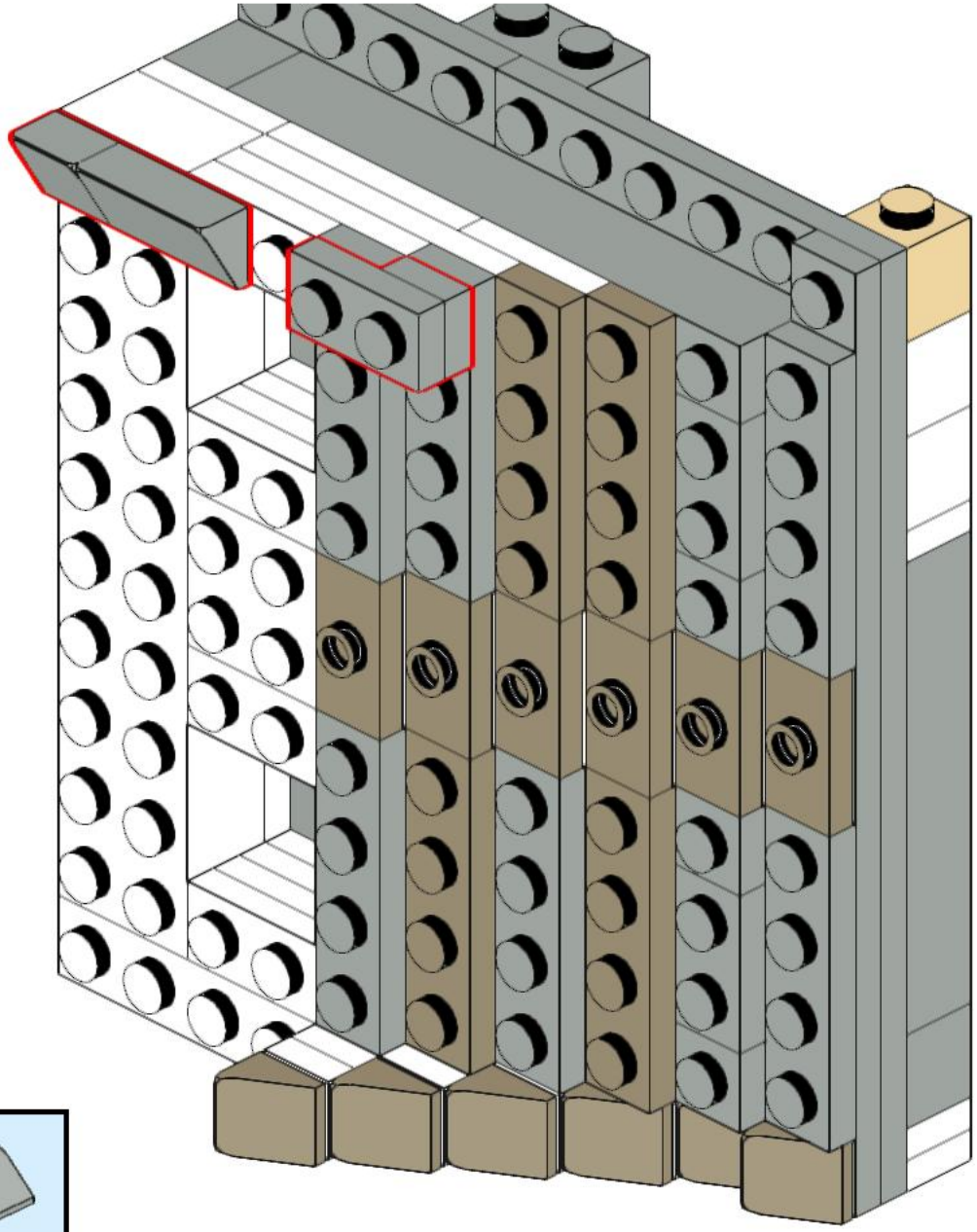

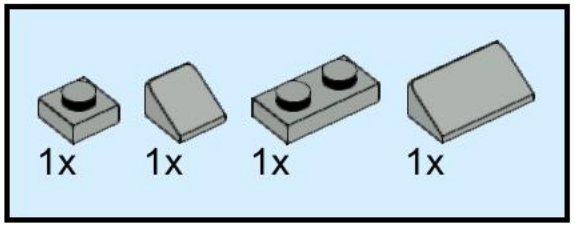

117

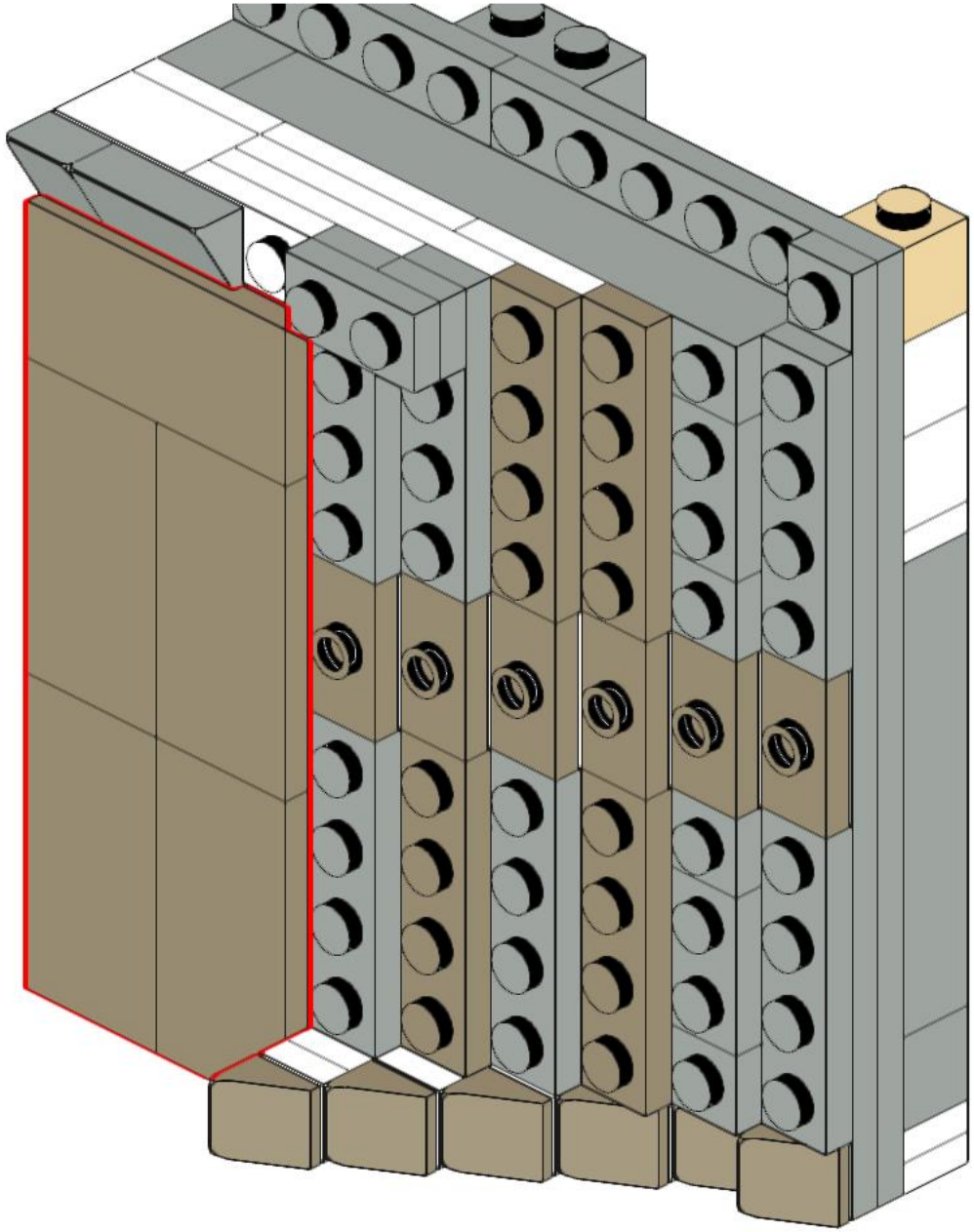

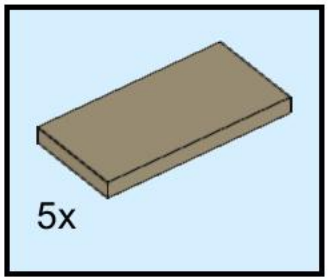

118

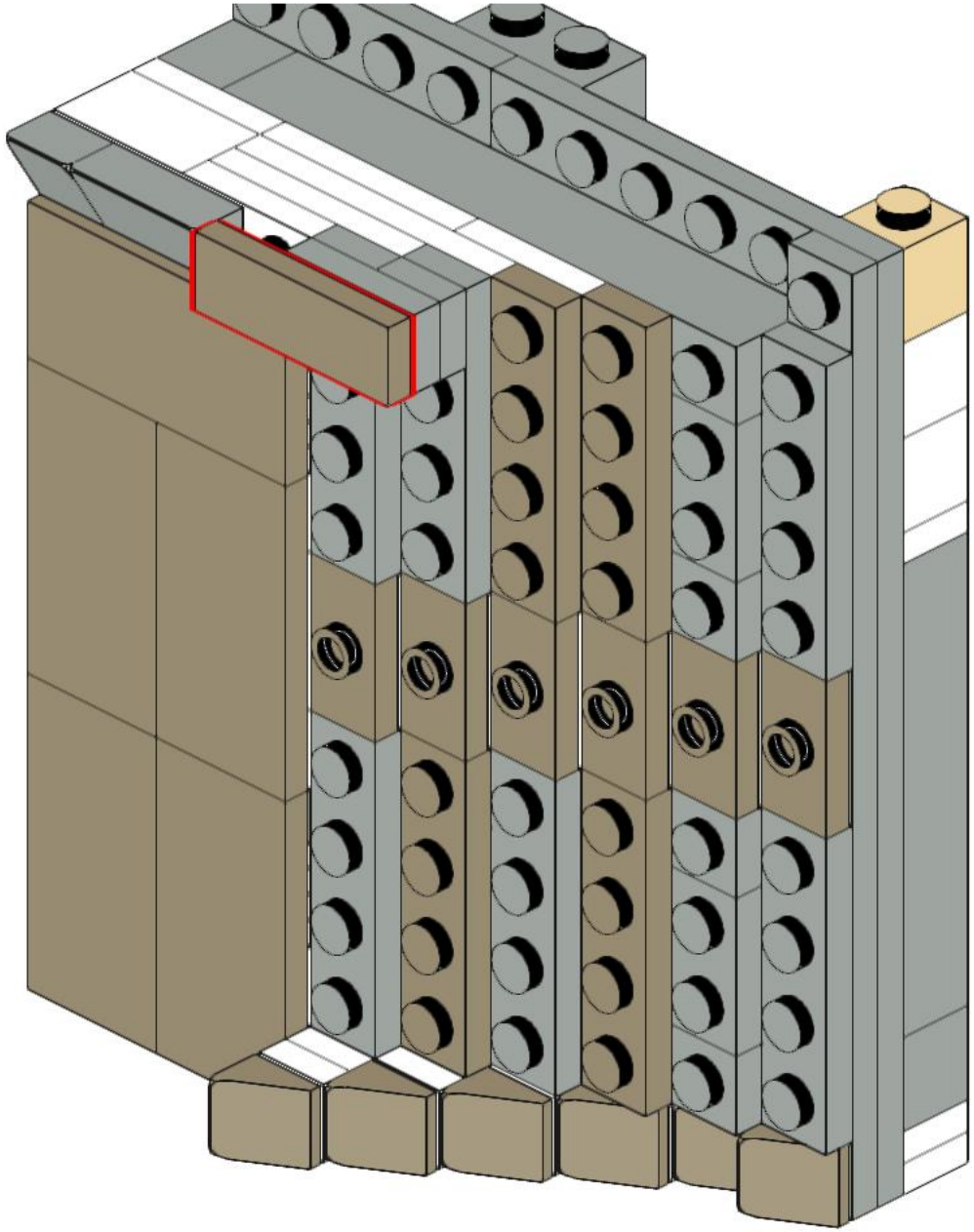

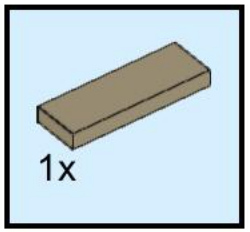

119

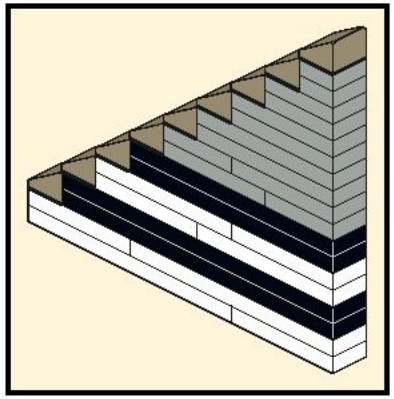

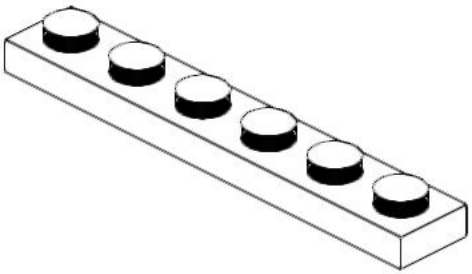

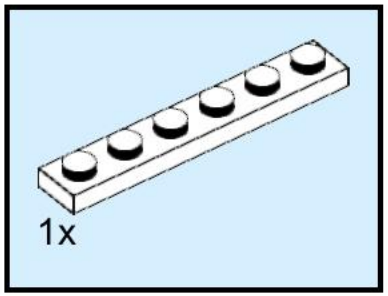

120

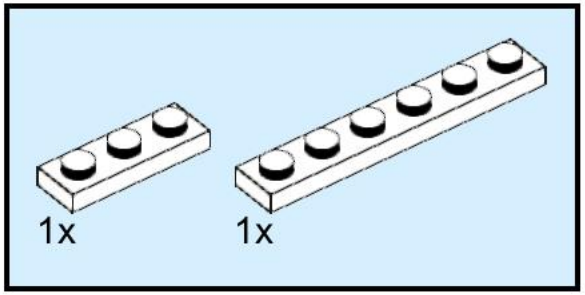

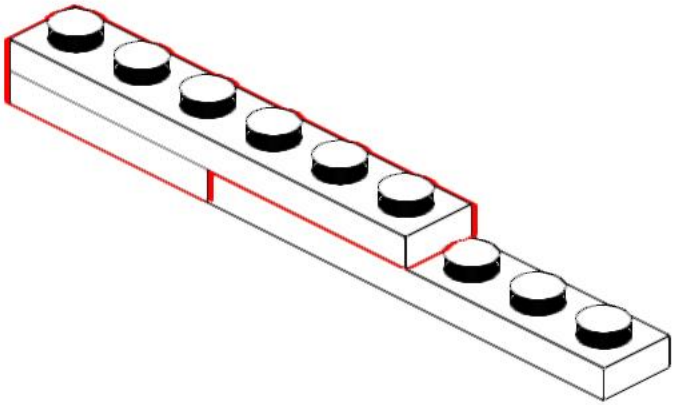

121

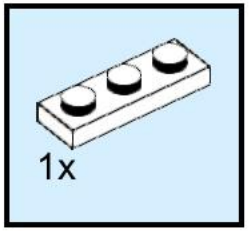

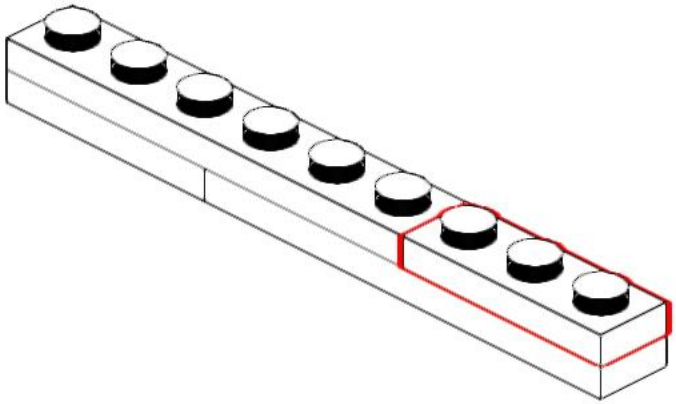

122

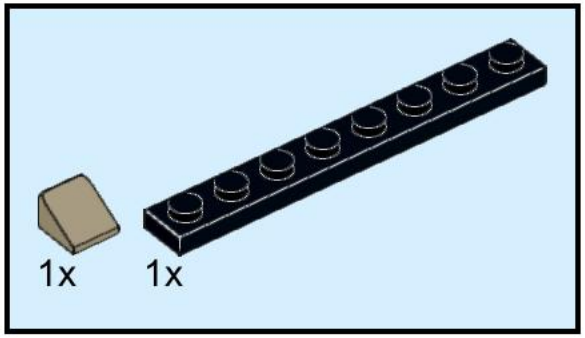

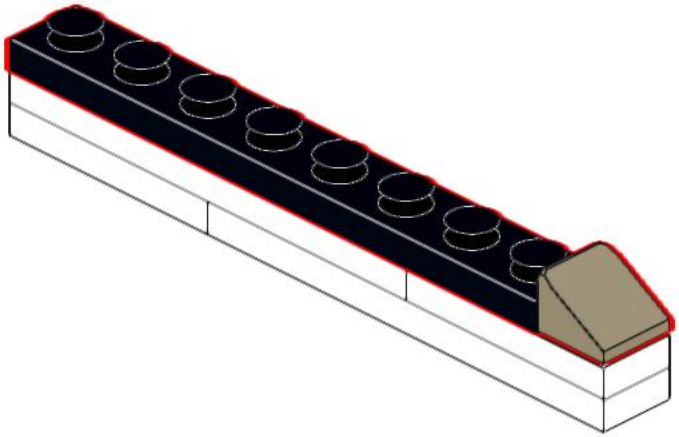

123

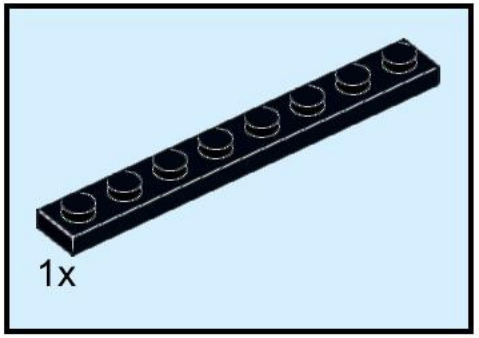

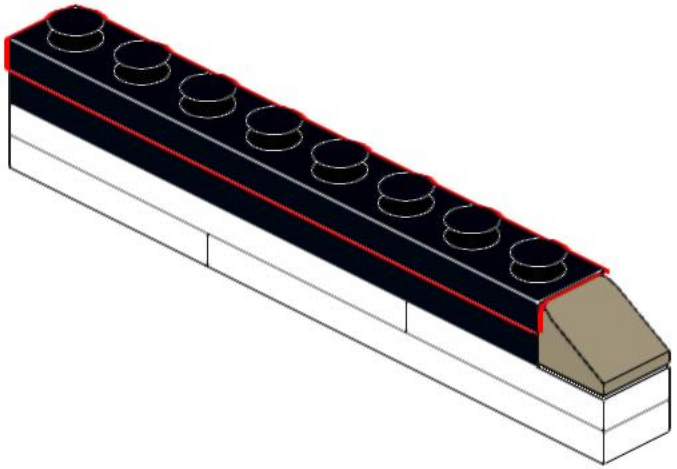

124

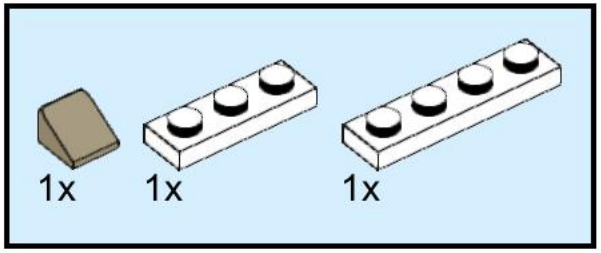

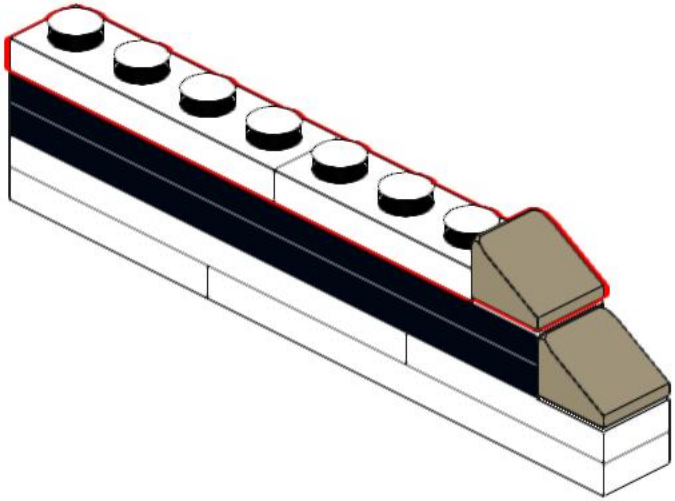

125

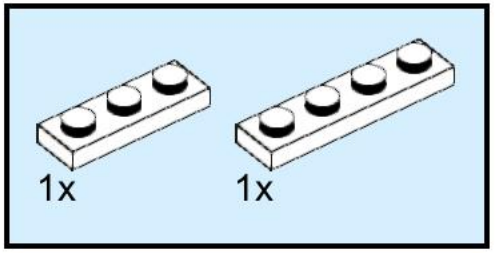

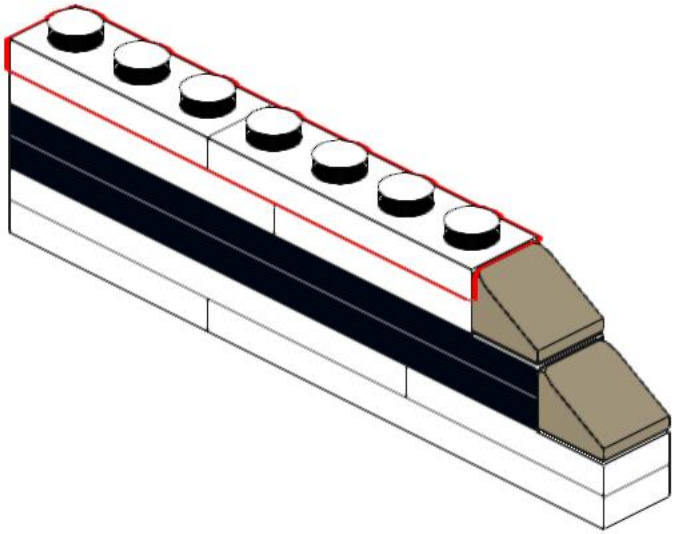

126

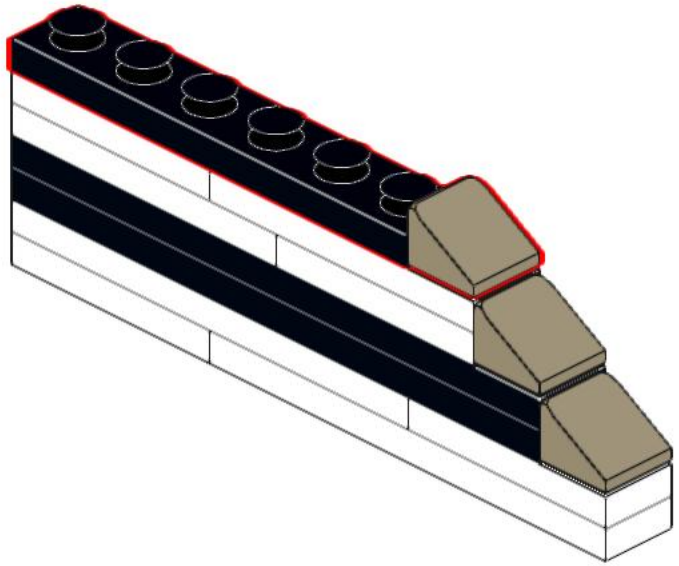

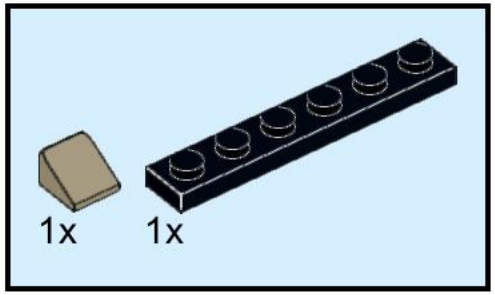

127

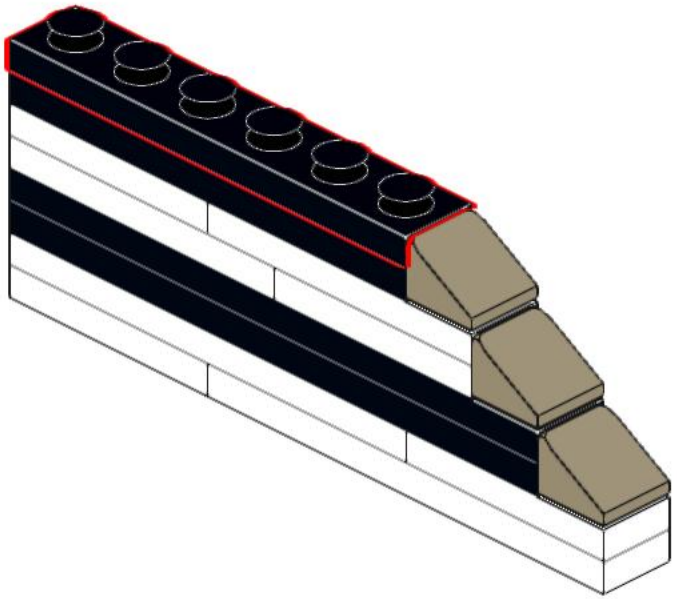

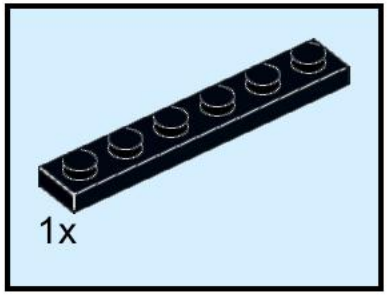

128

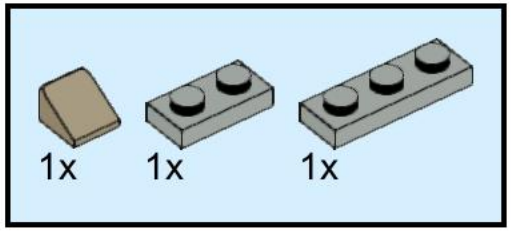

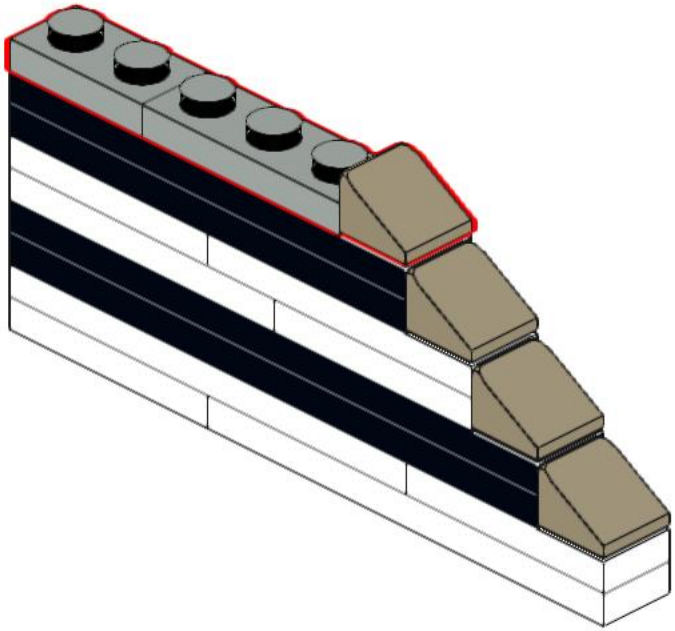

129

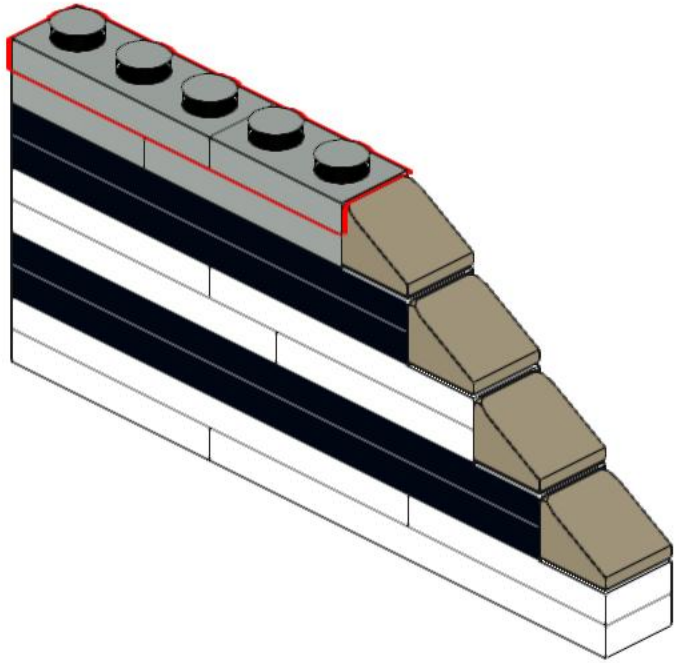

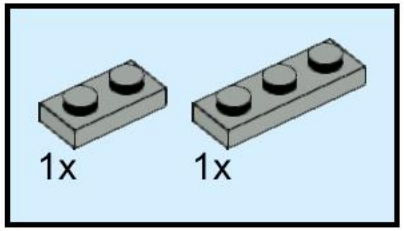

130

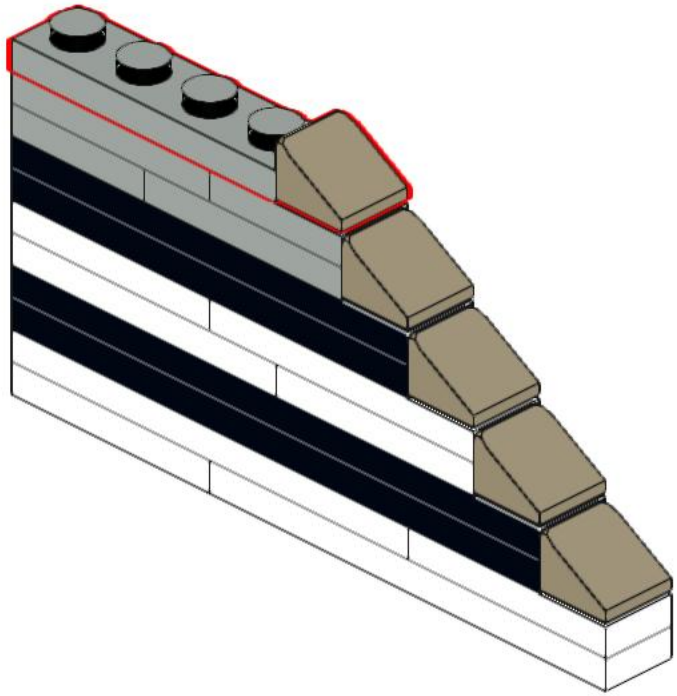

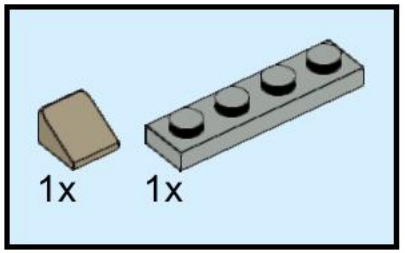

131

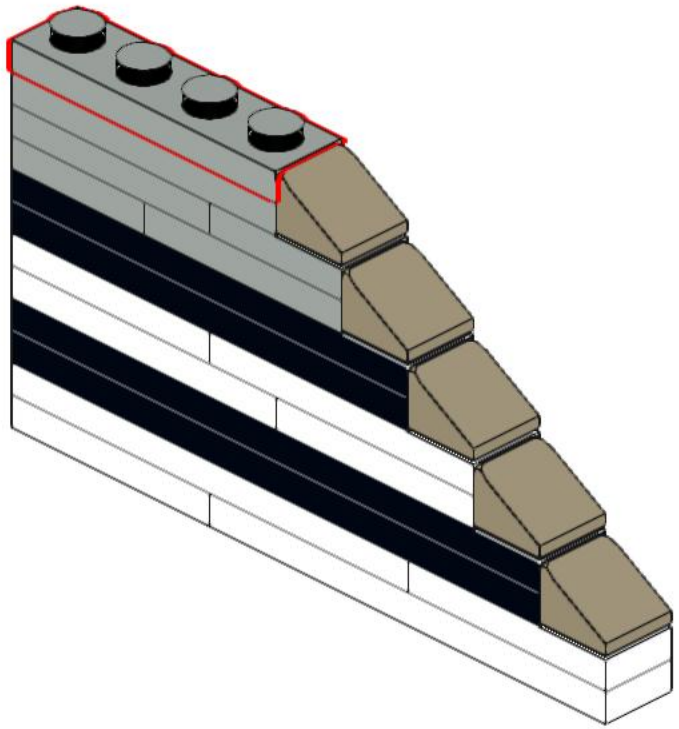

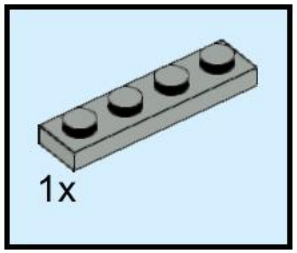

132

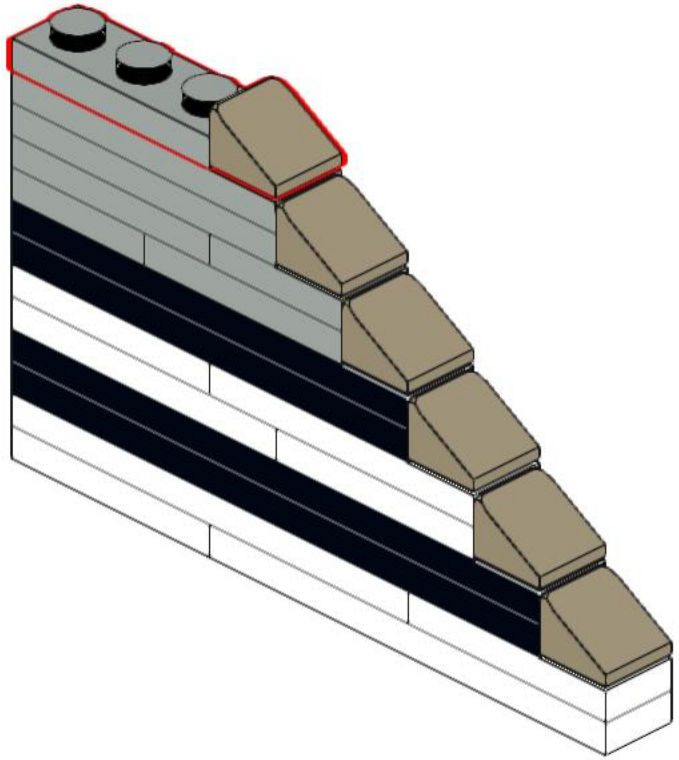

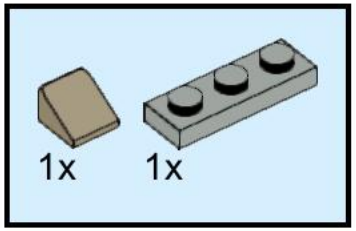

133

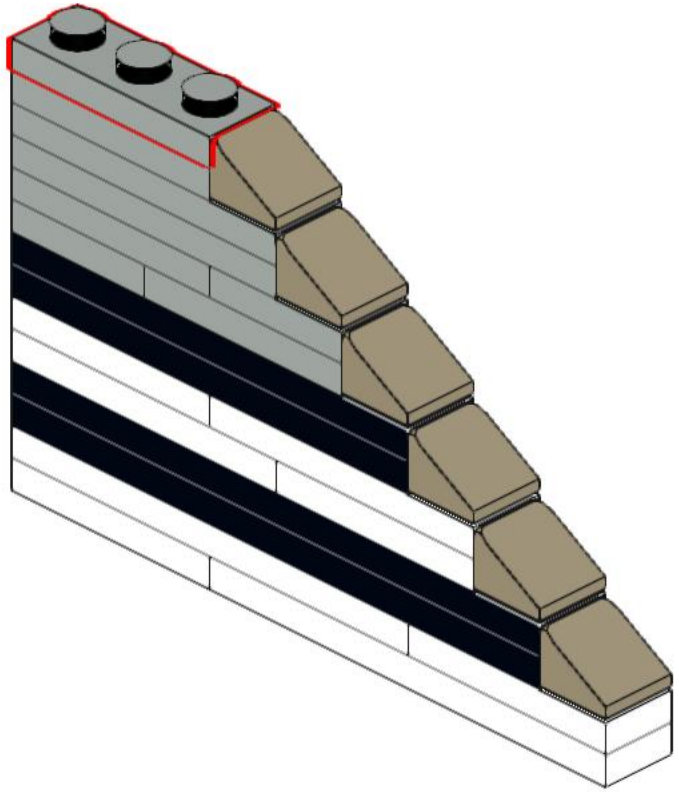

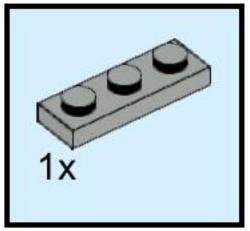

134

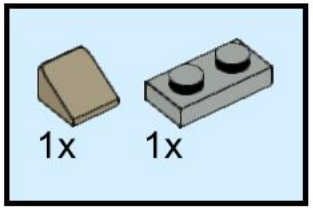

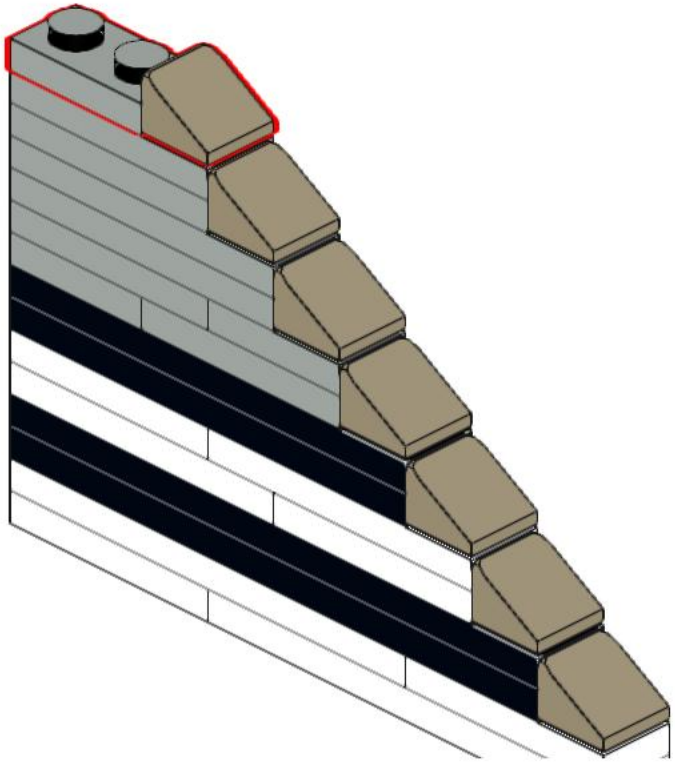

135

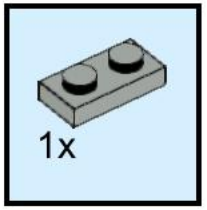

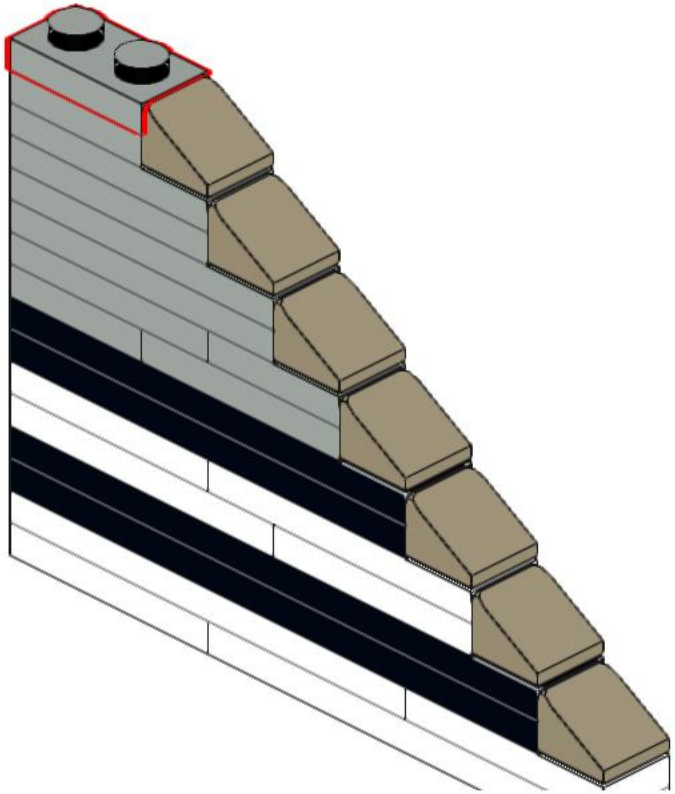

136

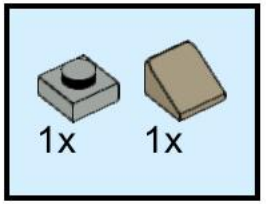

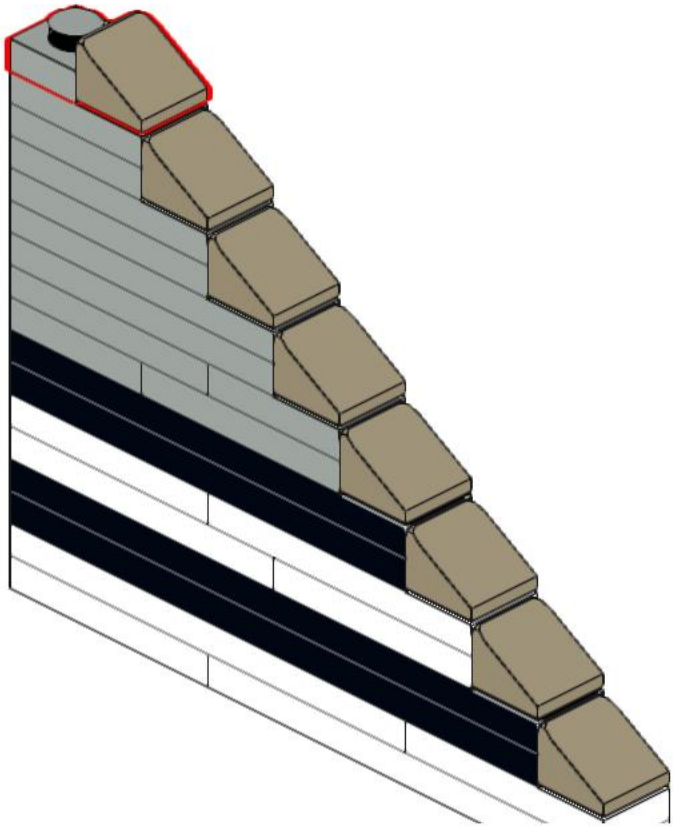

137

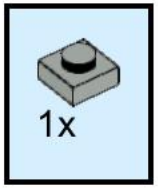

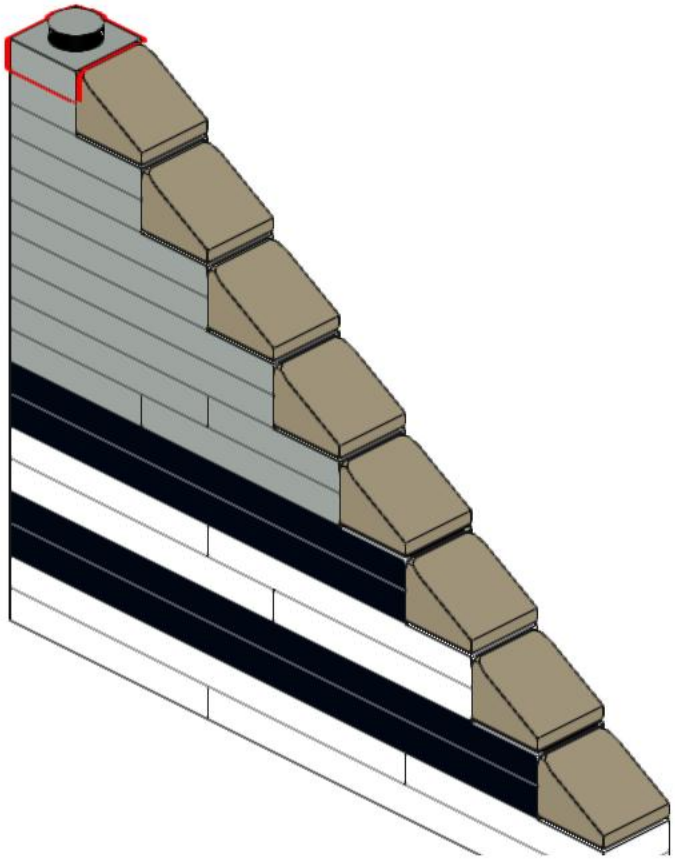

138

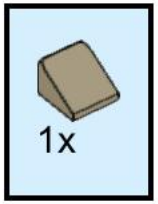

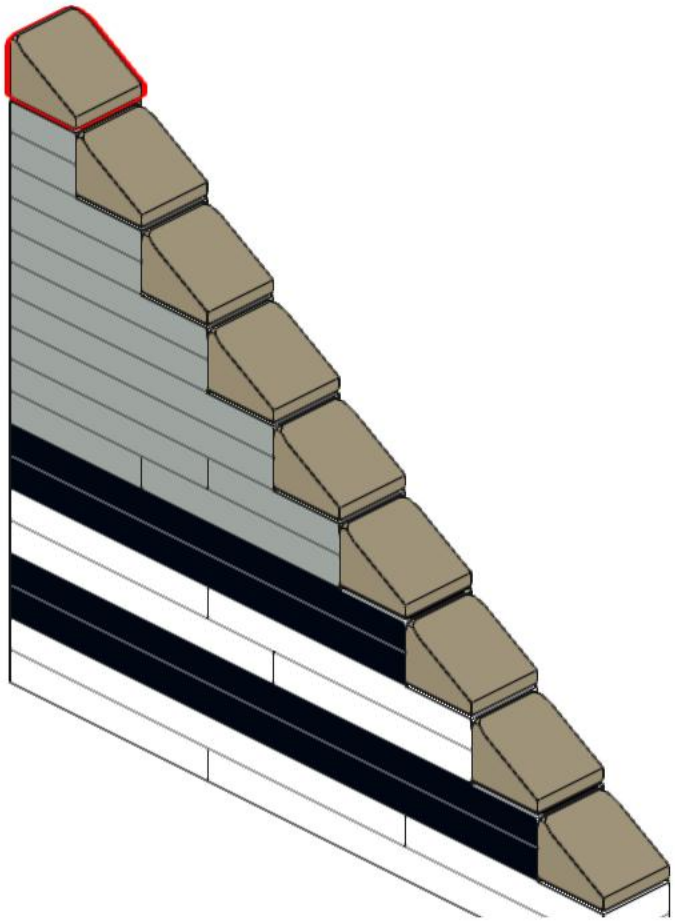

139

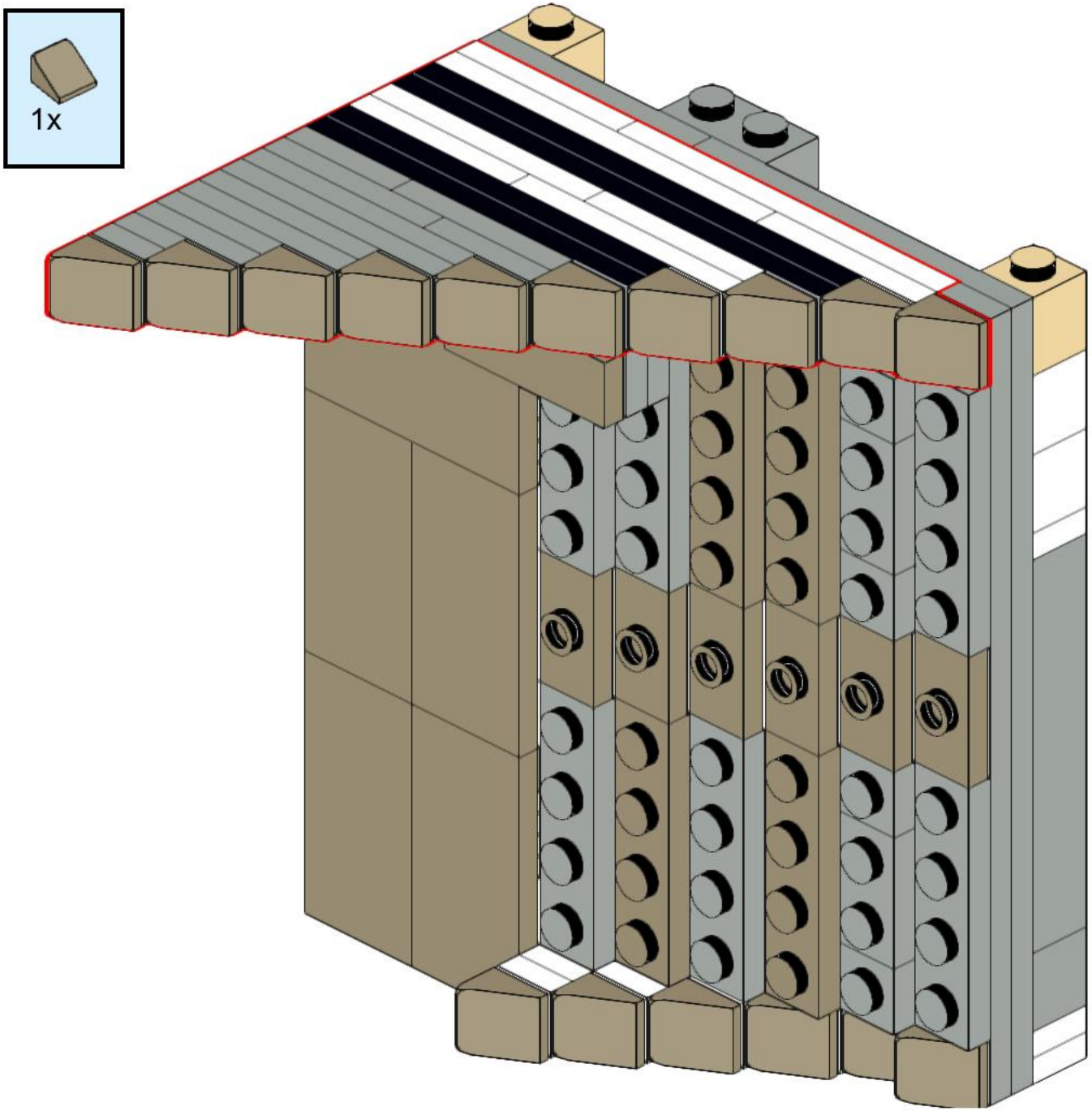

140

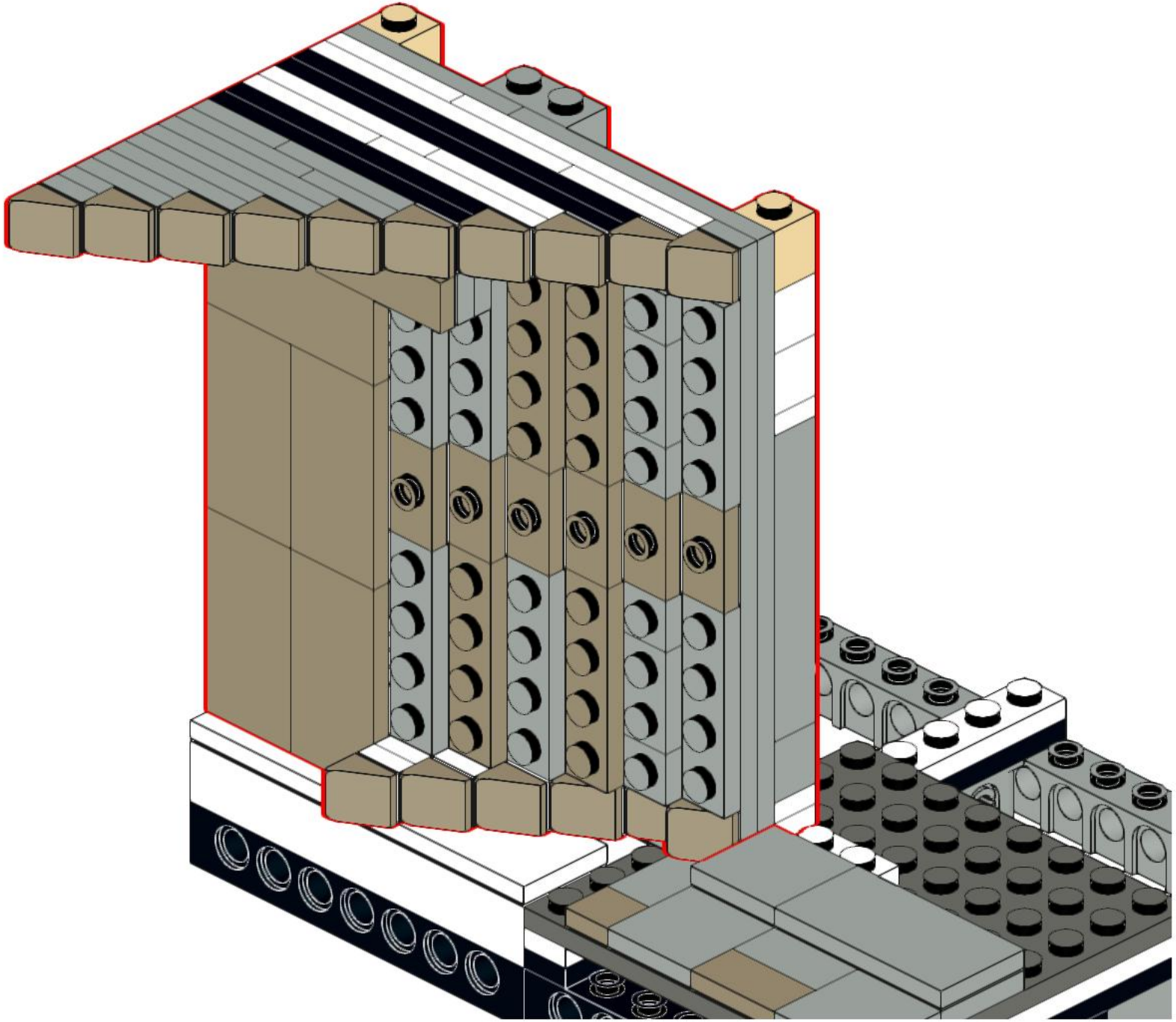

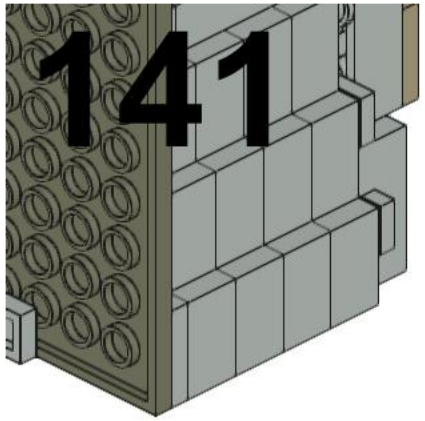
141

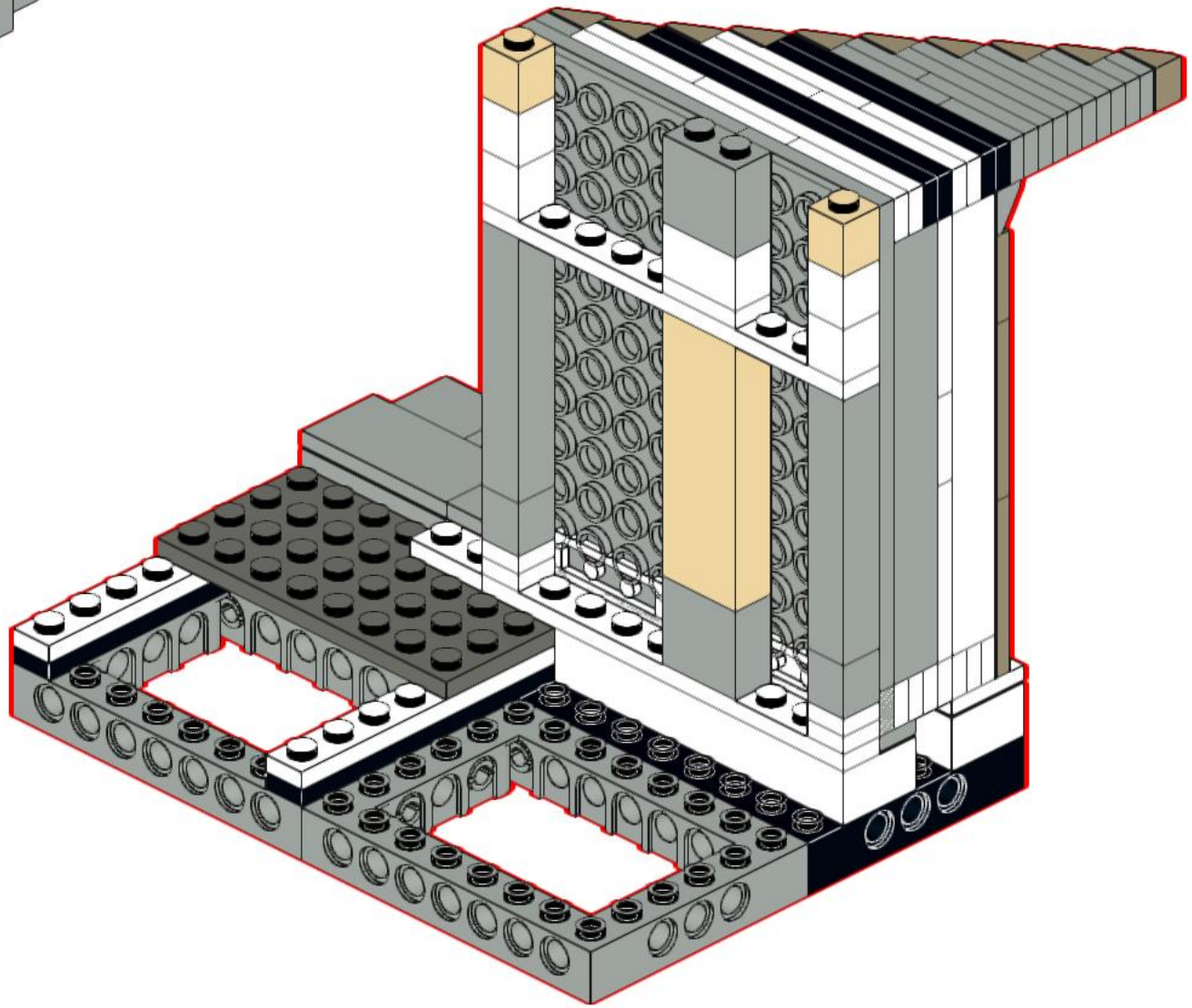

142

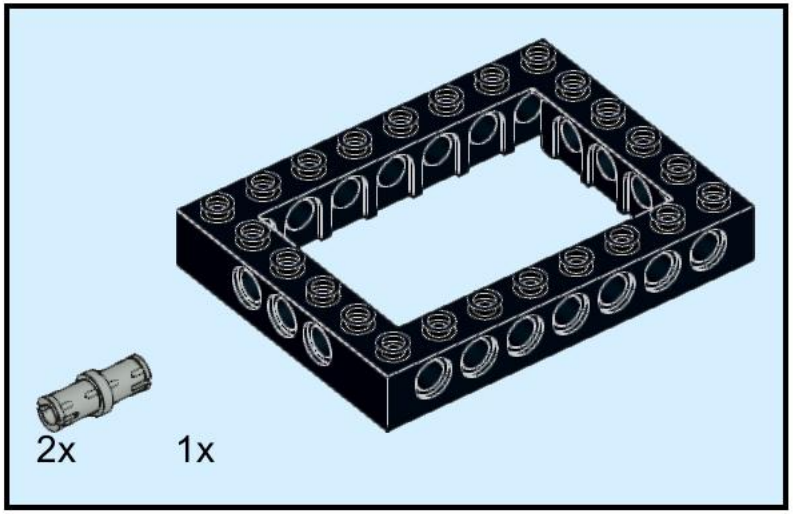

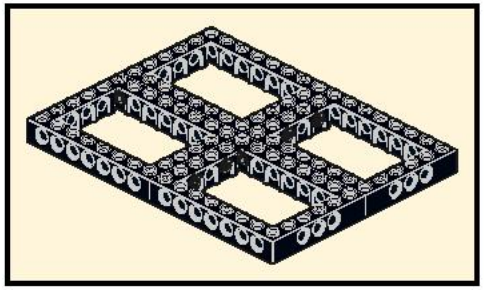

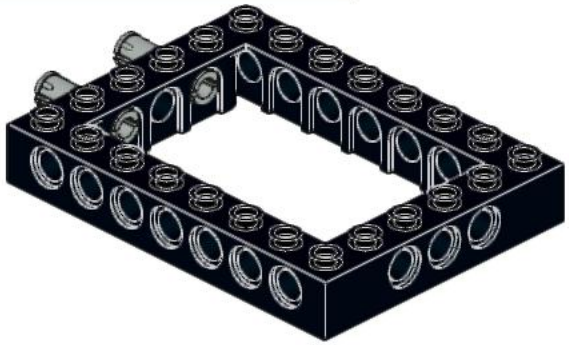

143

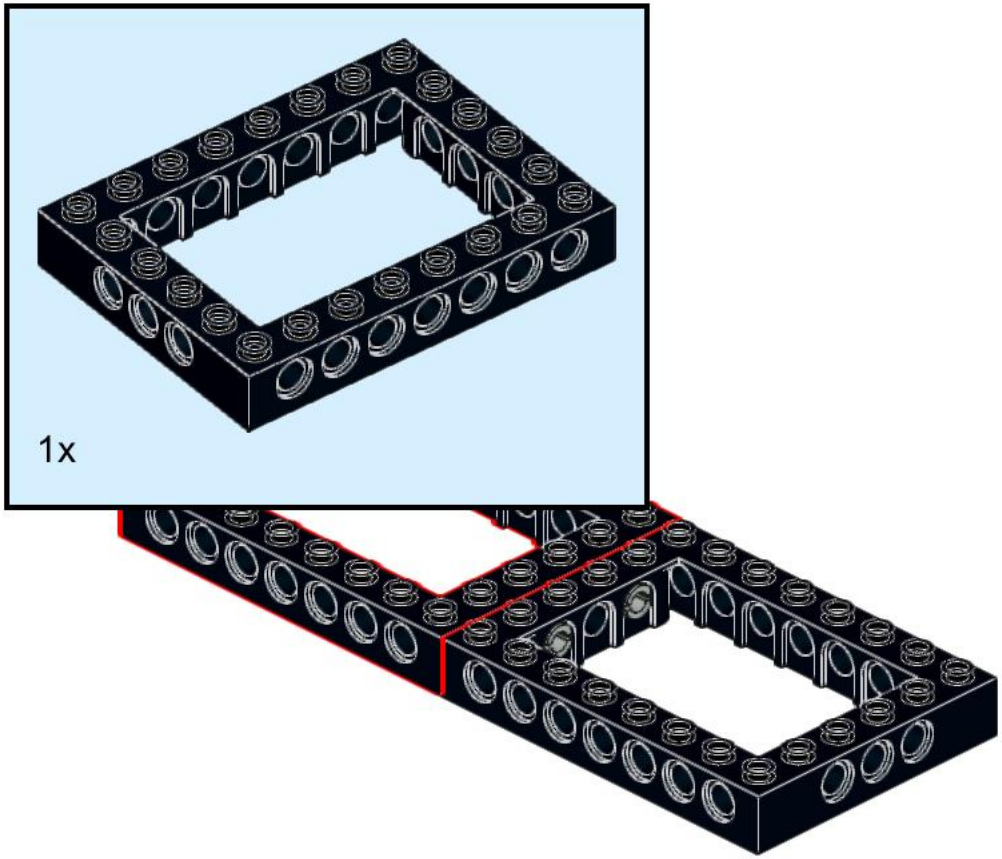

144

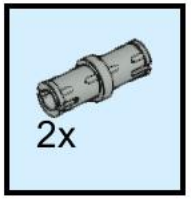

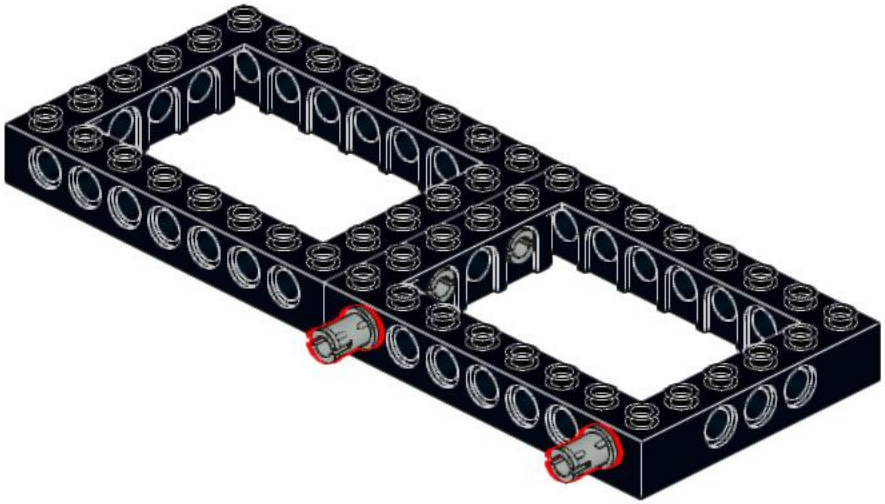

145

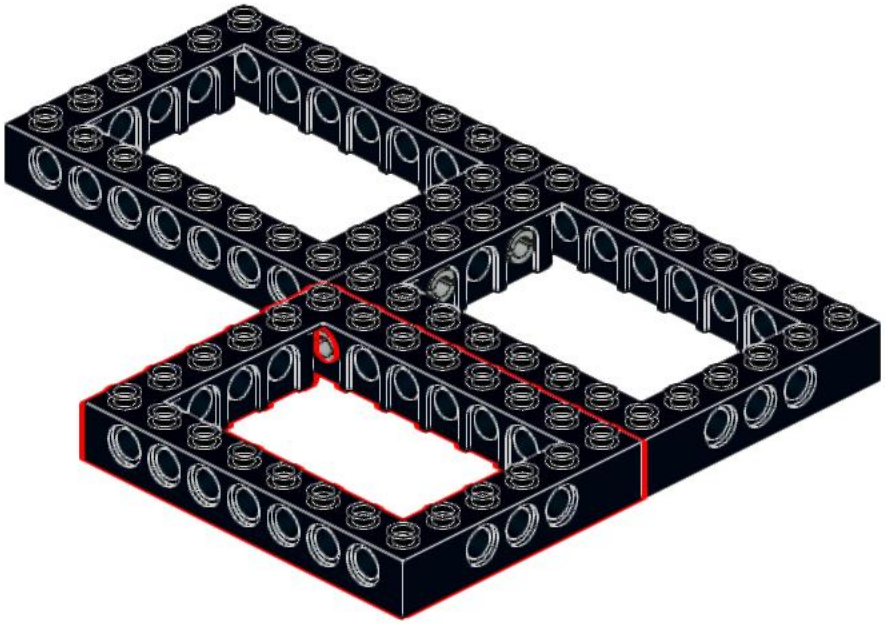

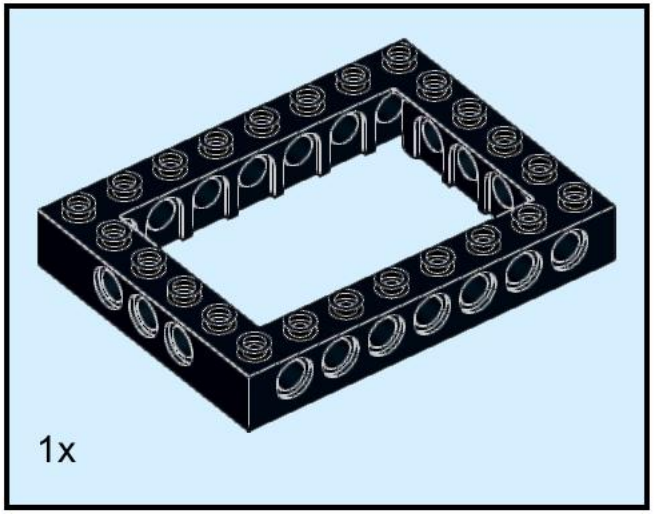

146

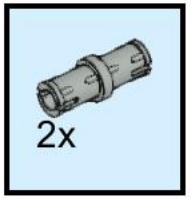

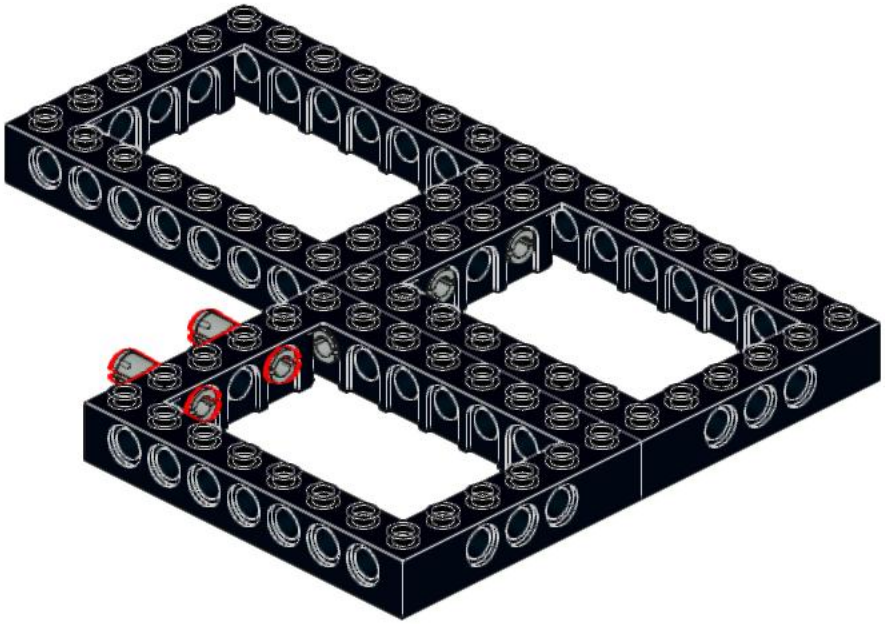

147

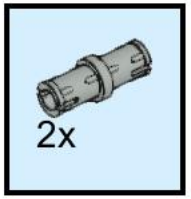

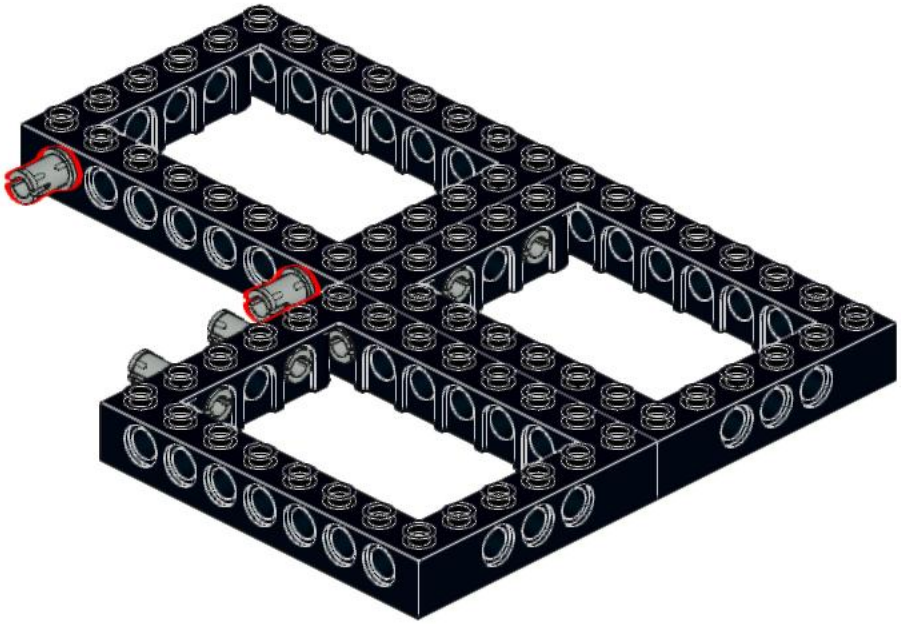

148

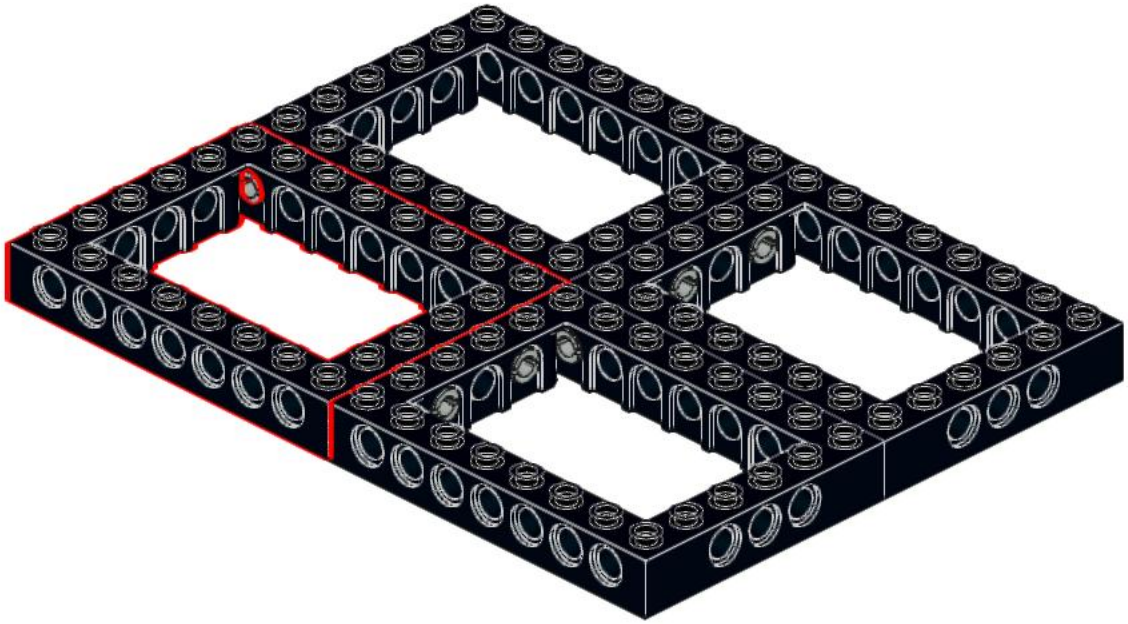

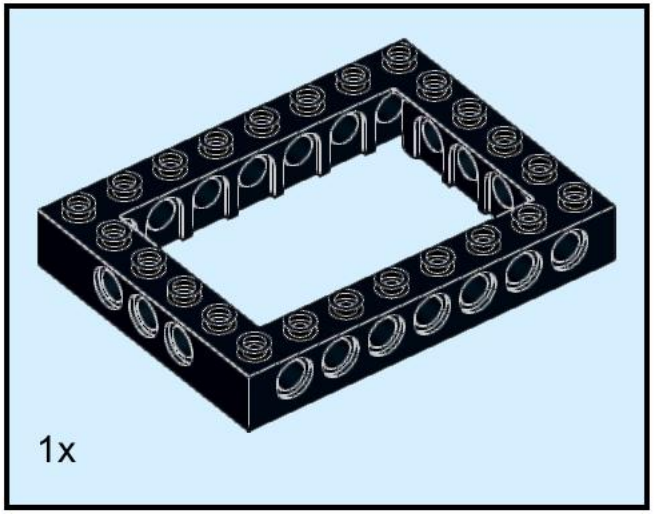

149

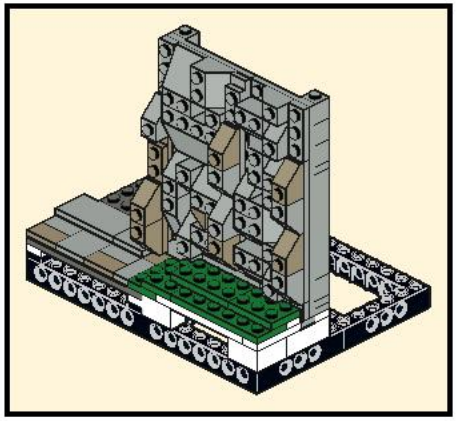

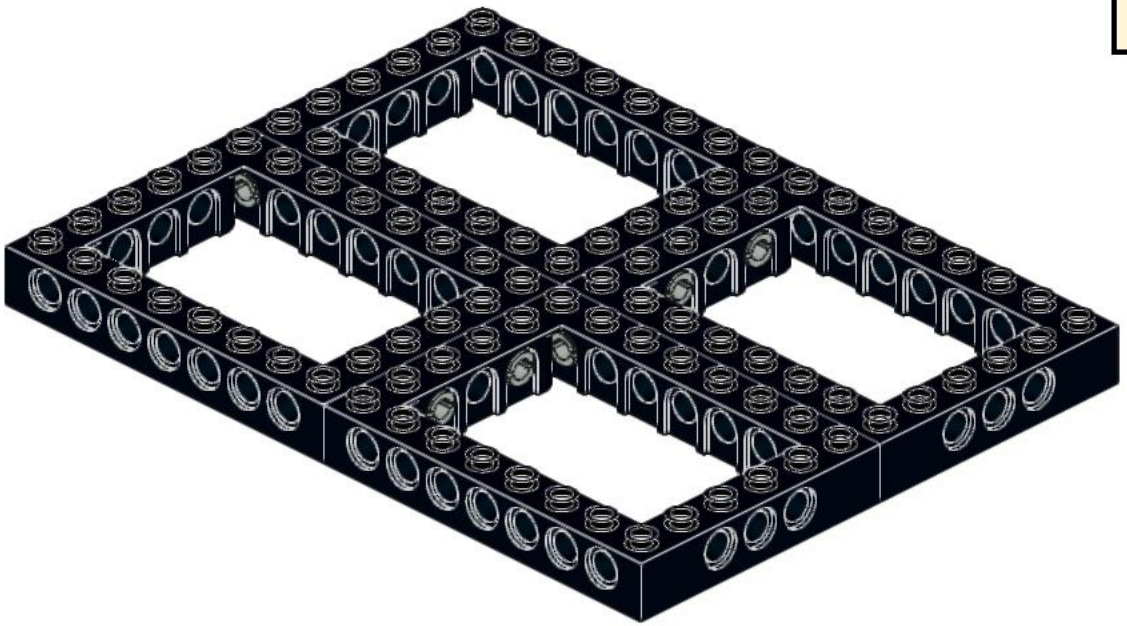

150

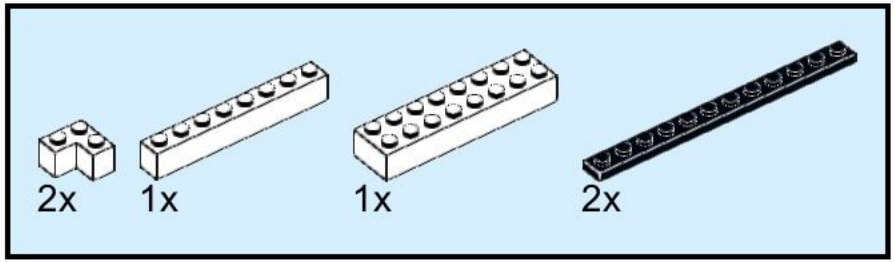

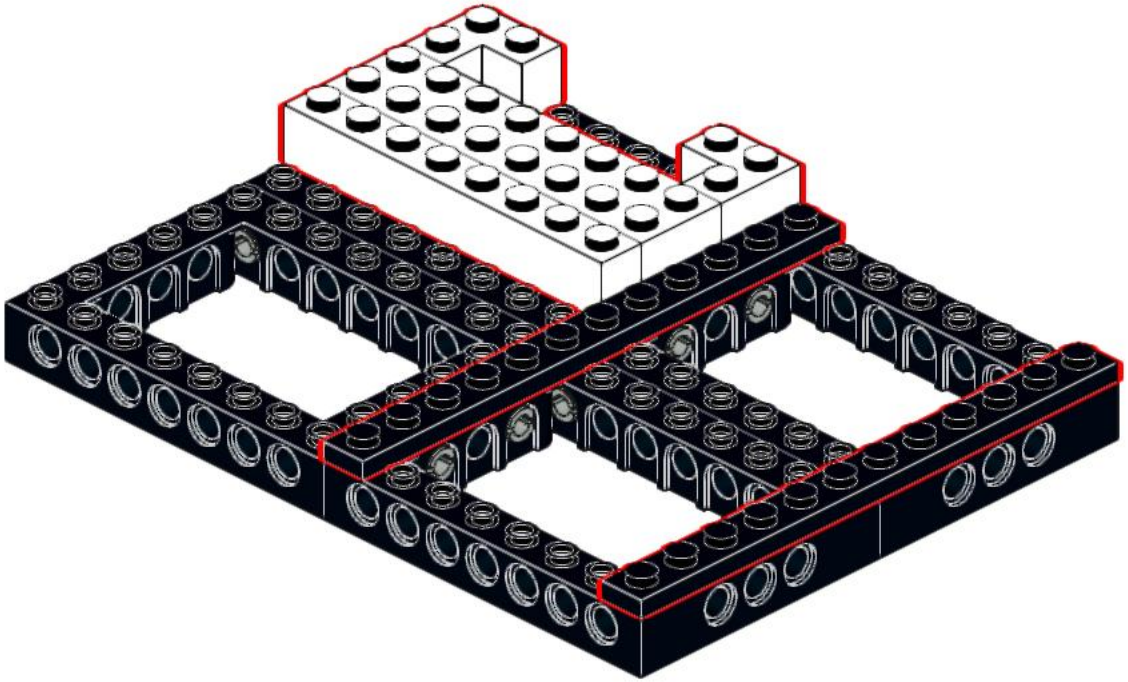

151

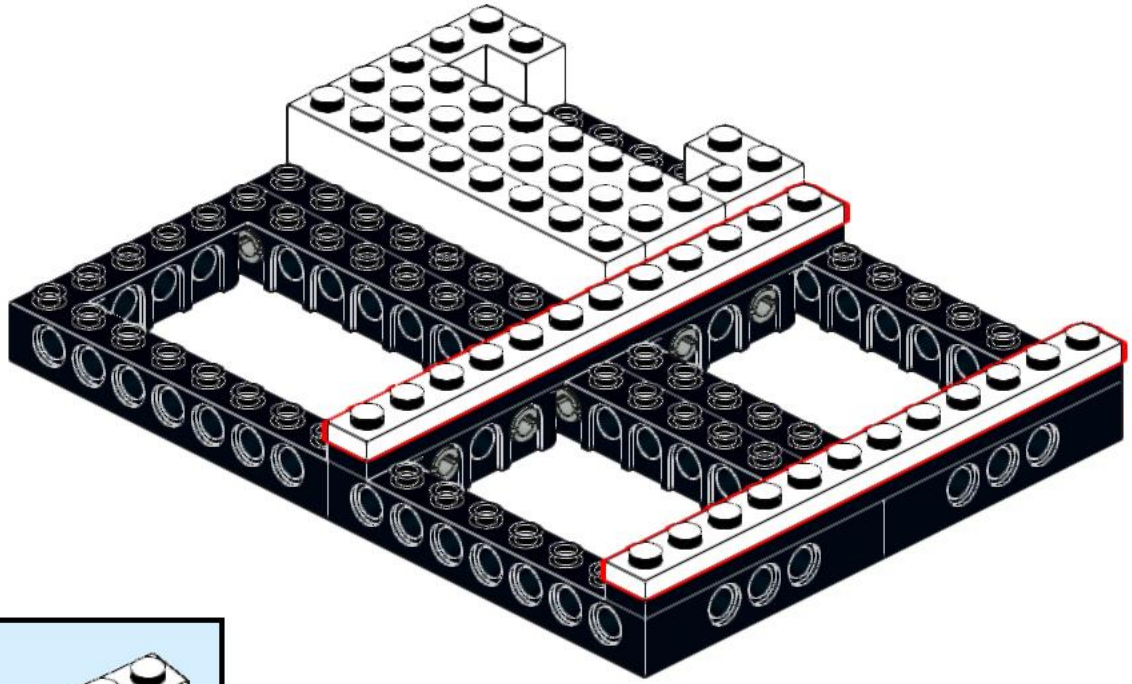

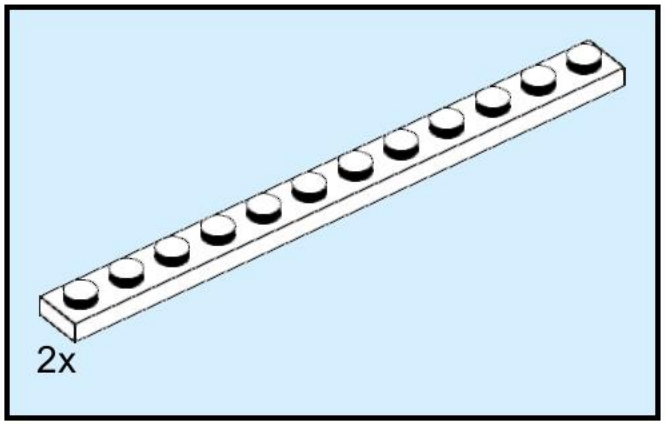

152

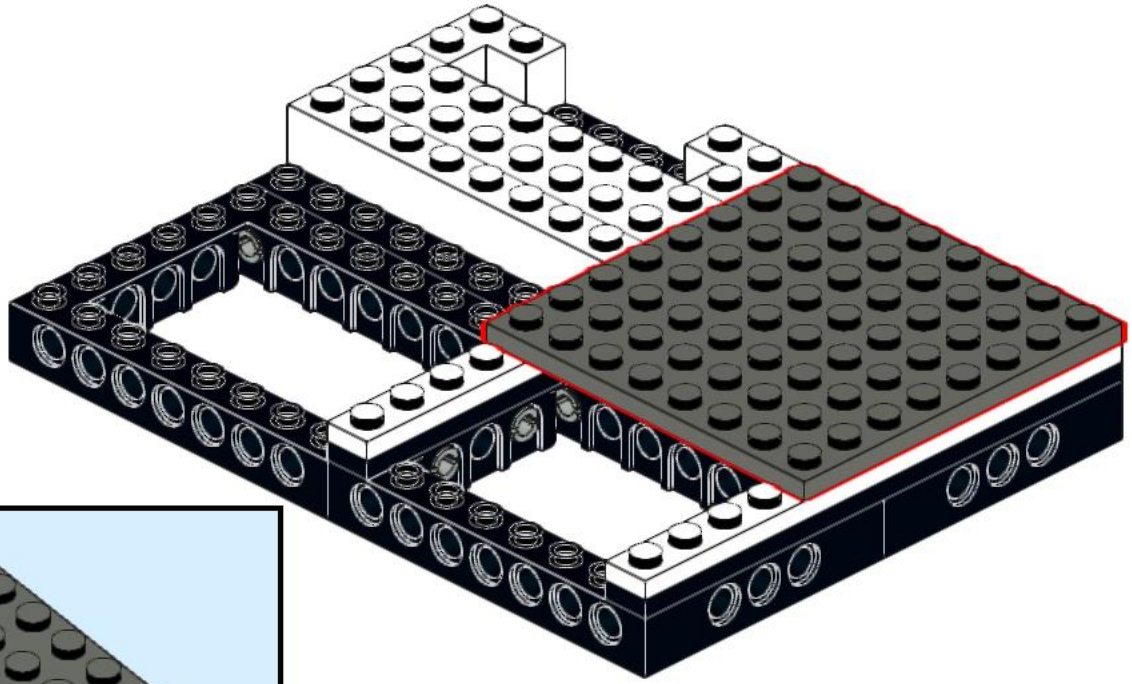

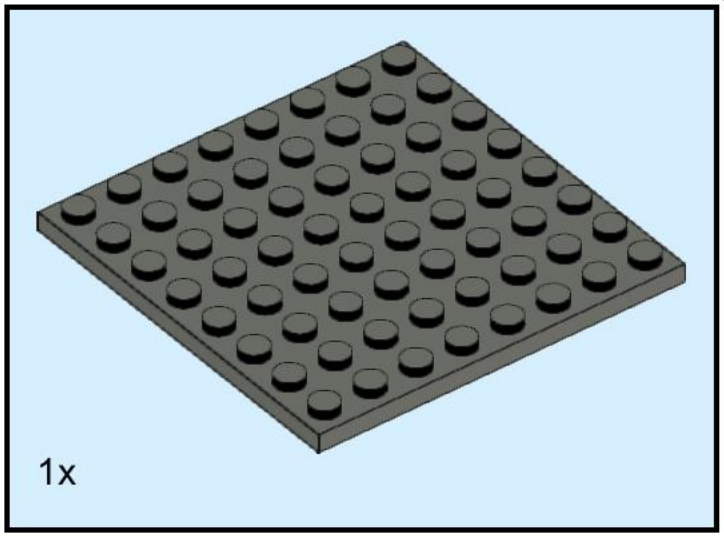

153

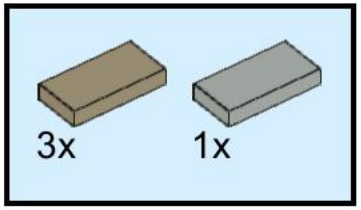

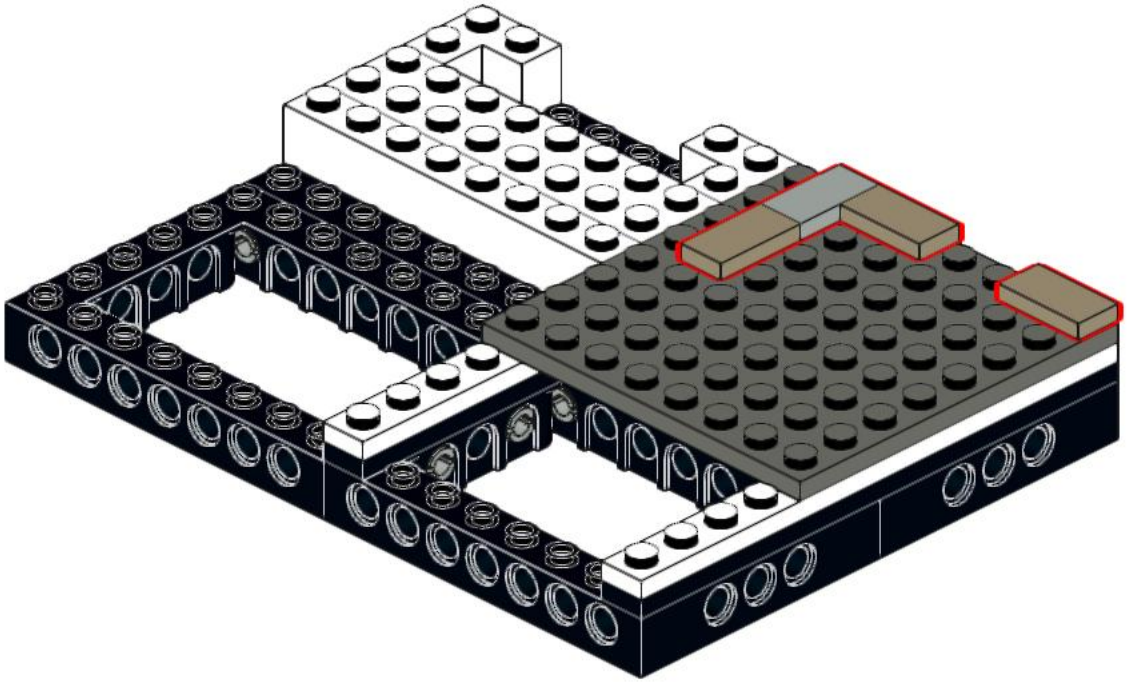

154

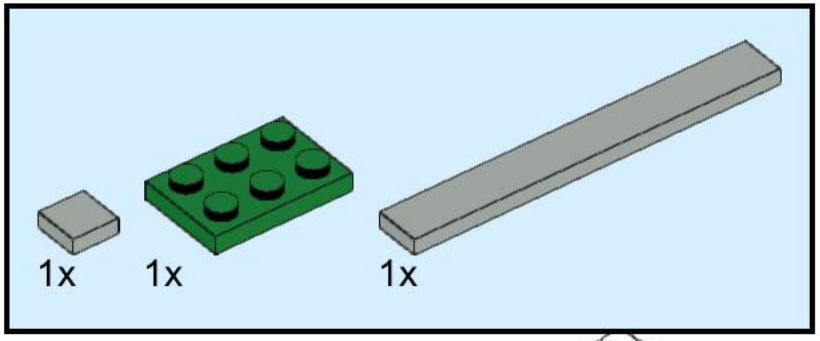

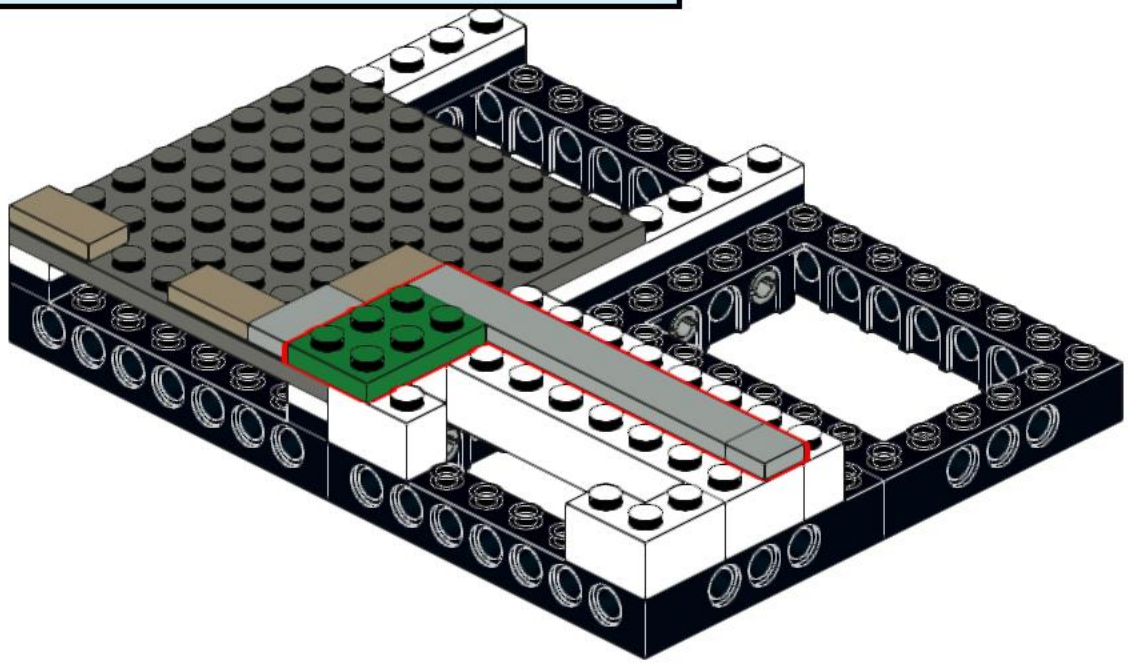

155

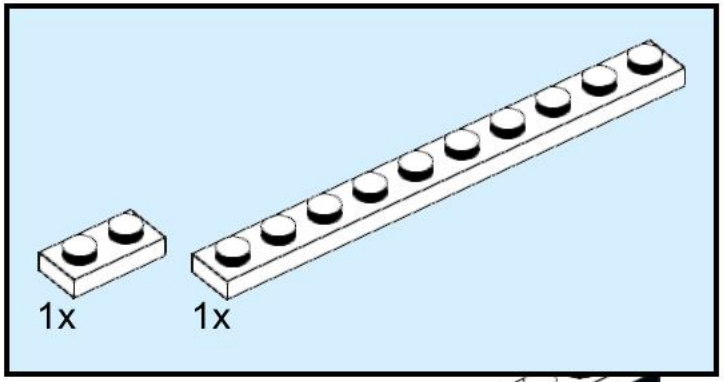

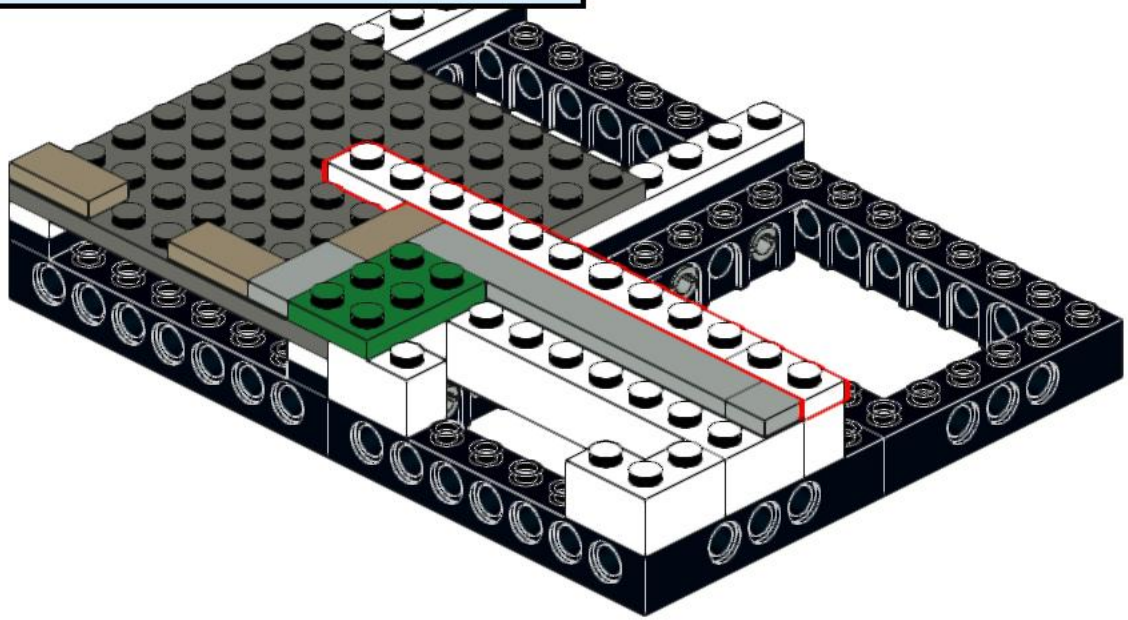

156

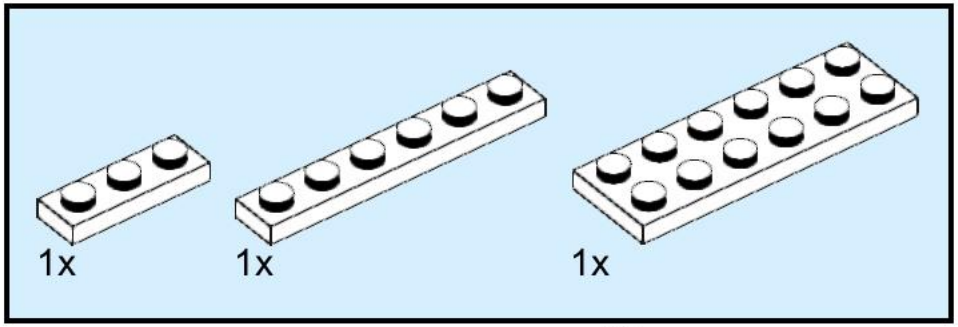

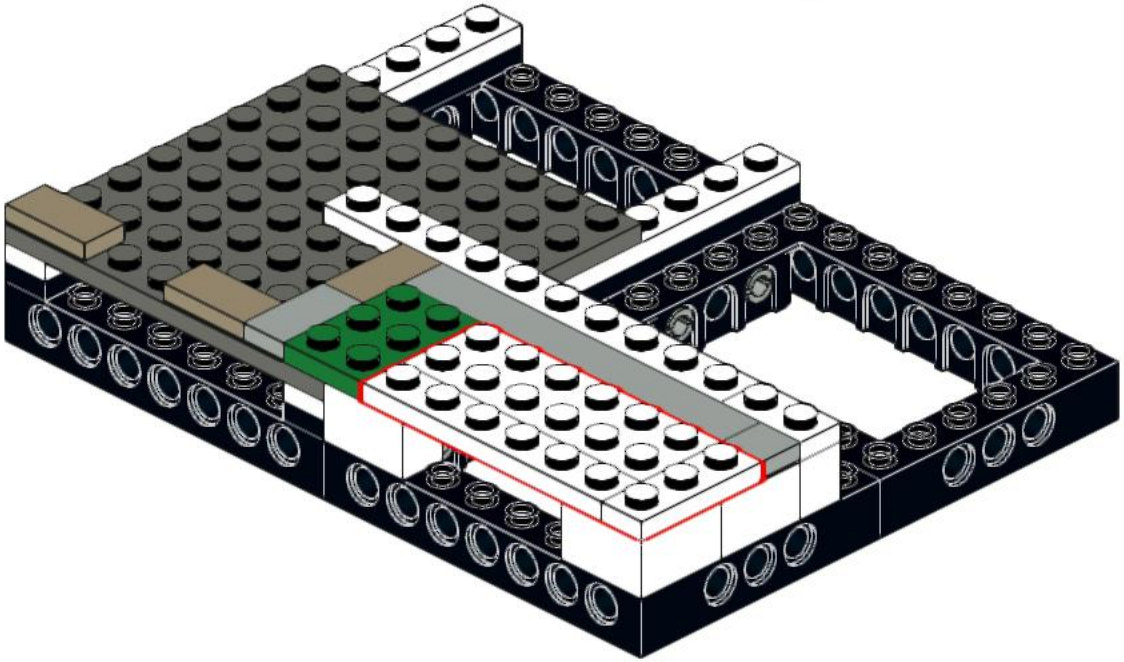

157

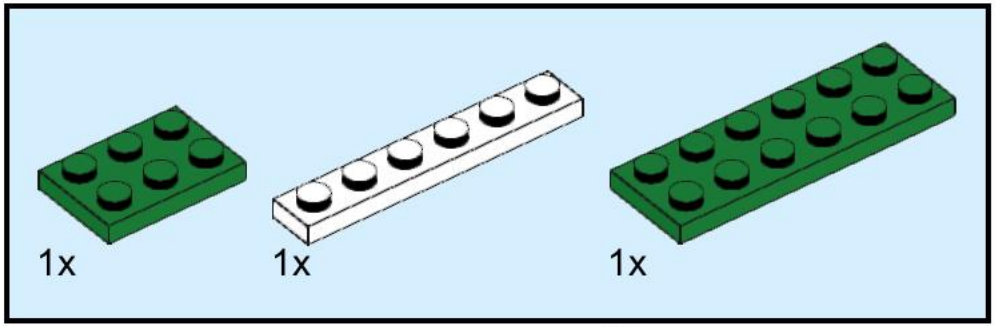

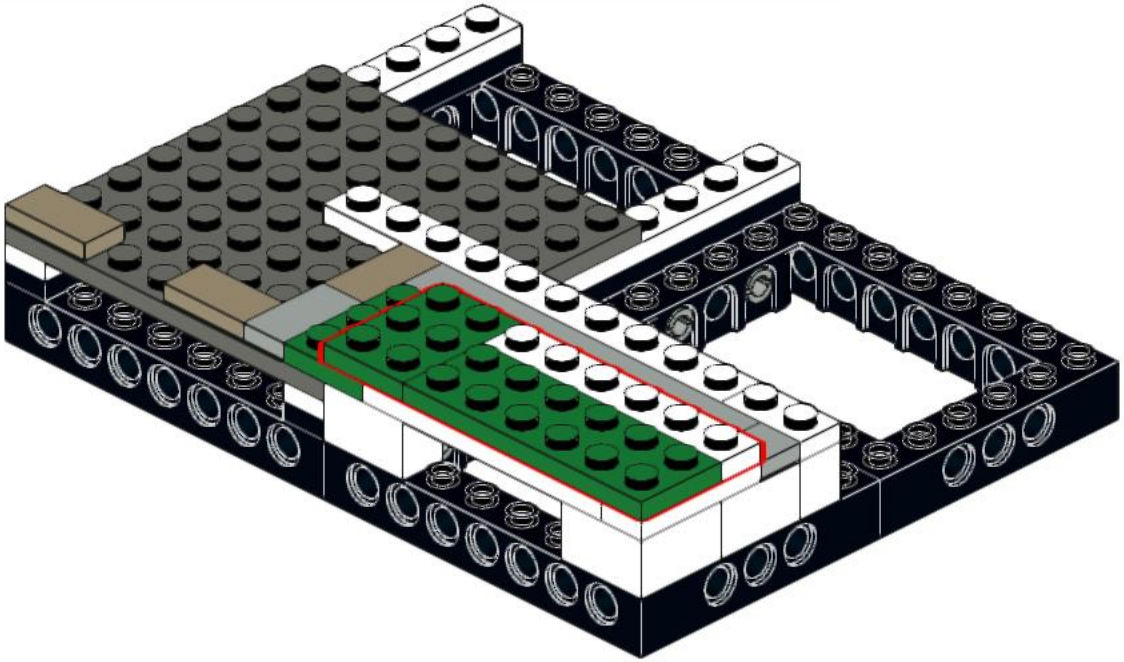

158

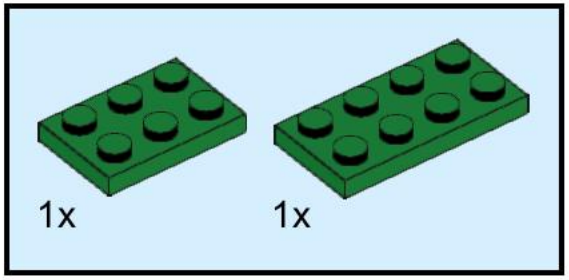

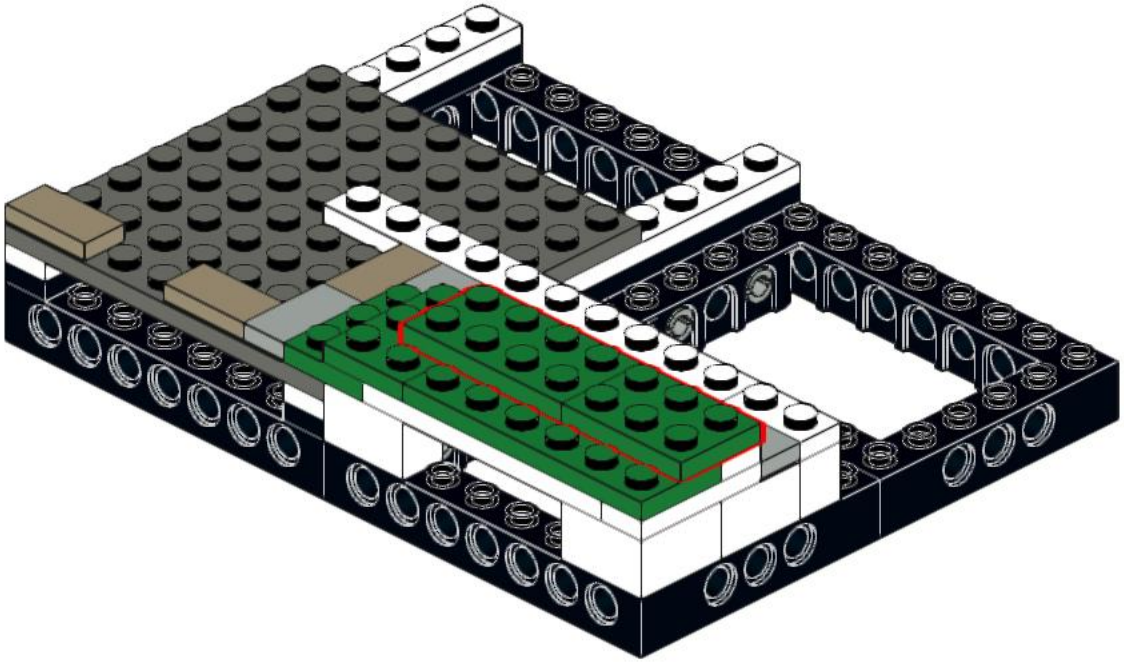

159

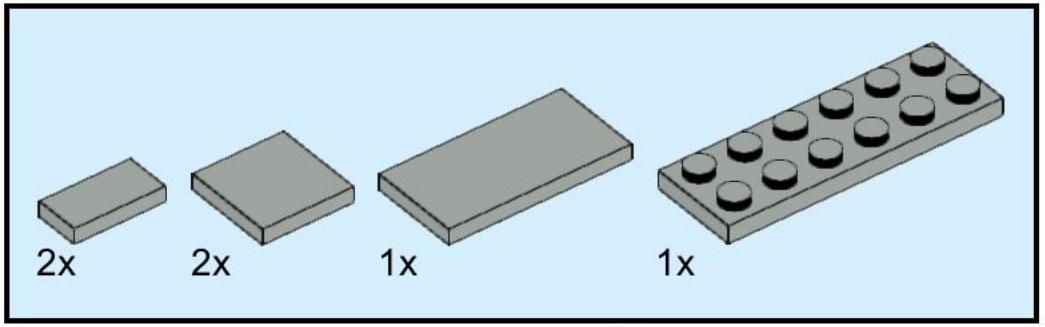

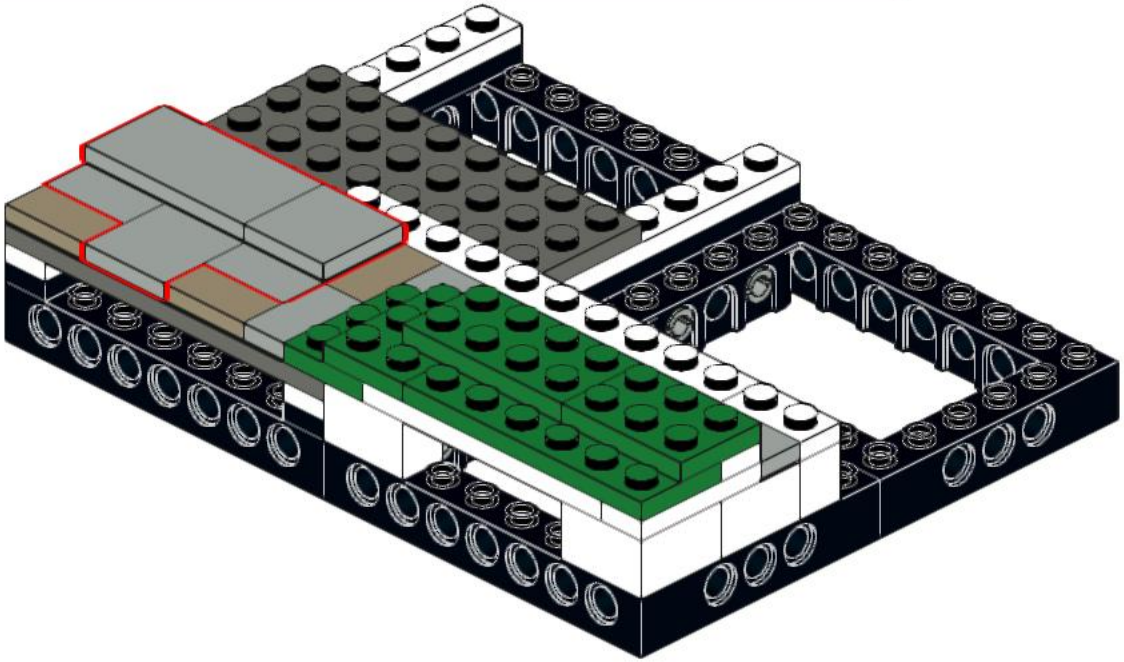

160

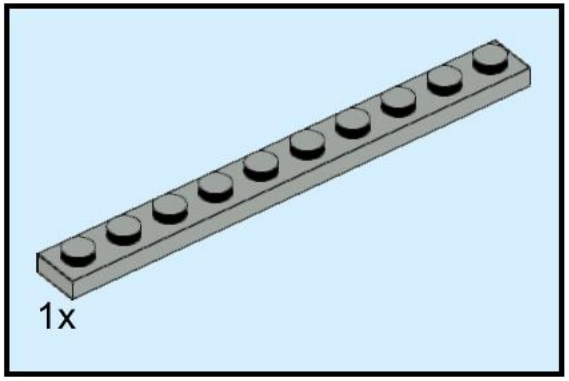

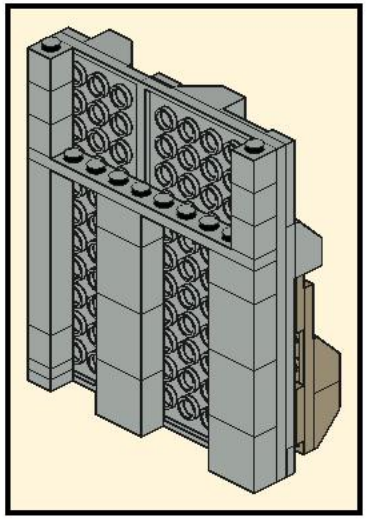

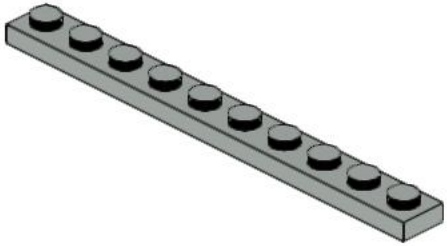

161

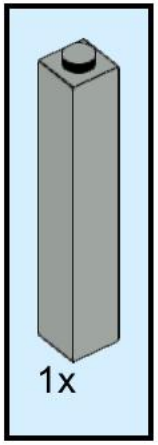

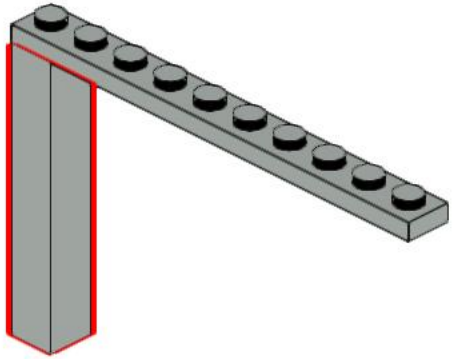

162

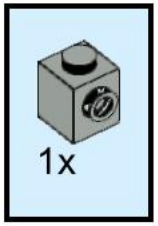

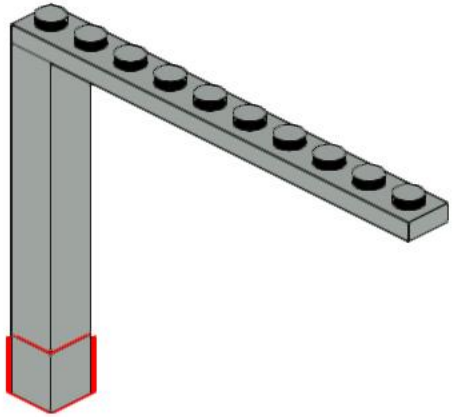

163

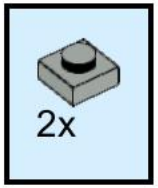

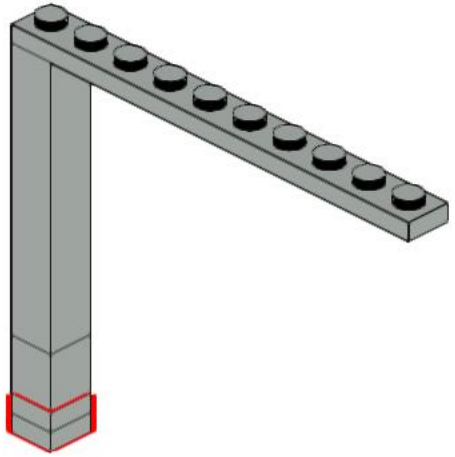

164

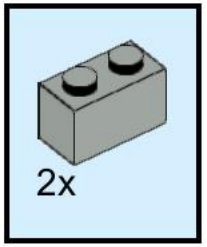

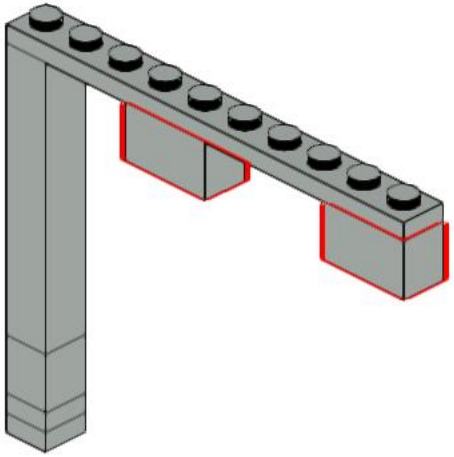

165

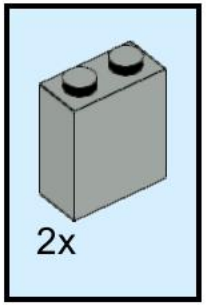

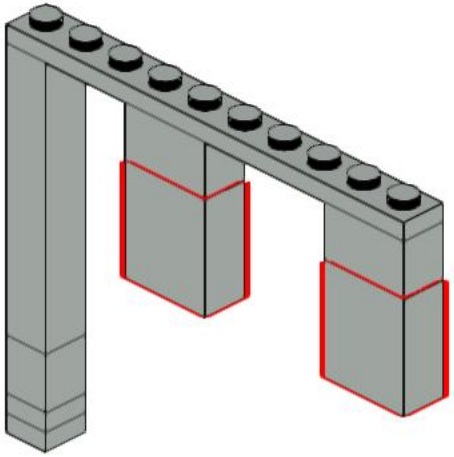

166

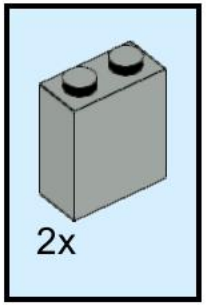

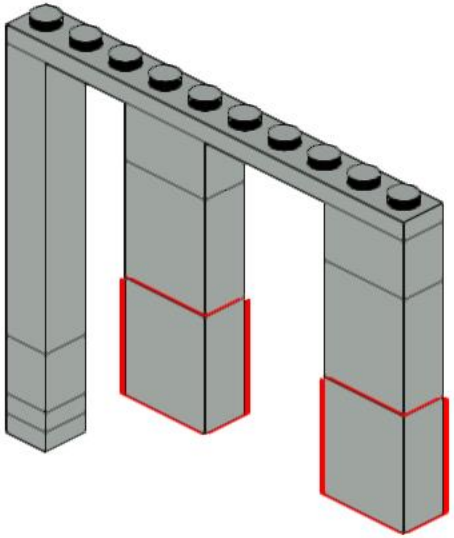

167

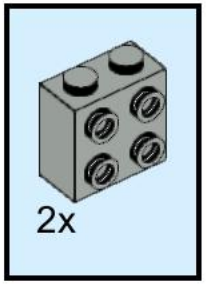

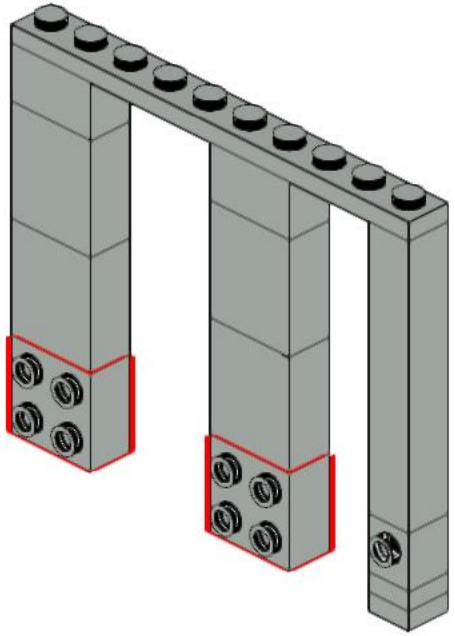

168

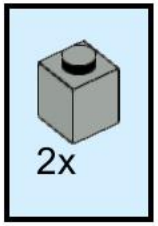

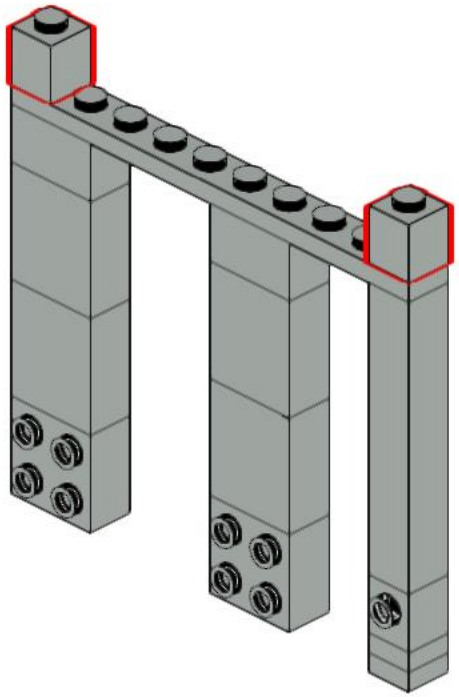

169

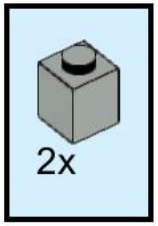

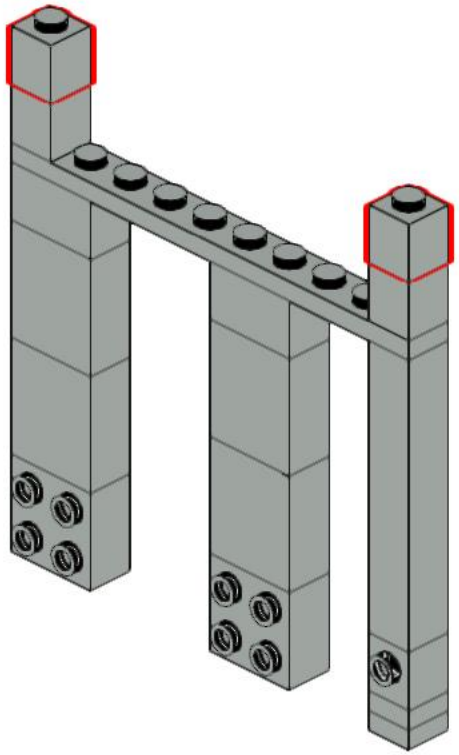

170

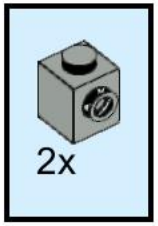

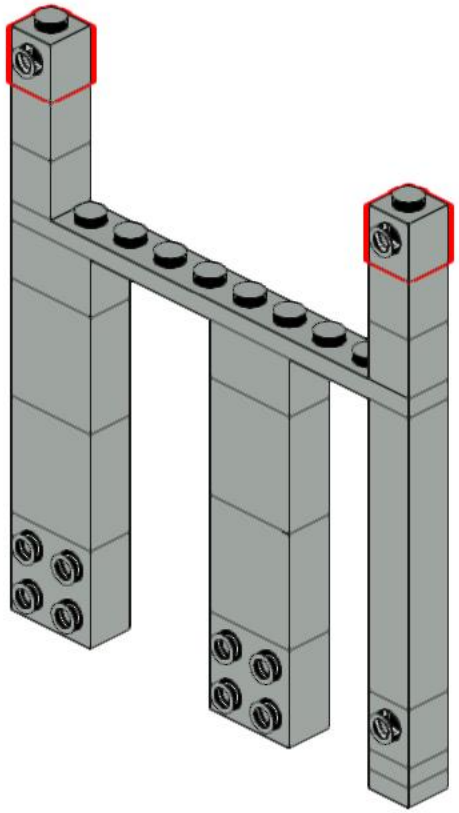

171

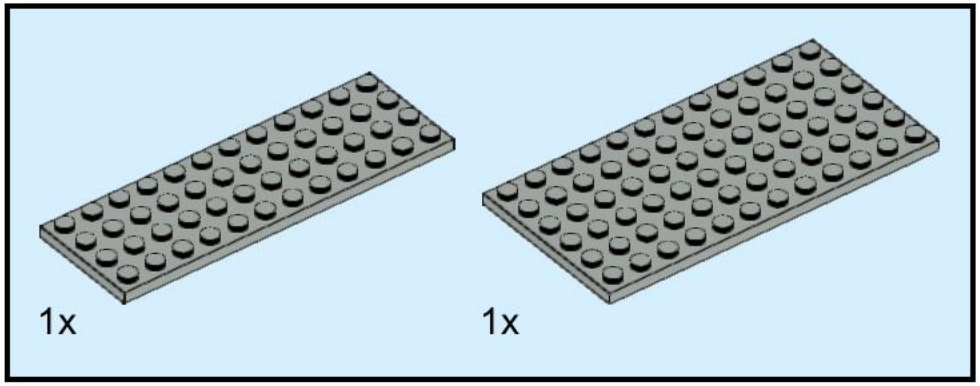

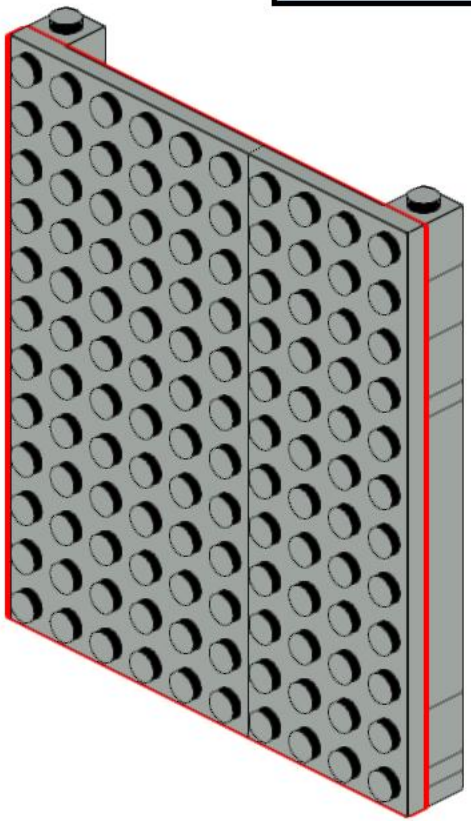

172

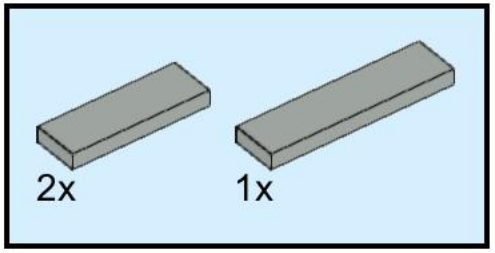

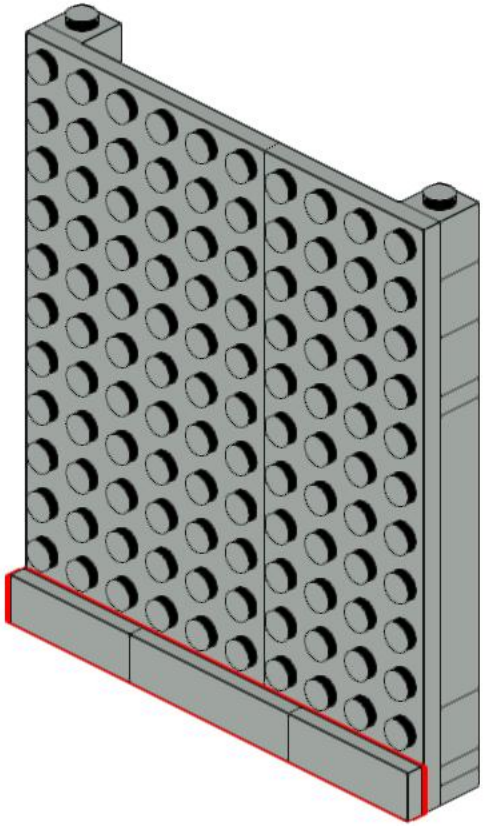

173

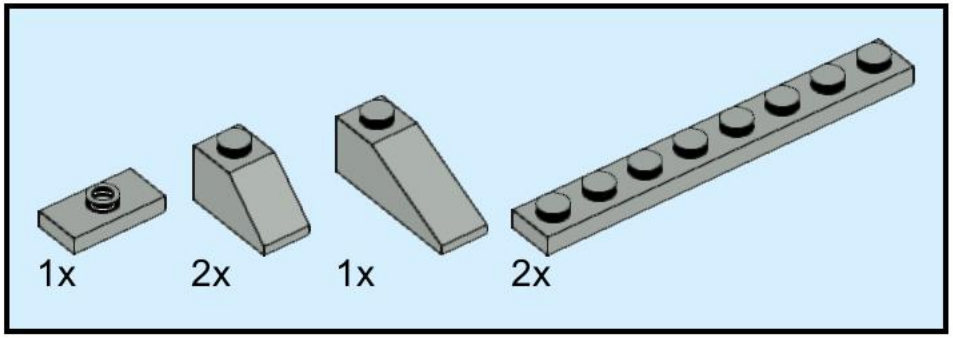

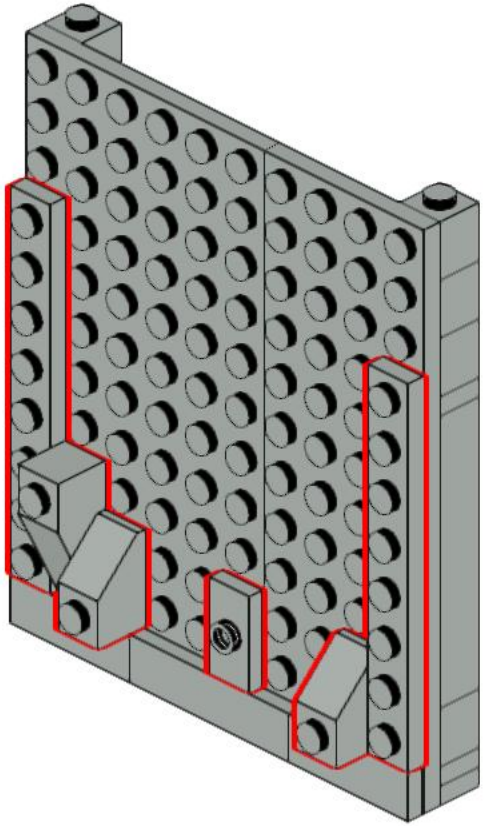

174

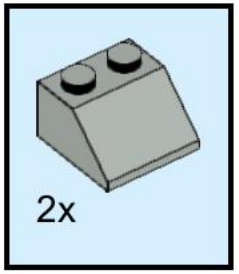

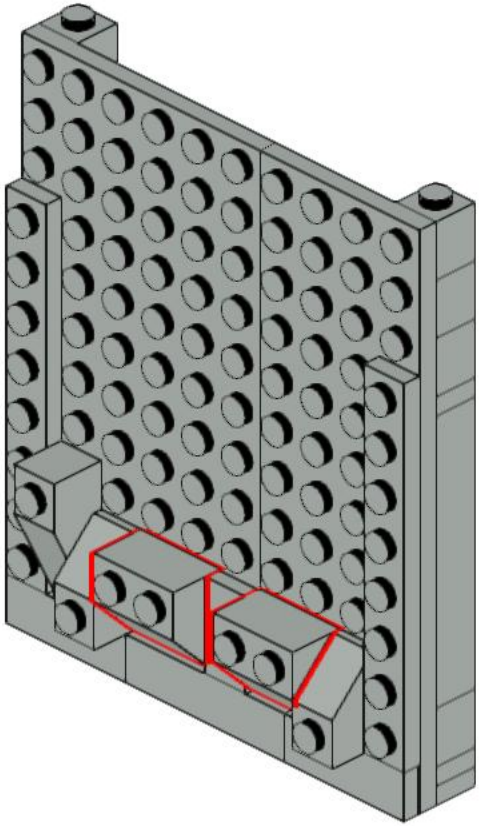

175

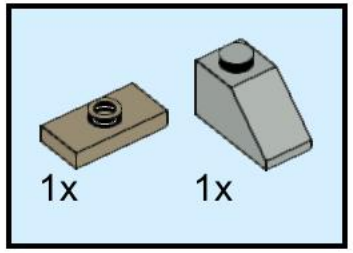

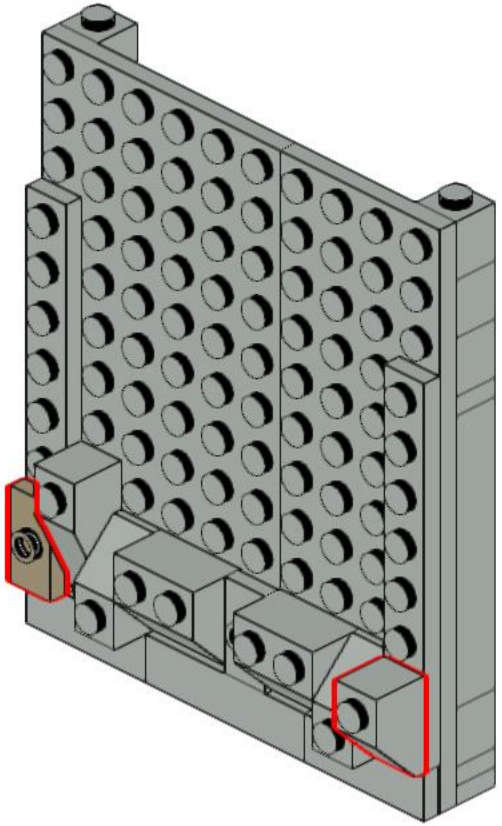

176

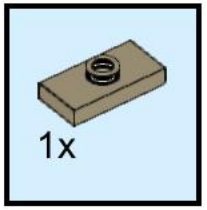

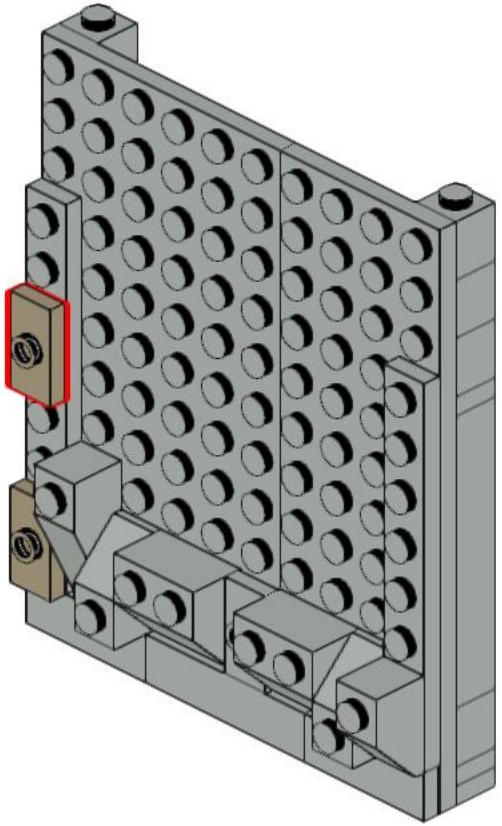

177

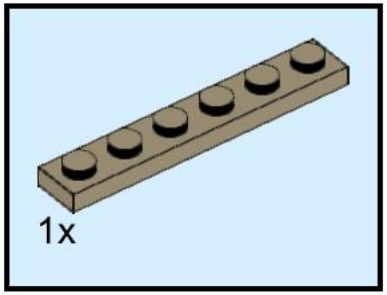

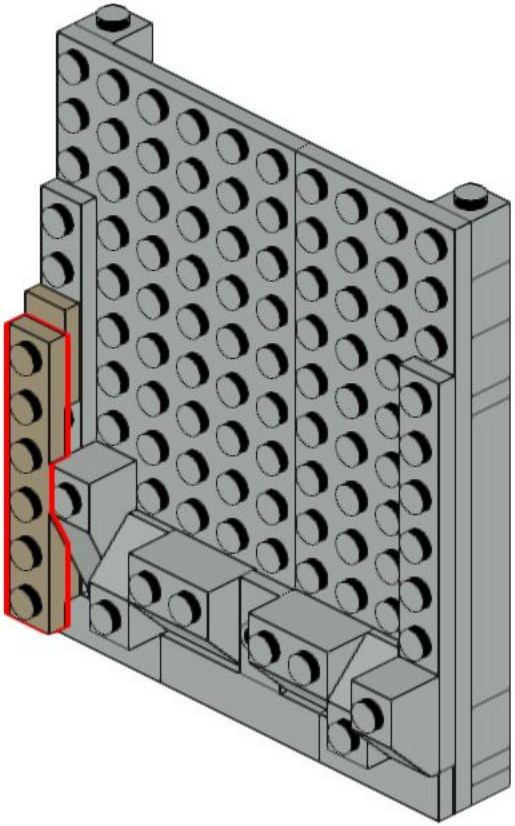

178

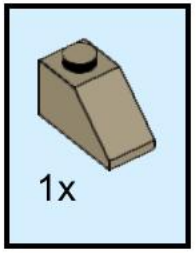

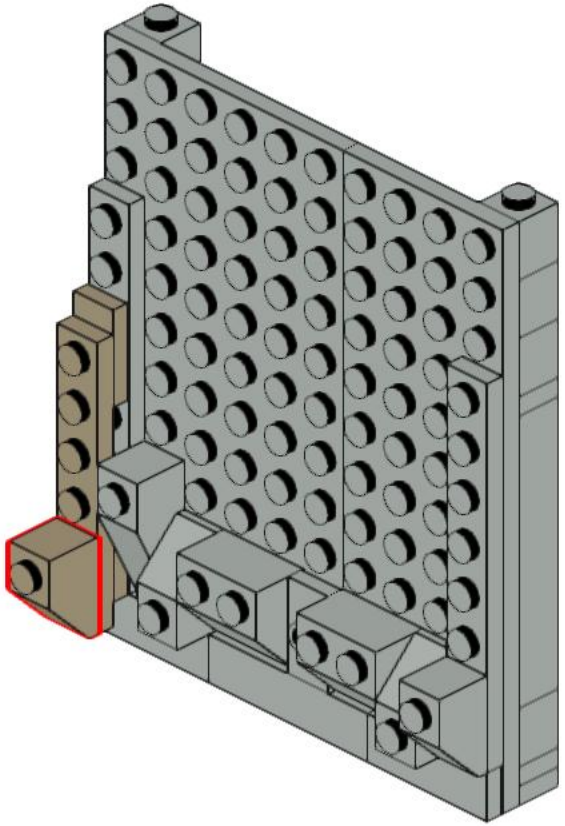

179

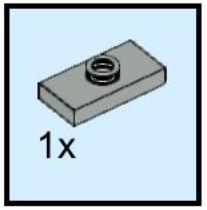

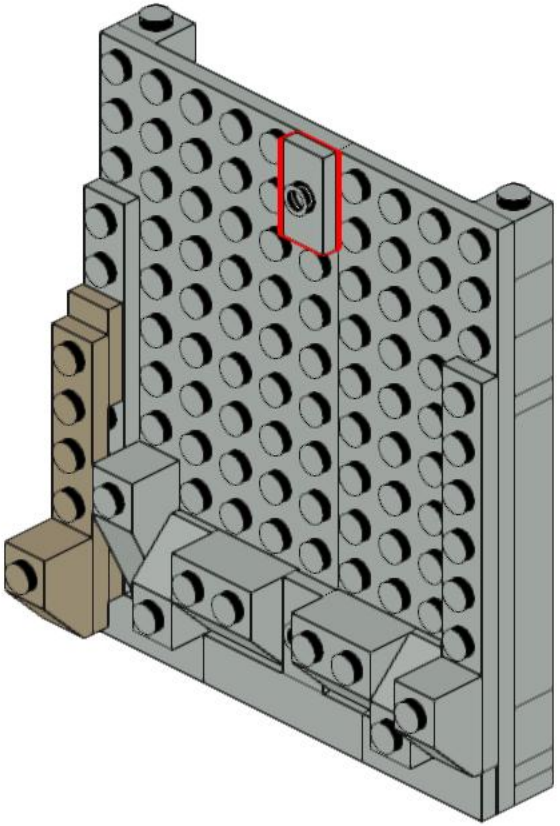

180

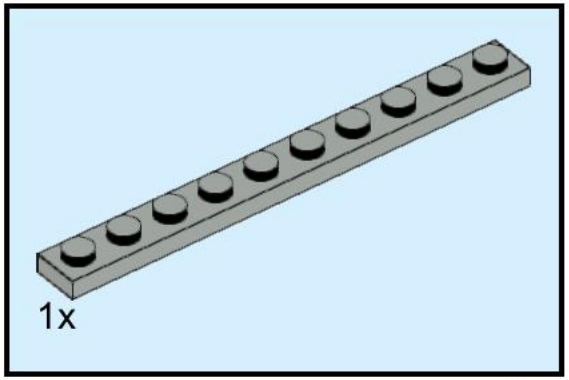

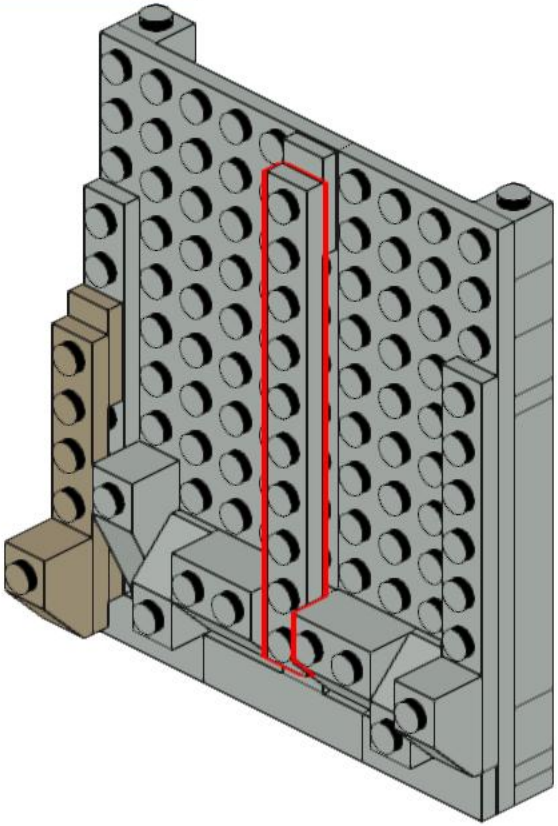

181

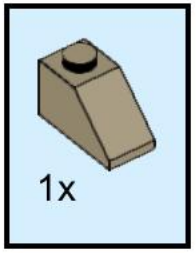

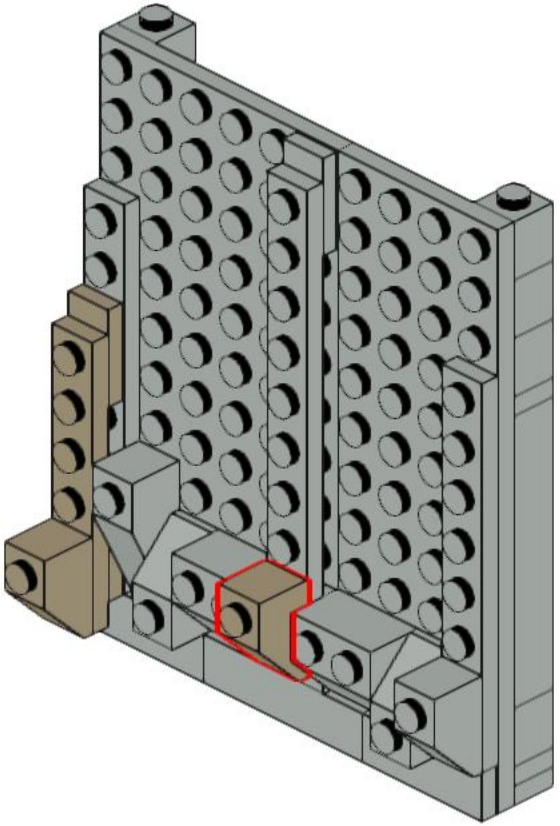

182

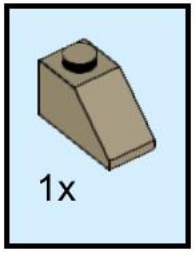

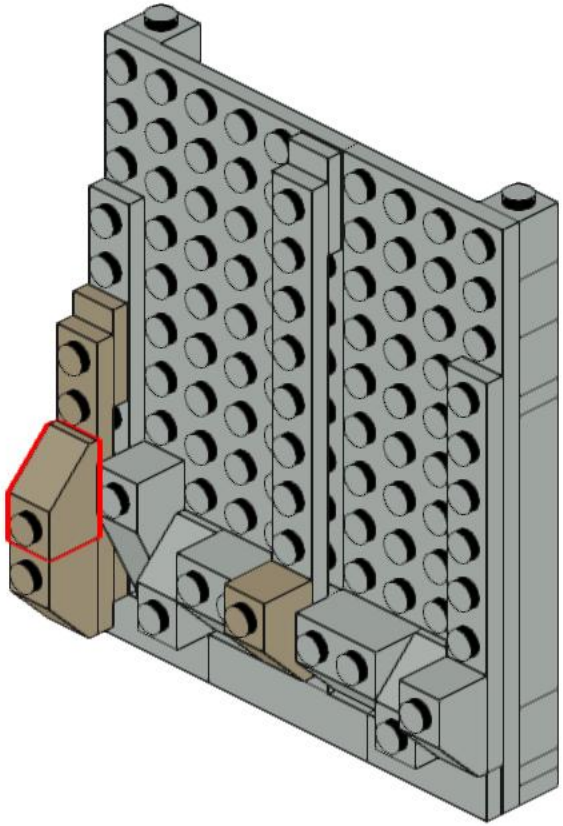

183

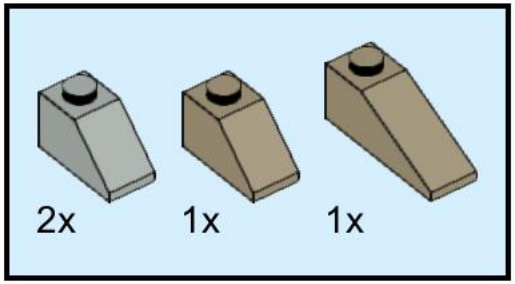

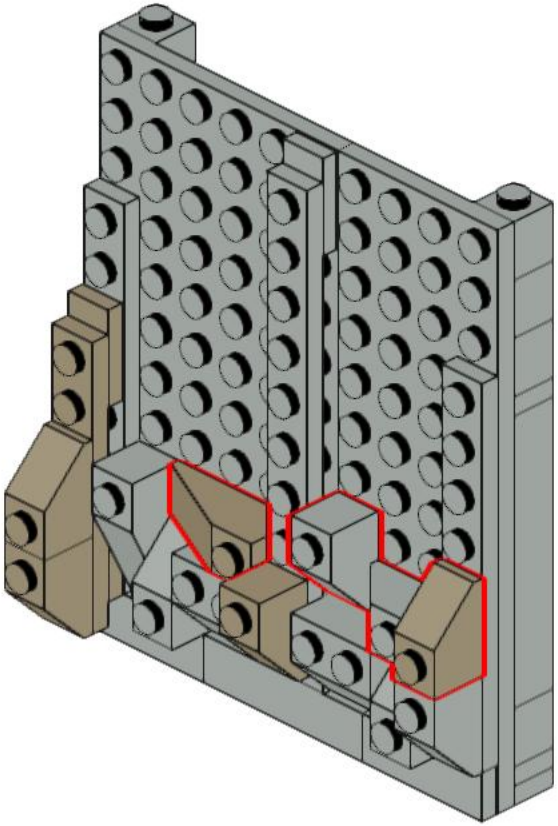

184

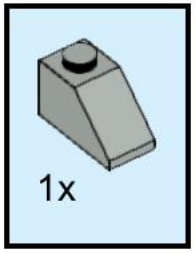

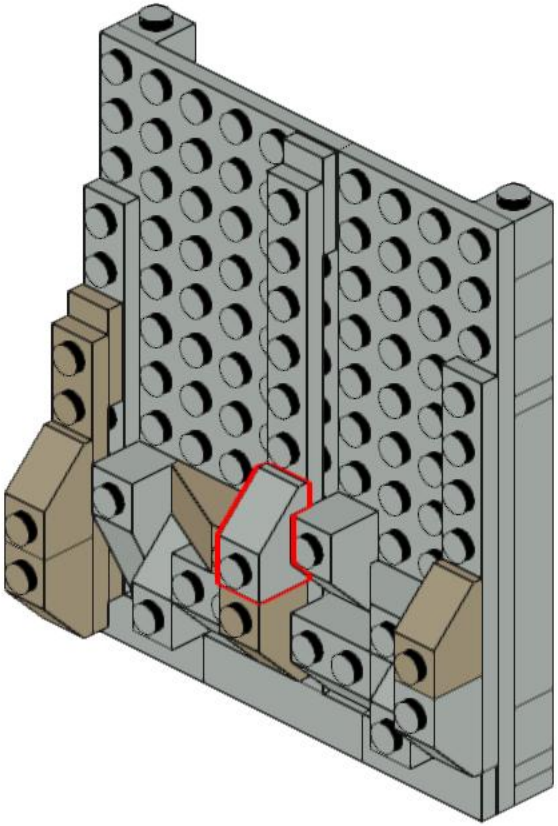

185

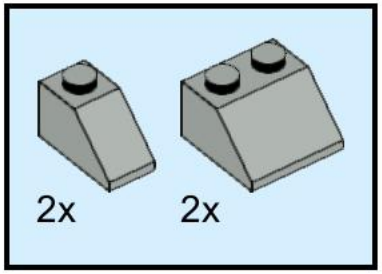

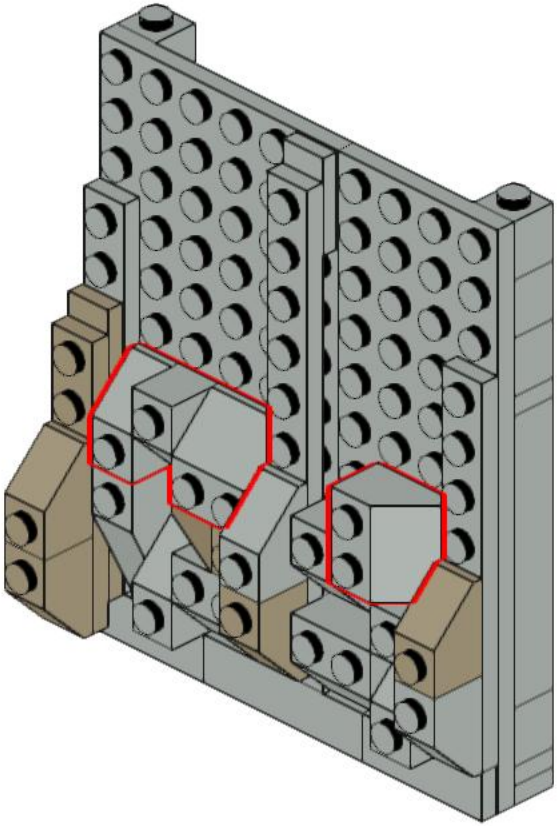

186

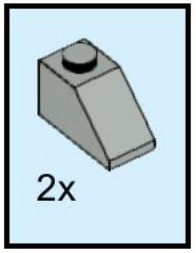

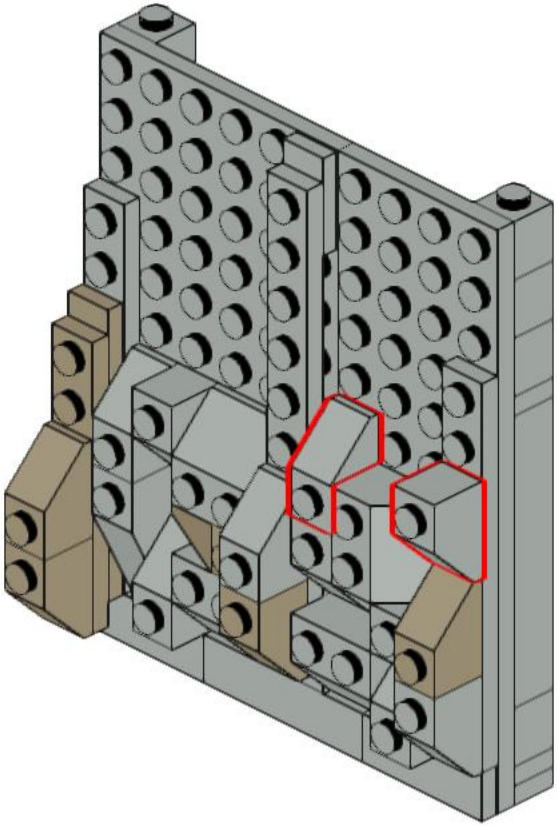

187

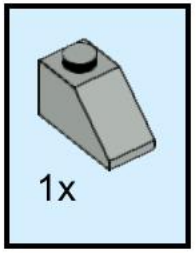

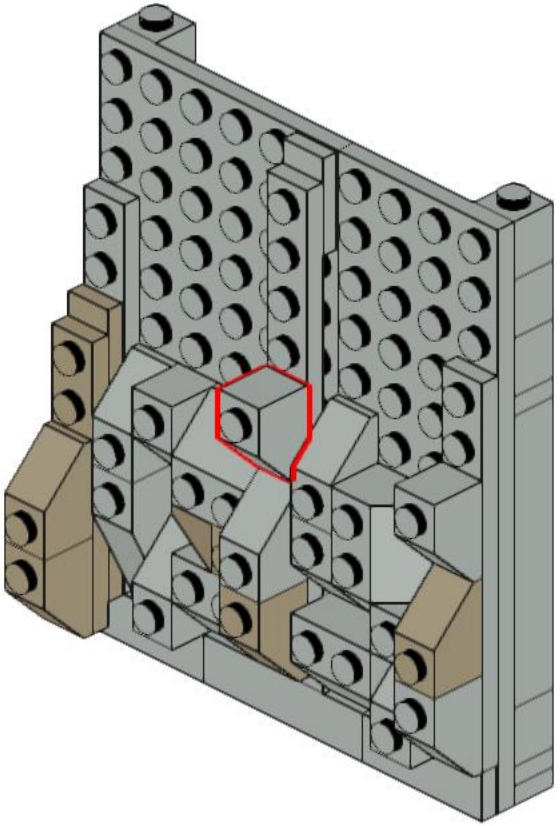

188

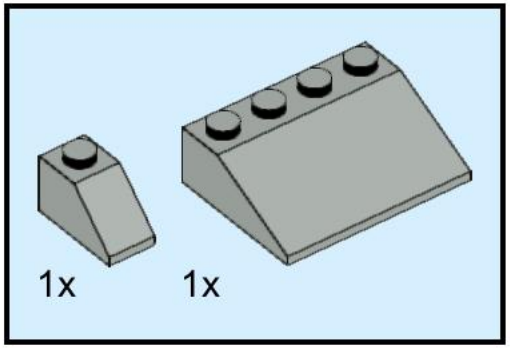

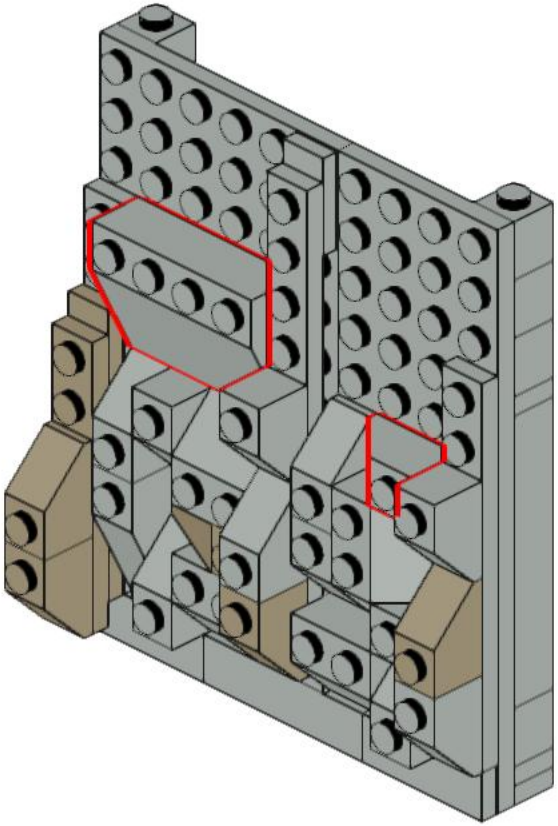

189

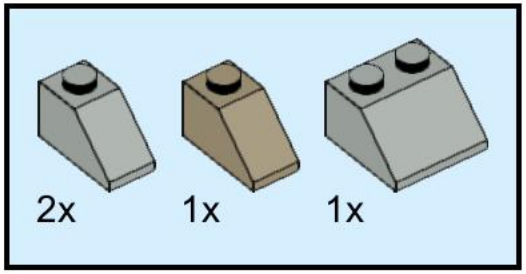

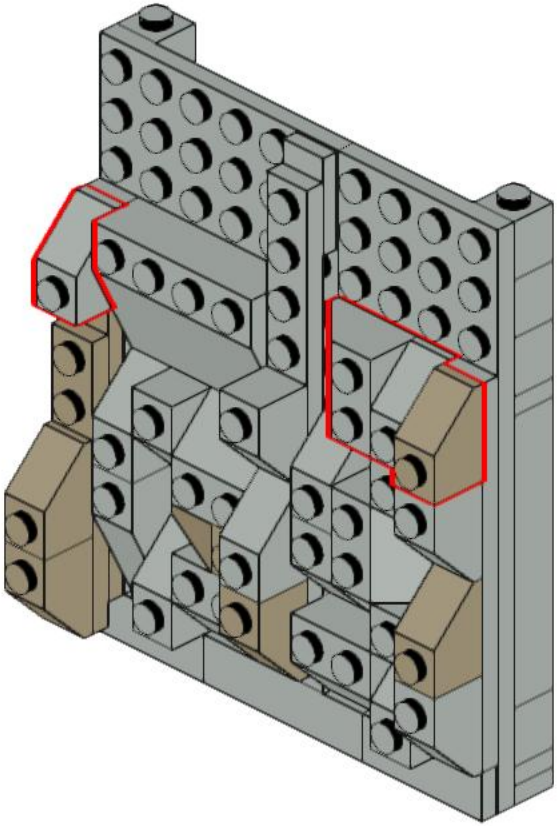

190

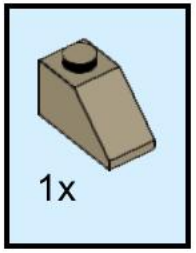

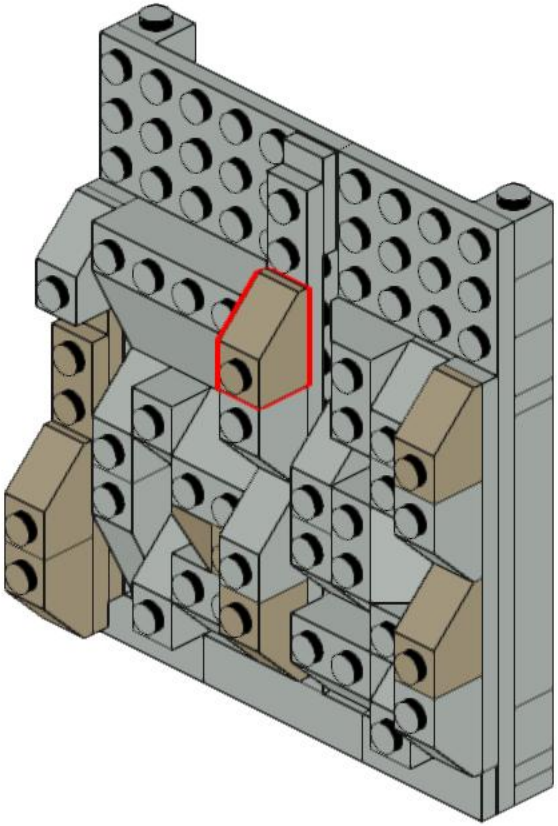

191

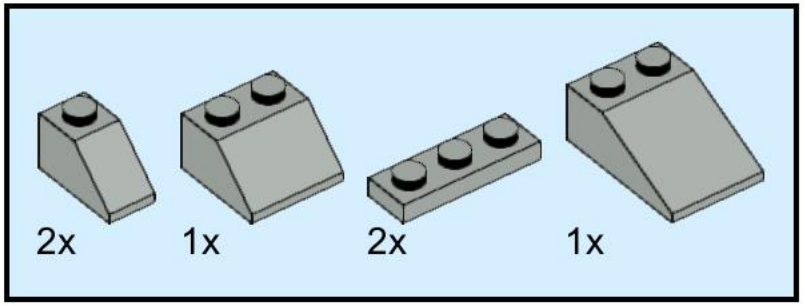

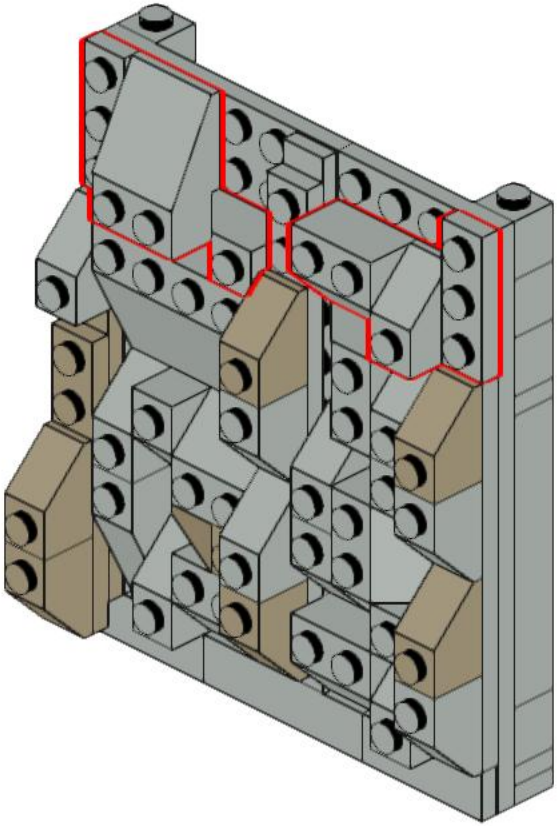

192

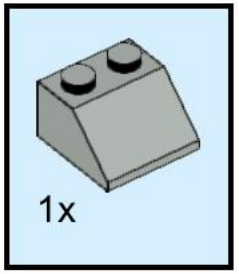

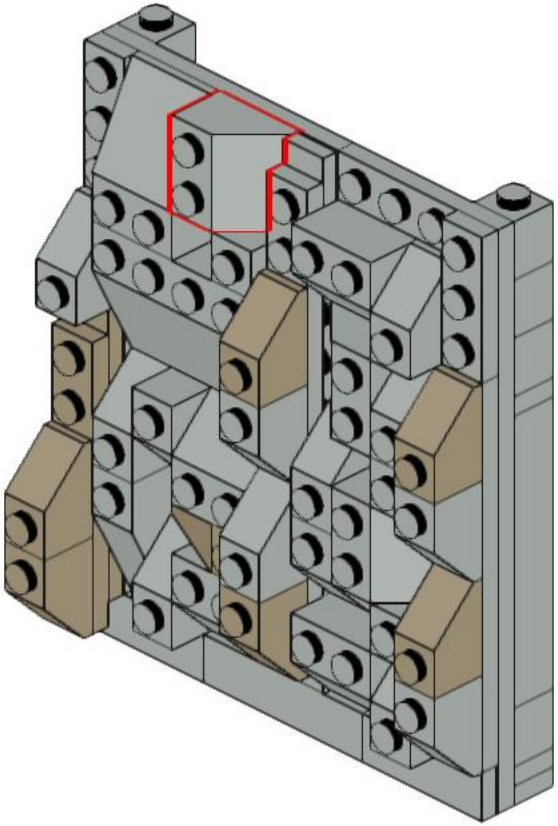

193

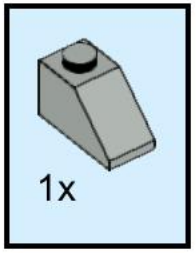

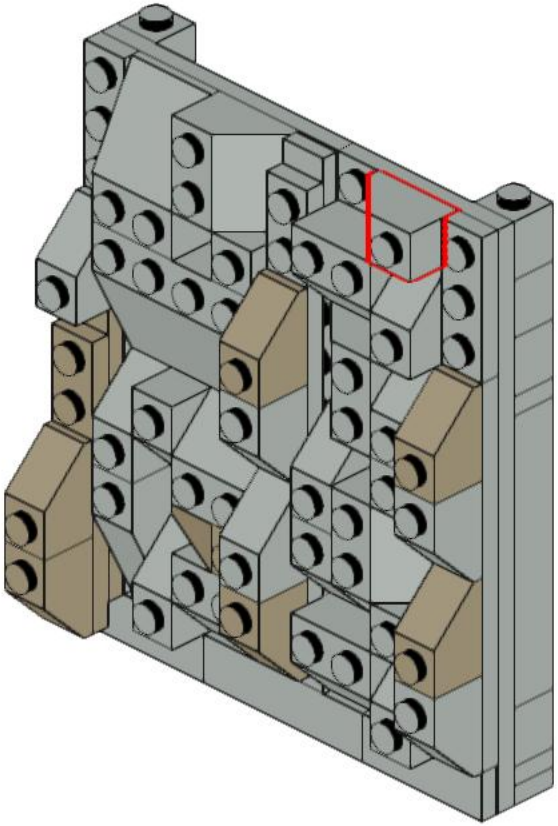

194

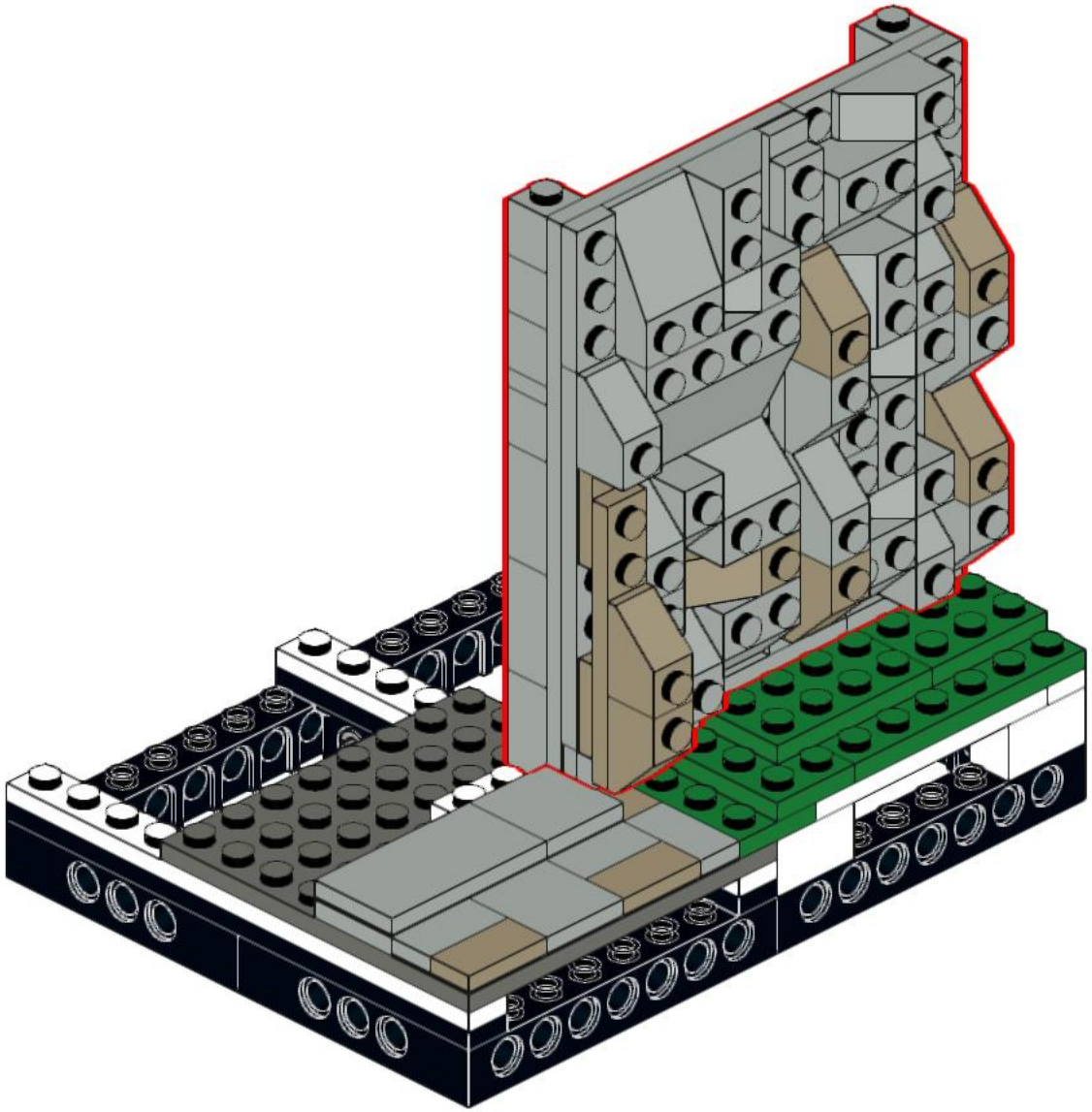

195

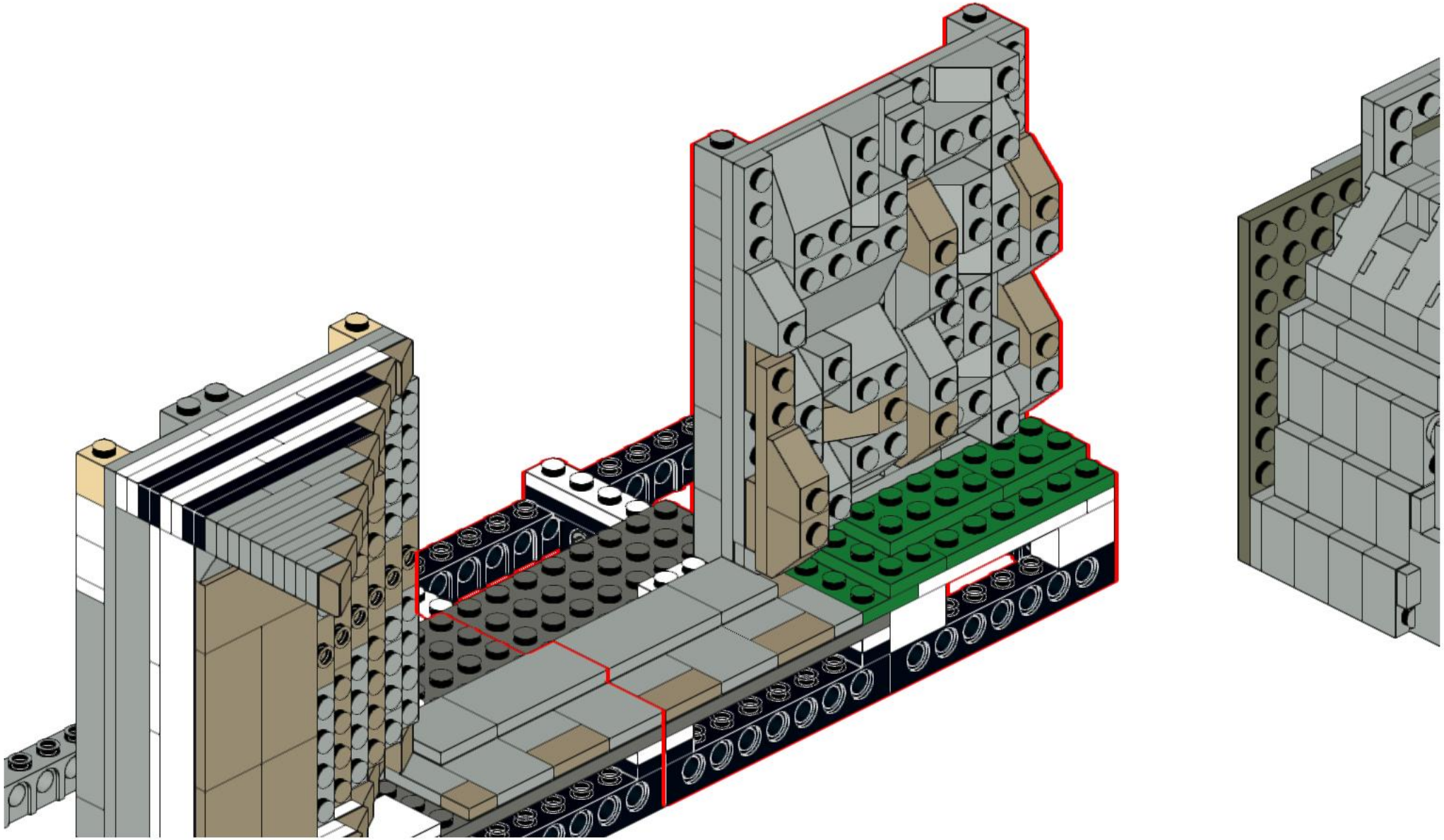

196

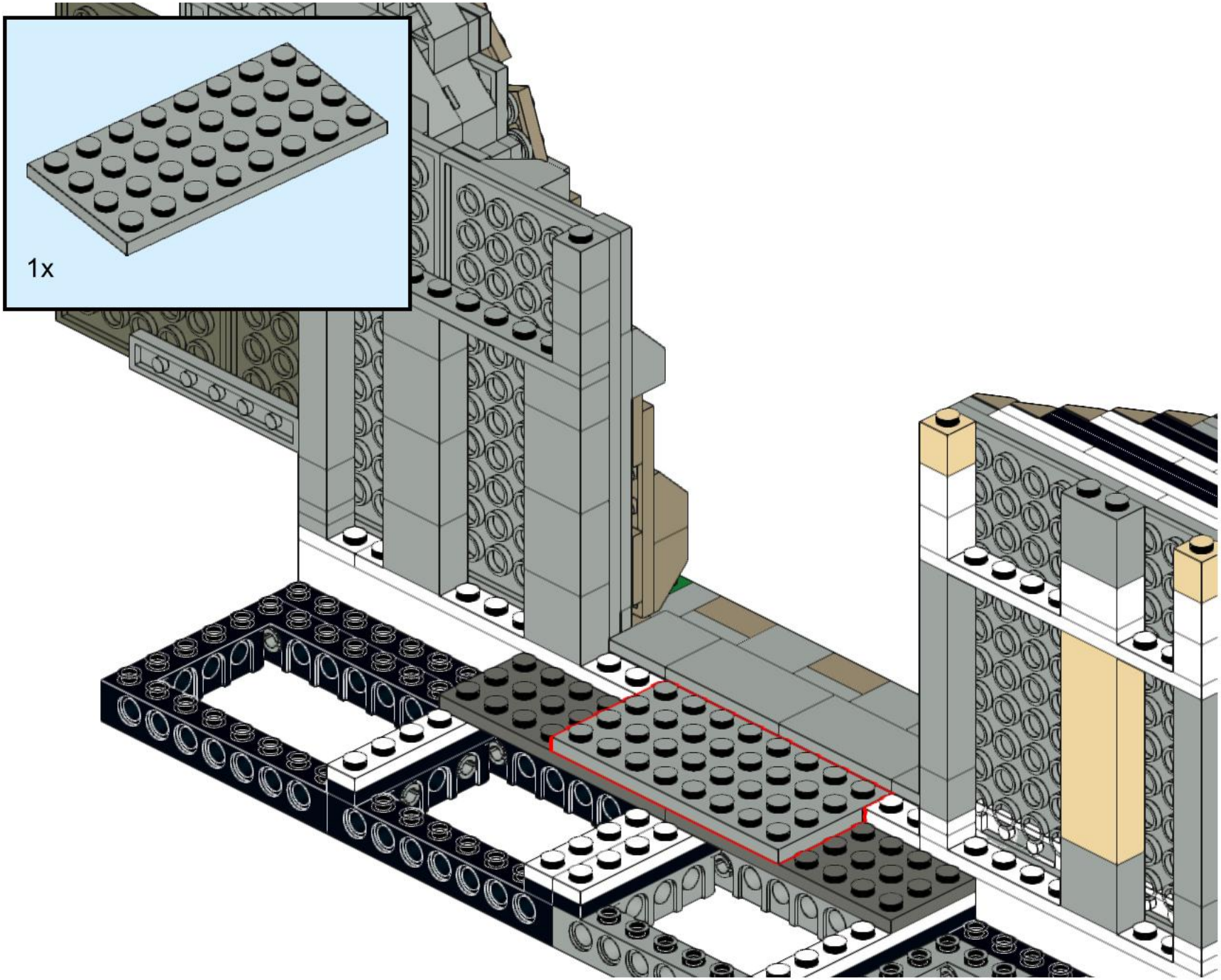

197

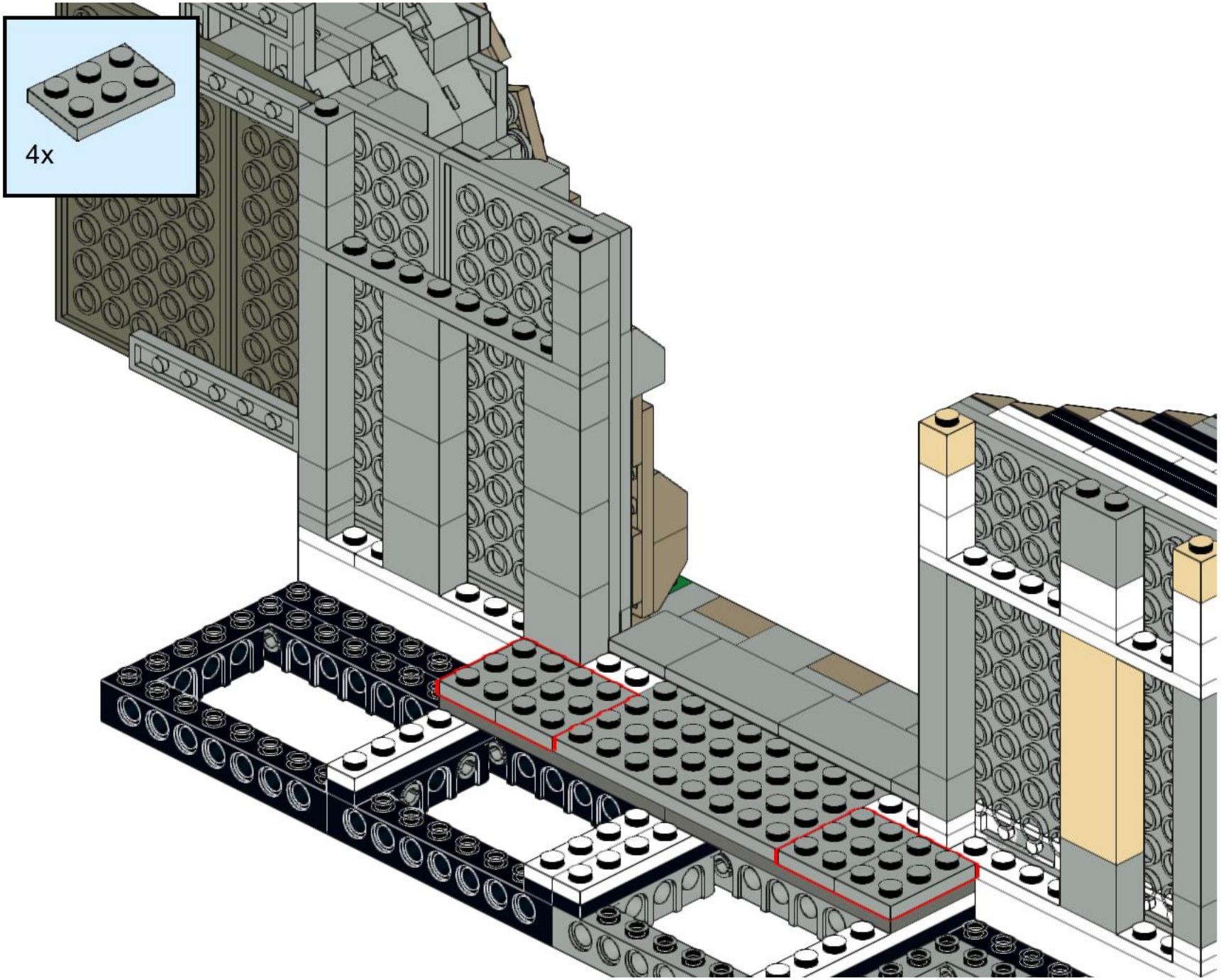

198

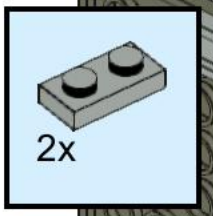

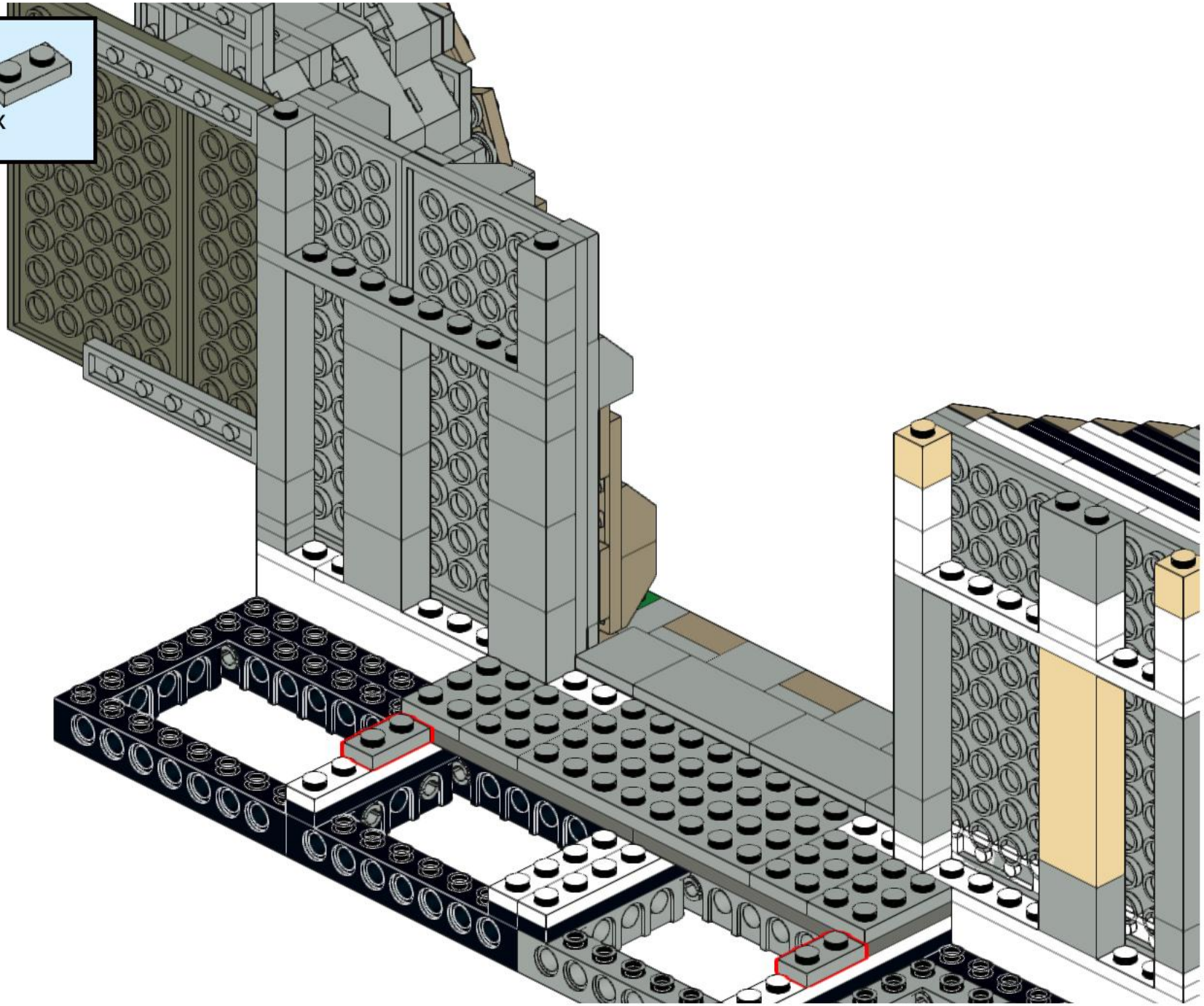

199

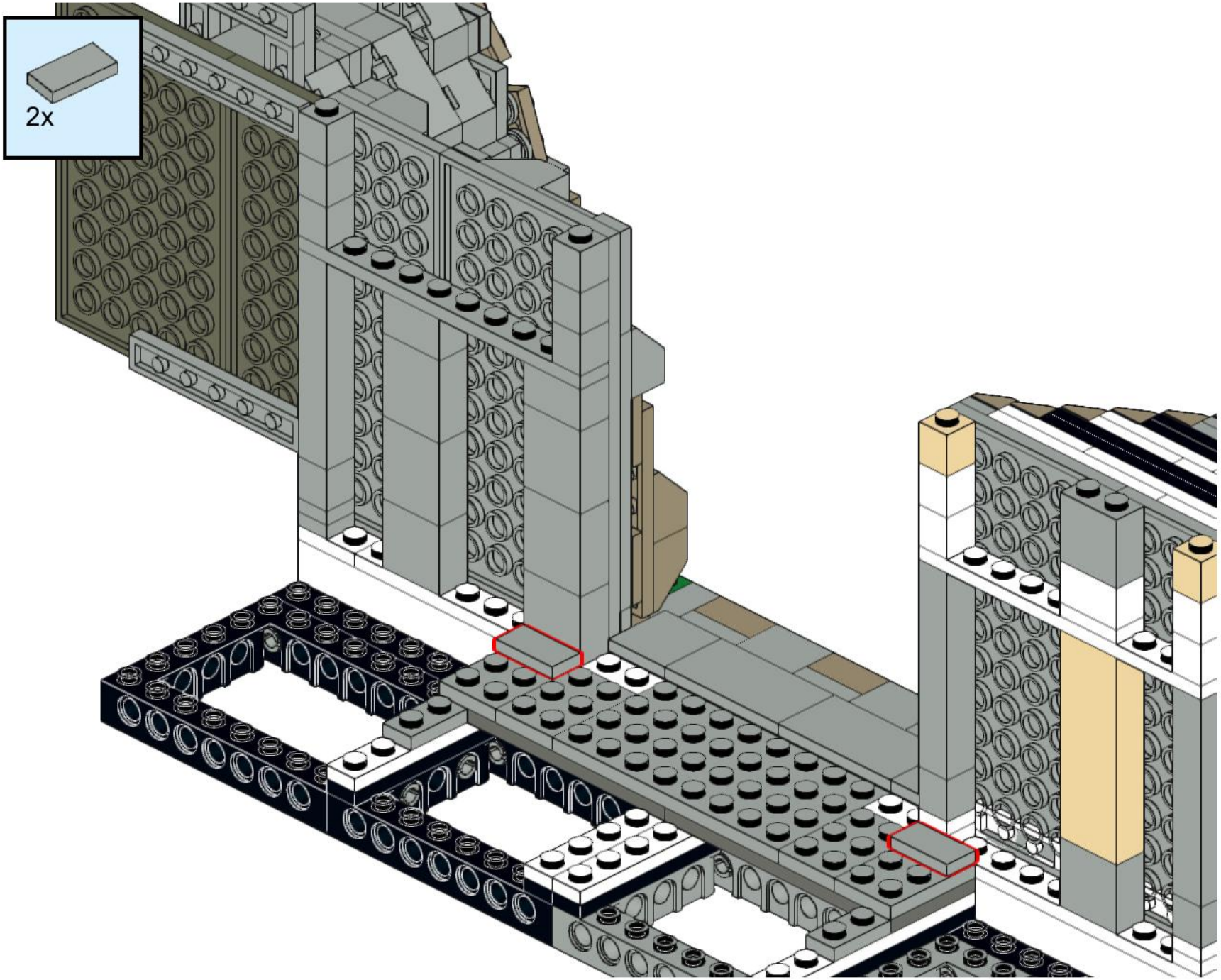

200

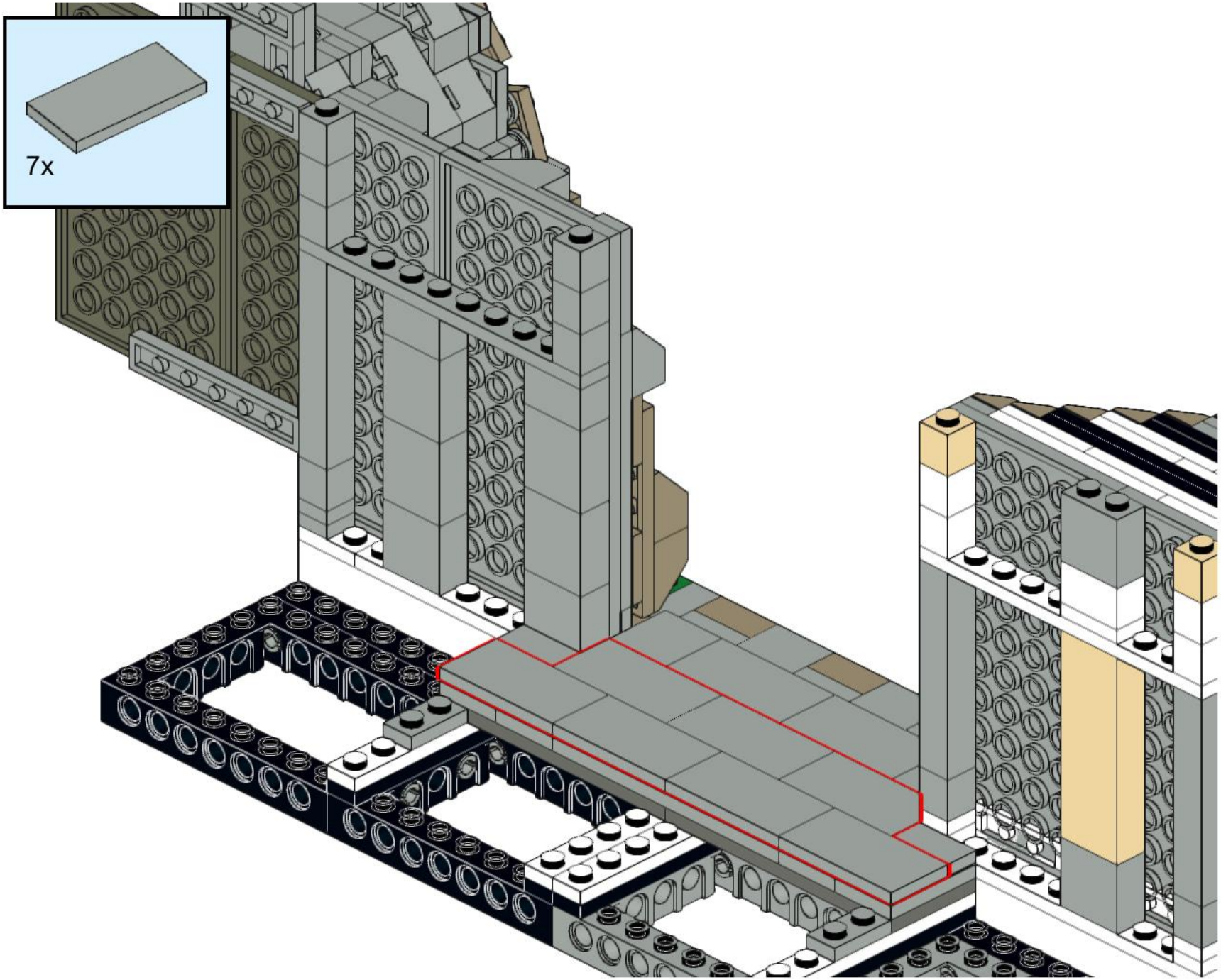

2x
3666
Black

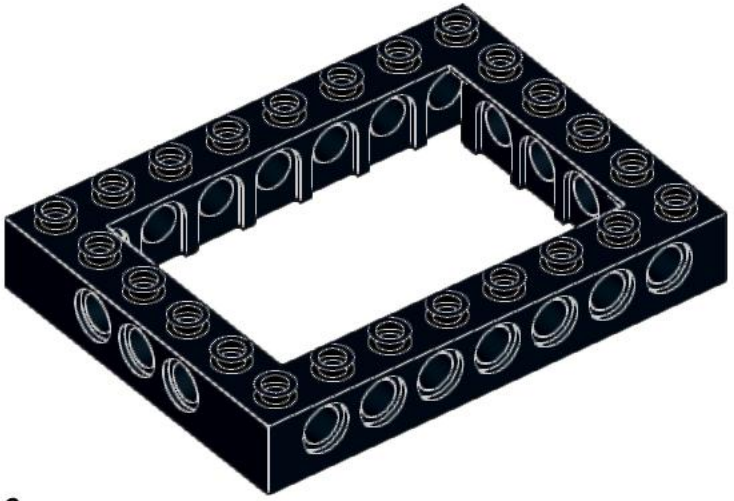

6x
32532
Black

2x
3460
Black

4x
60479
Black

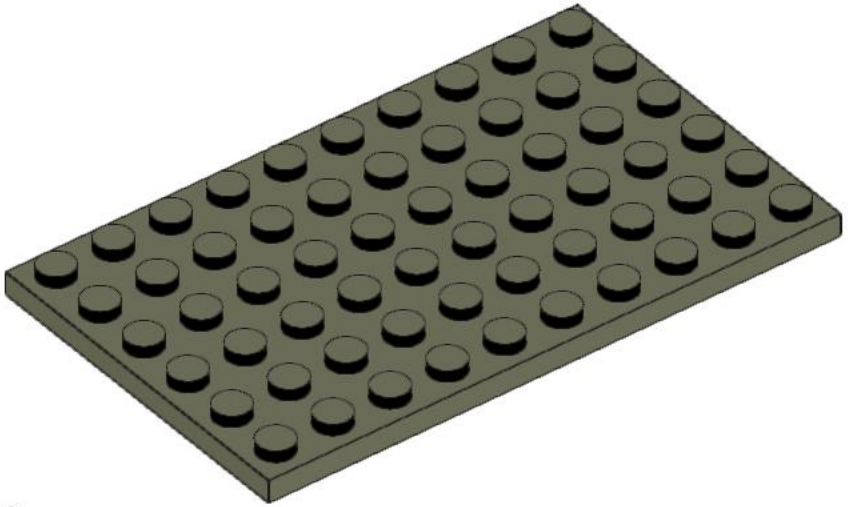

2x
3033
Dark Gray

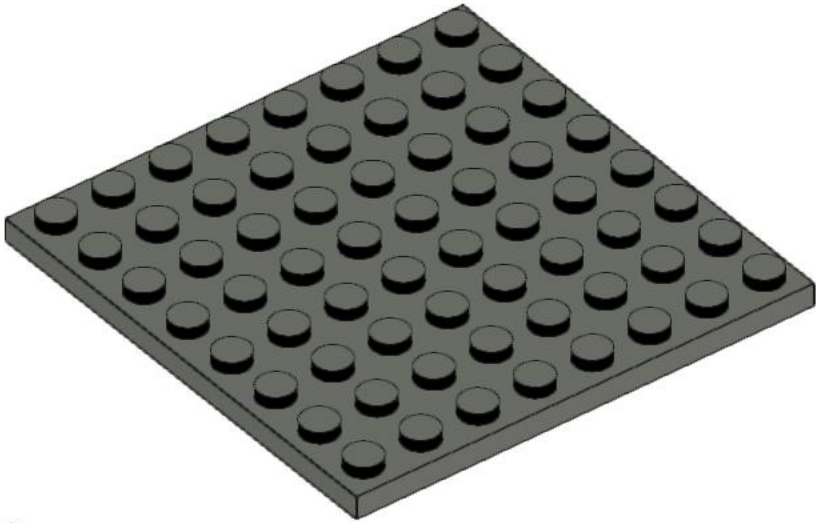

2x
41539
Dark Bluish Gray

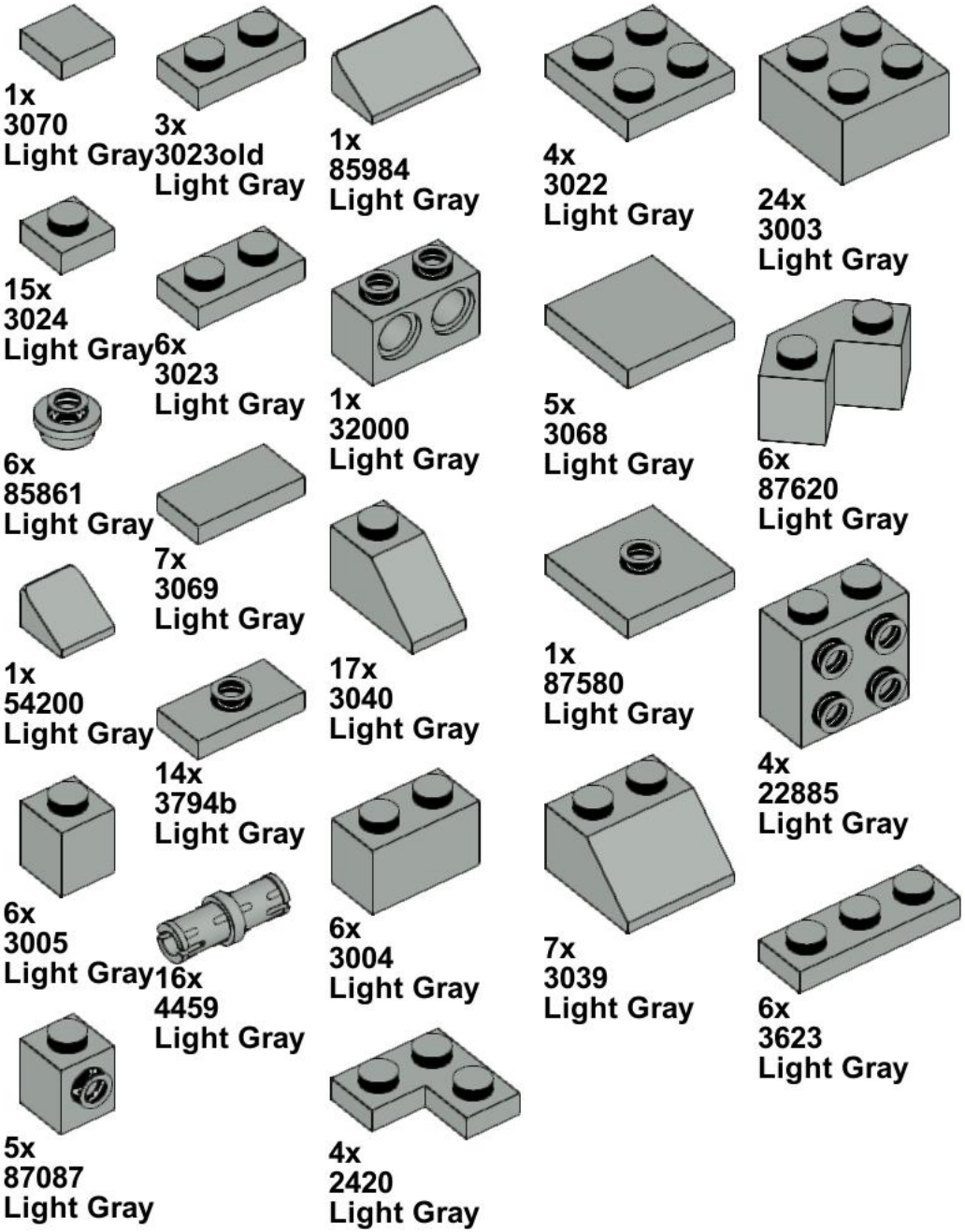

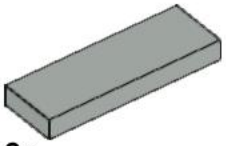

3x
63864
Light Gray

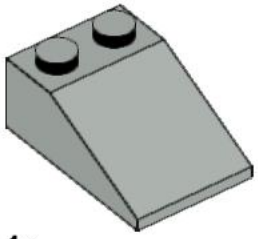

1x
3298
Light Gray

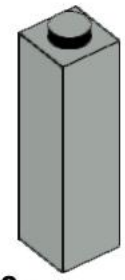

2x
14716
Light Gray

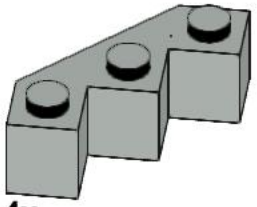

4x
2462
Light Gray

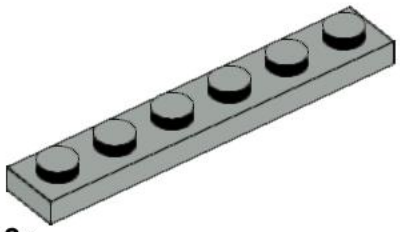

3x
3666
Light Gray

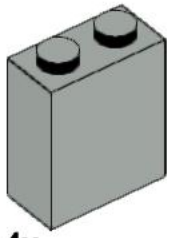

4x
3245b
Light Gray

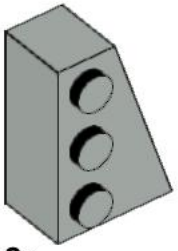

2x
6564
Light Gray

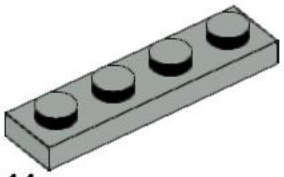

11x
3710
Light Gray

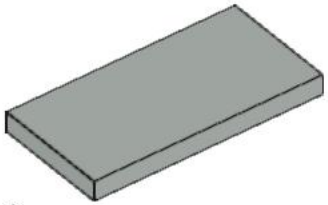

9x
87079
Light Gray

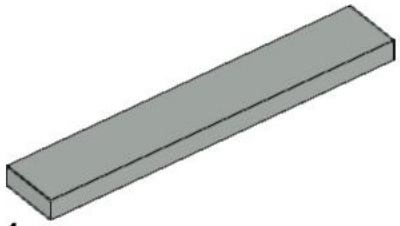

1x
6636
Light Gray

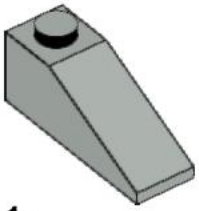

1x
4286
Light Gray

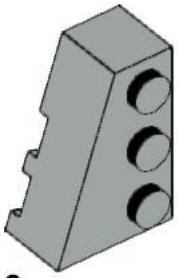

2x
6565
Light Gray

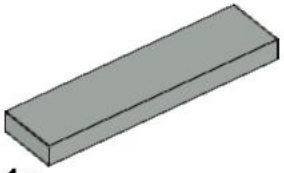

1x
2431
Light Gray

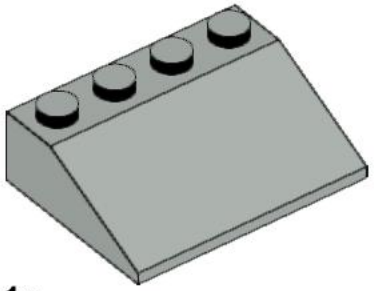

1x
3297
Light Gray

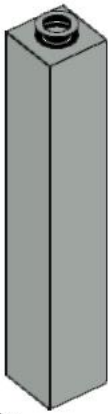

2x
2453a
Light Gray

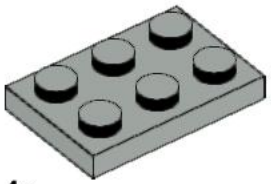

4x
3021
Light Gray

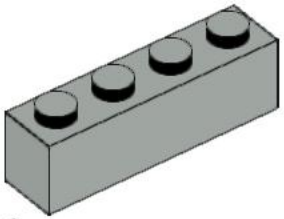

1x
3010
Light Gray

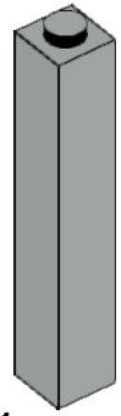

1x
2453b
Light Gray

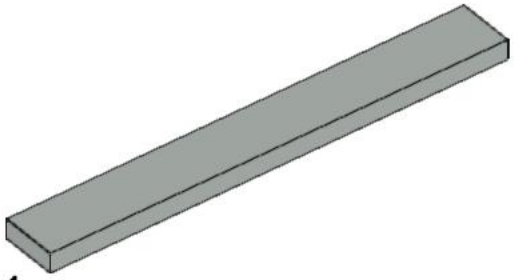

1x
4162
Light Gray

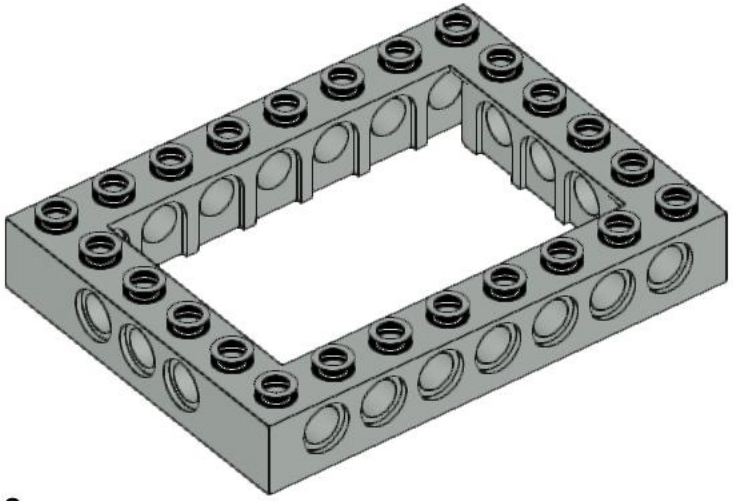

2x
32532
Light Gray

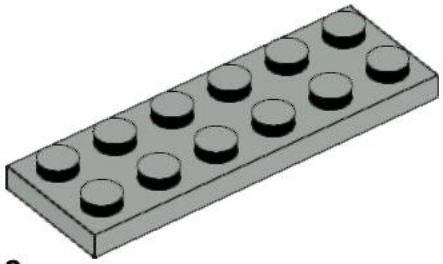

2x
3795
Light Gray

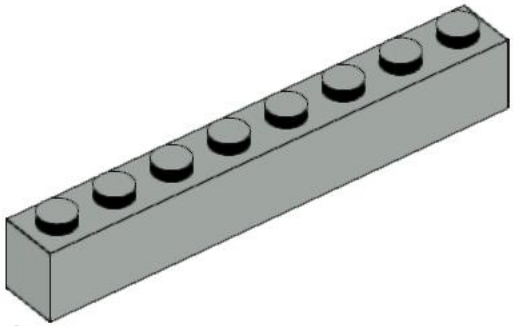

4x
3008
Light Gray

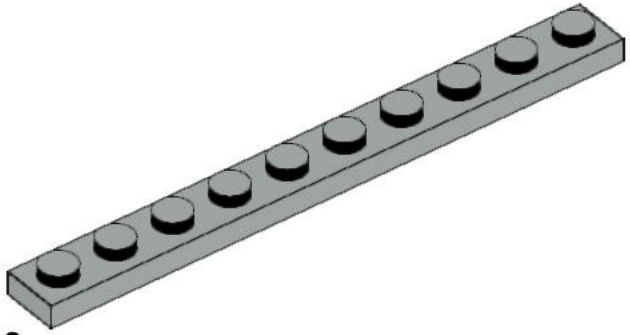

2x
4477
Light Gray

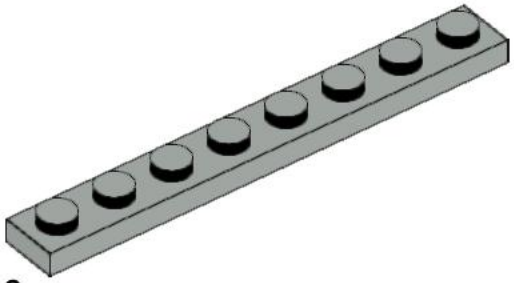

2x
3460
Light Gray

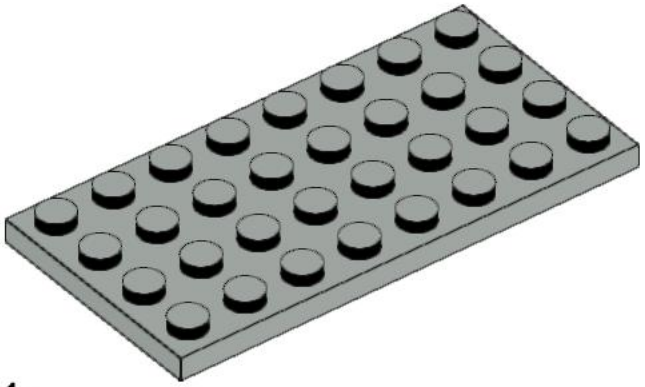

1x
3035
Light Gray

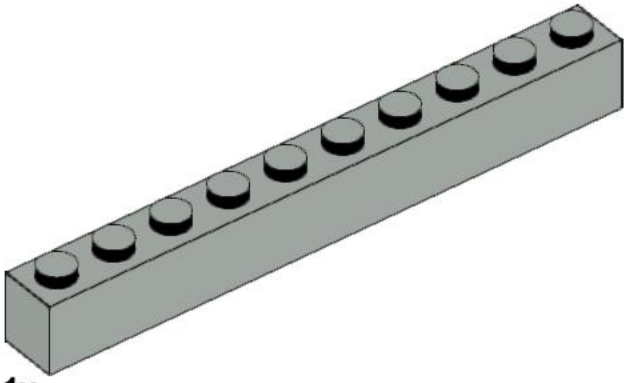

1x
6111
Light Gray

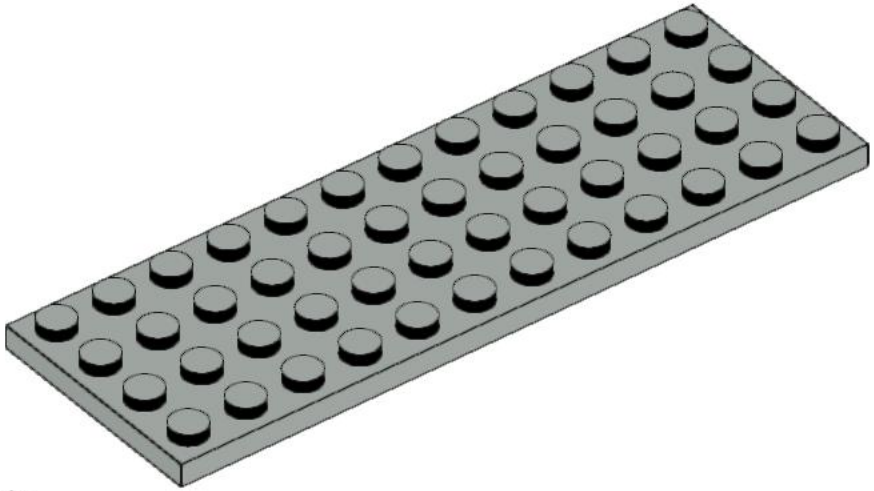

2x
3029
Light Gray

1x
60479
Light Gray

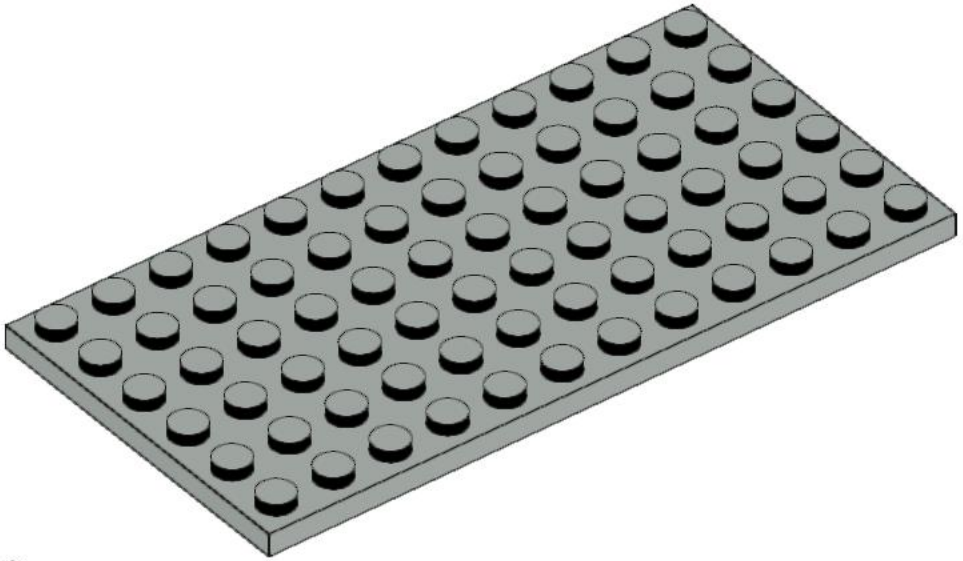

2x
3028
Light Gray

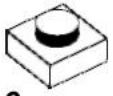

6x
3024
White

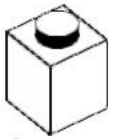

4x
3005
White

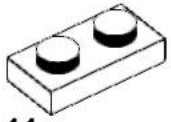

11x
3023
White

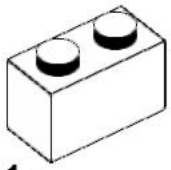

1x
3004
White

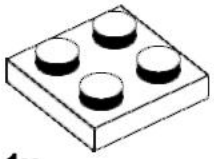

1x
3022
White

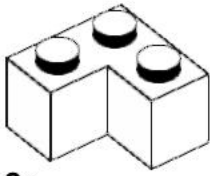

2x
2357
White

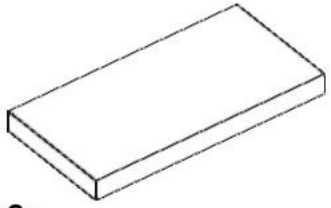

2x
87079
White

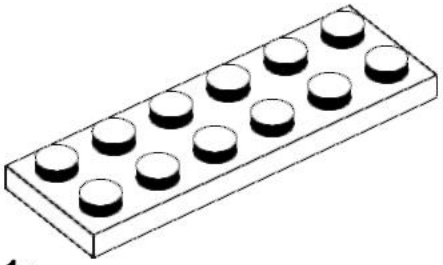

1x
3795
White

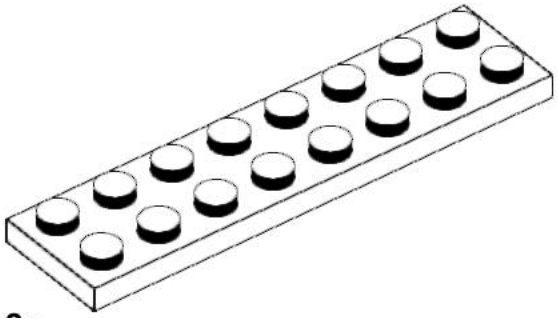

2x
3034
White

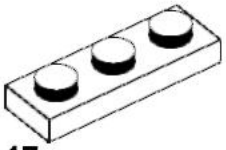

17x
3623
White

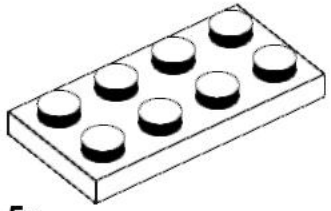

5x
3020
White

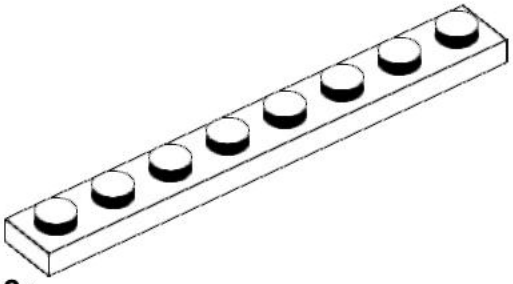

2x
3460
White

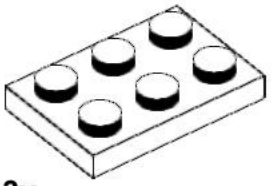

3x
3021
White

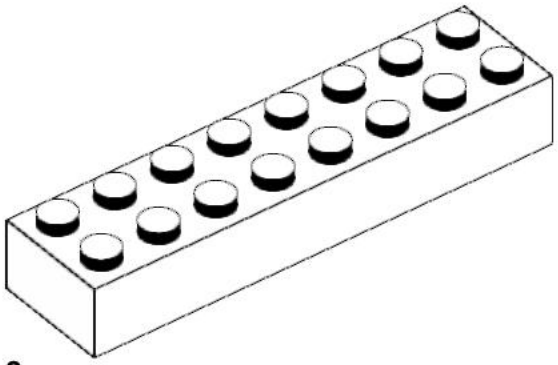

3x
3007
White

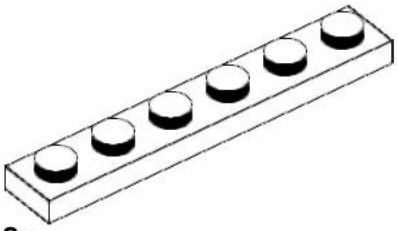

8x
3666
White

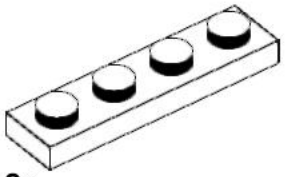

8x
3710
White

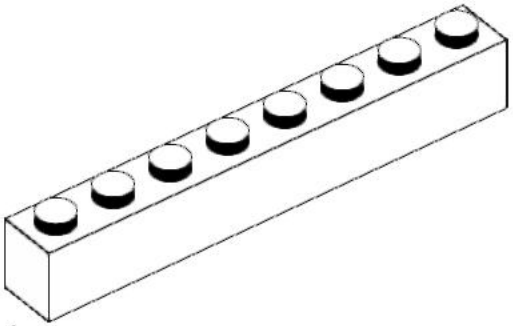

1x
3008
White

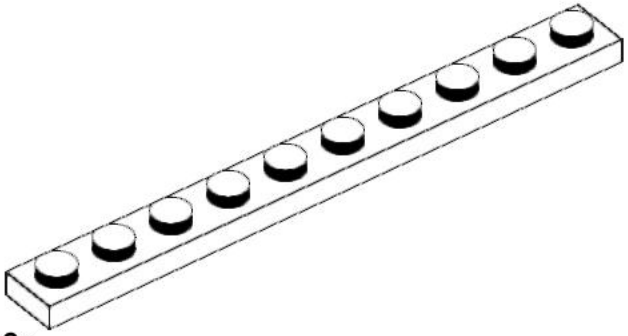

3x
4477
White

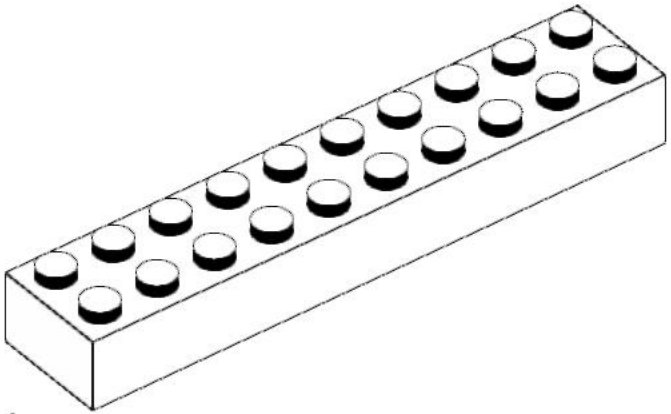

1x
3006
White

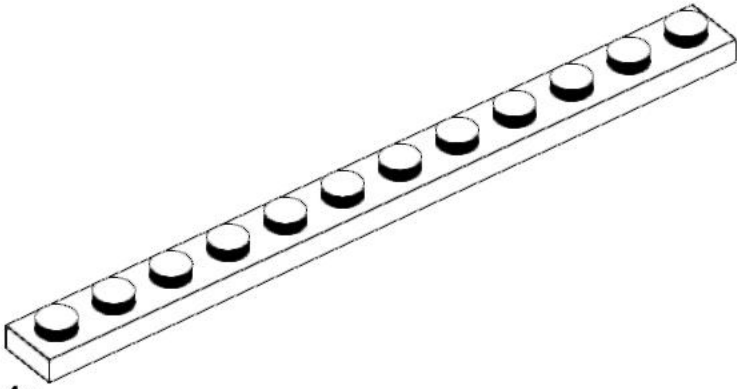

4x
60479
White

2x
3070
Dark Tan

1x
3024
Dark Tan

16x
54200
Dark Tan

4x
3069
Dark Tan

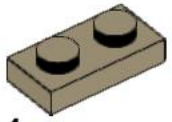

4x
3023
Dark Tan

8x
3794b
Dark Tan

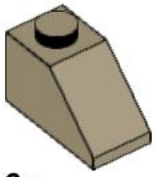

6x
3040
Dark Tan

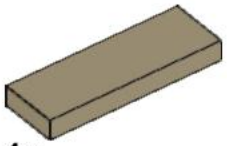

1x
63864
Dark Tan

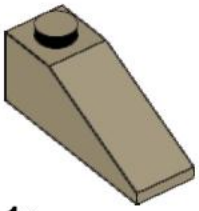

1x
4286
Dark Tan

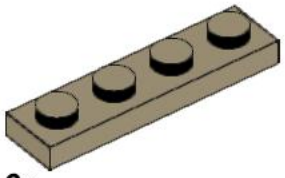

6x
3710
Dark Tan

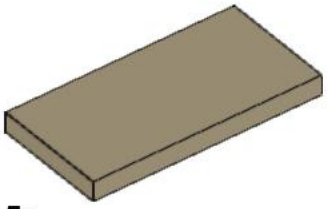

5x
87079
Dark Tan

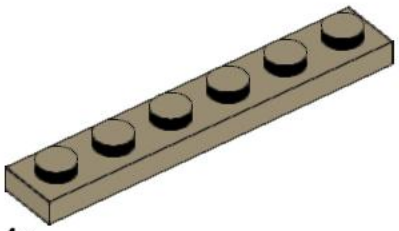

1x
3666
Dark Tan

2x
87087
Tan

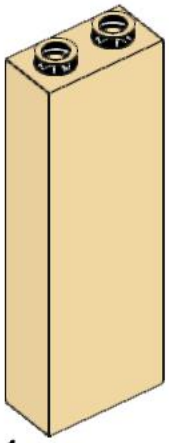

1x
2454
Tan

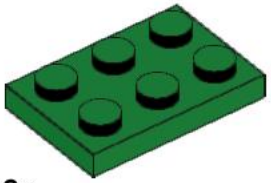

3x
3021
Green

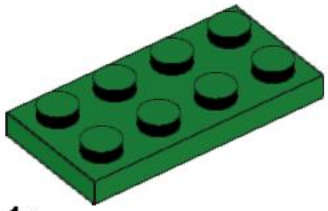

1x
3020
Green

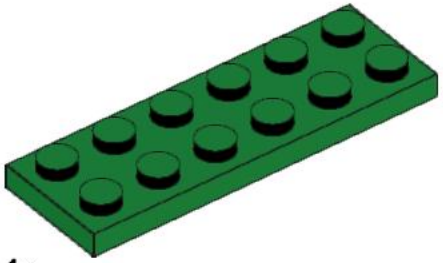

1x
3795
Green